寸法図・設置について　AX-HR2

■外形寸法（単位：mm）

●側面

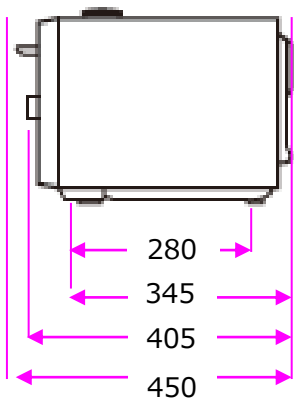

扉開時奥行 467mm

●前面

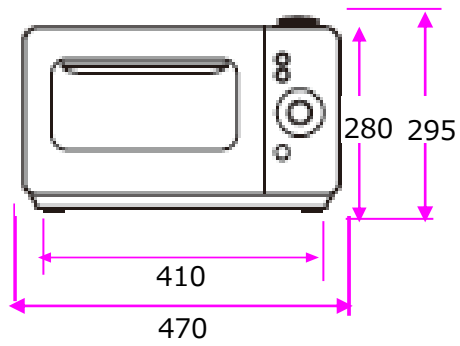

●底面

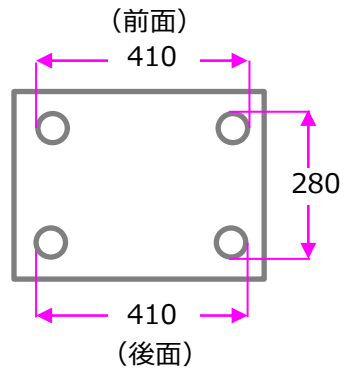

■庫内寸法（単位：mm）

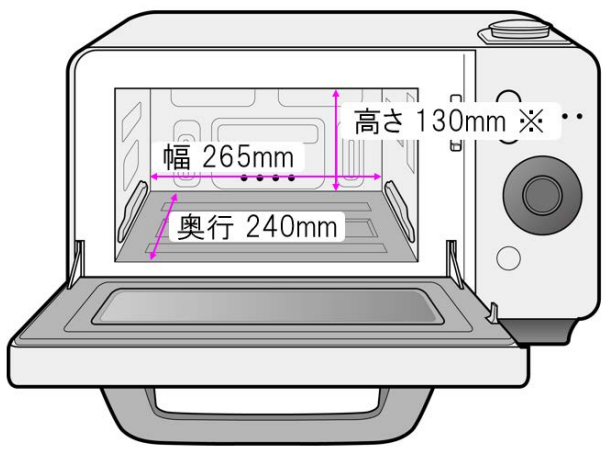

※ セラミックトレイを置いた場合の高さ

■設置にあたっての安全上の注意

1.製品の上に物をのせないでください。

2.丈夫で安定した場所に置いてください。
　騒音や振動がガタ付きの原因になります。

3.周りを密閉した状態にしないでください。
- ●新鮮な空気で吸排気が十分にできるように、天面・両側面に開放空間を設けてください。
- ●壁との間をあけ、吸気口・排気口をふさがないでください。
  過熱して発火や故障することがあります。
  壁が汚れたり、排気熱で窓ガラスが割れるおそれがあります。
- ●窓ガラスがある場合は、排気口と20cm以上離してください。
  温度差によって割れる場合があります。
- ●熱に弱い家具やコンセントのある壁面に排気口が向き合うときは、熱変形するおそれがあるため、
  遠ざけてください。

4.調理するときは、必ず換気をしてください。
　メニューによっては、煙が多く出る場合がありますので、必ず部屋の換気をしてください。

※テレビやラジオの近くに設置すると、雑音や画像が乱れる原因になります。
　テレビやラジオから4m以上離して設置してください。
※設置場所の近くでは無線LAN機器の通信性能が低下することがあります。

必要な開放空間（消防法基準適合）

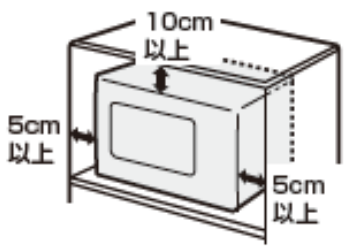

外形寸法の奥行きでピッタリ置けます。