お手入れする

自動投入タンク･経路【6か月ごとに/洗剤や柔軟剤の種類を変えるときなどに】

以下のような場合にも、お手入れしてください。
- 自動投入を1か月以上使わなかったとき
- 洗剤と柔軟剤を入れ間違えて運転したとき
- 洗剤類の残量が少ない状態で放置したときなど、タンク内の液体合成洗剤や柔軟剤がゼリー状になっているとき

1 タンクを取り出す

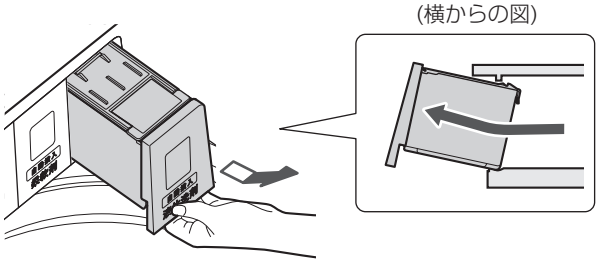

タンク下部に手をかけて引き出し、ななめ上に引き上げる。

タンクをはずした本体側が汚れているときは、水を含ませたやわらかい布で拭く【カビが発生する原因】

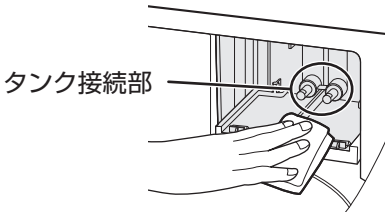

お願い

タンク接続部は、強くこすらないでください。【破損や経路が詰まる原因】

2 ツメを押し上げてふたをはずし、タンクやふたを水洗いする

- ぬめりが取れるまで洗ってください。
- 残った洗剤や柔軟剤は再利用しないでください。

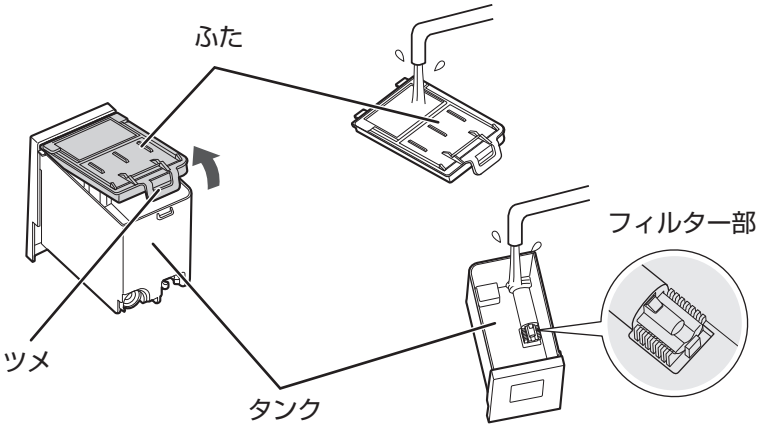

タンクの底にあるフィルター部の汚れも取り除いてください。
- フィルター部は、はずさないでください。

3 ふたを取り付けて、タンクを元の位置にもどす

- 左側：柔軟剤タンク (投入口のふた:グレー)
- 右側：液体洗剤タンク (投入口のふた:水色)

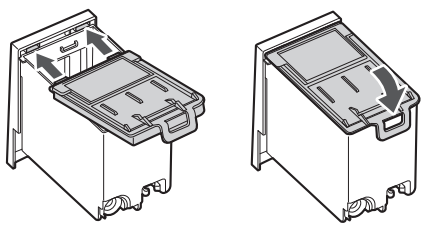

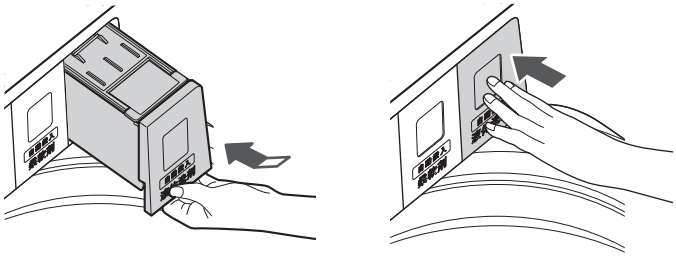

- ふたはそれぞれのタンクに取り付けてください。逆には取り付けできません。
- タンクをななめに持ち上げながら差し込み、奥までしっかりと押し込んでください。

4 「これ以下」表示まで水を入れ、タンクを閉める

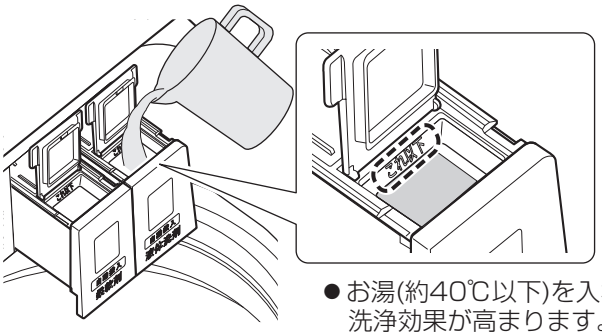

● お湯(約40℃以下)を入れると洗浄効果が高まります。

▶

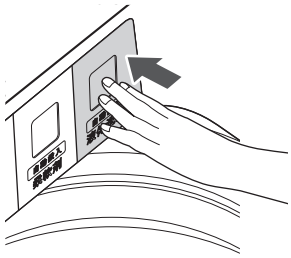

5 以下の手順で経路を洗浄する

① 水栓を開けて、電源を入れる



● 洗濯物は入れないでください。

② 「自動投入」ボタンを3秒以上長押しする

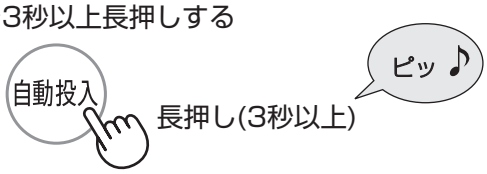

▶ 「自動投入経路の洗浄モード」に入る

③ 「自動投入」ボタンで洗浄したいタンク・経路を選ぶ





「液体洗剤」のみ (洗浄時間:約3分)　「柔軟剤」のみ (洗浄時間:約3分)　「液体洗剤」「柔軟剤」どちらも(洗浄時間:約5分)

④ スタートする



運転

⑤ お手入れ運転終了



6 タンクを取り出して水を捨て、やわらかい布で水分を拭き取り、ふたを取り付ける

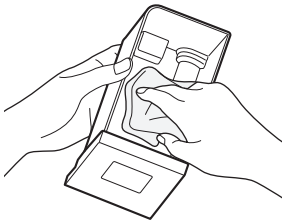

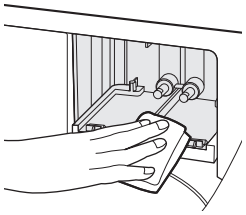

● 本体側も拭き取ってください。

7 タンクを元の位置に取り付ける

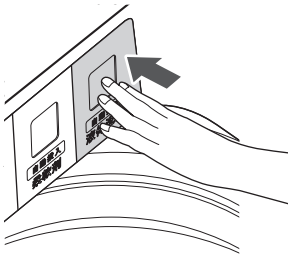

● しっかり奥まで押し込んでください。