■寸法図

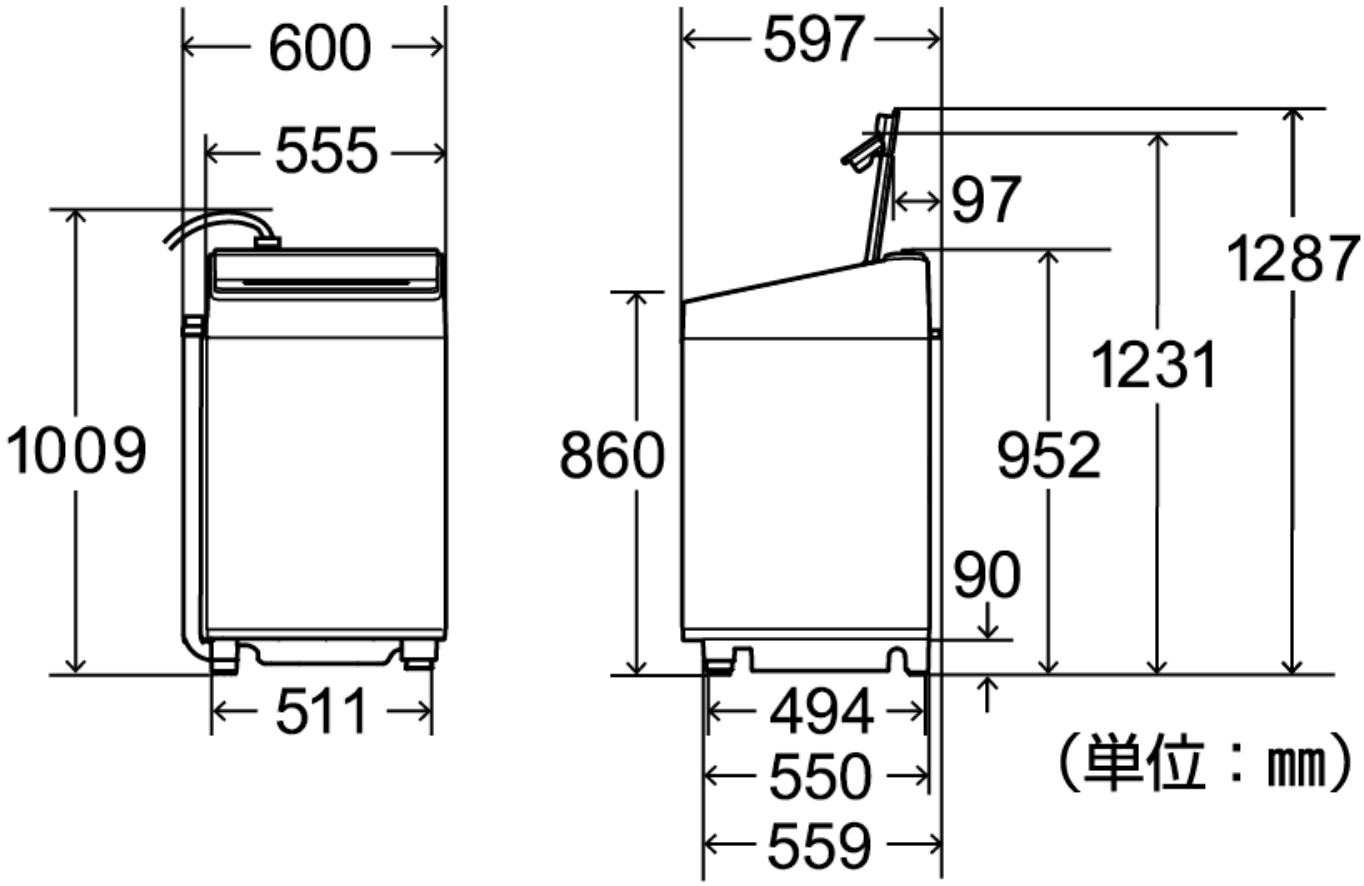

ō œ ɸ　　0-8 3 l
ə œ ɟ　　/-7 l
排水ホース取出 ：左・右・後方３方向＋真下※1
排水ホース長※2：左取出時 約0.8m、右取出時 約1.1m、後ろ取出時 約1.0m

※1 真下の場合は、別売のサービス部品「真下排水つぎてセット」が必要です。
※2 本体から取出し時の長さになります。

設置可能な防水パン

