■寸法図

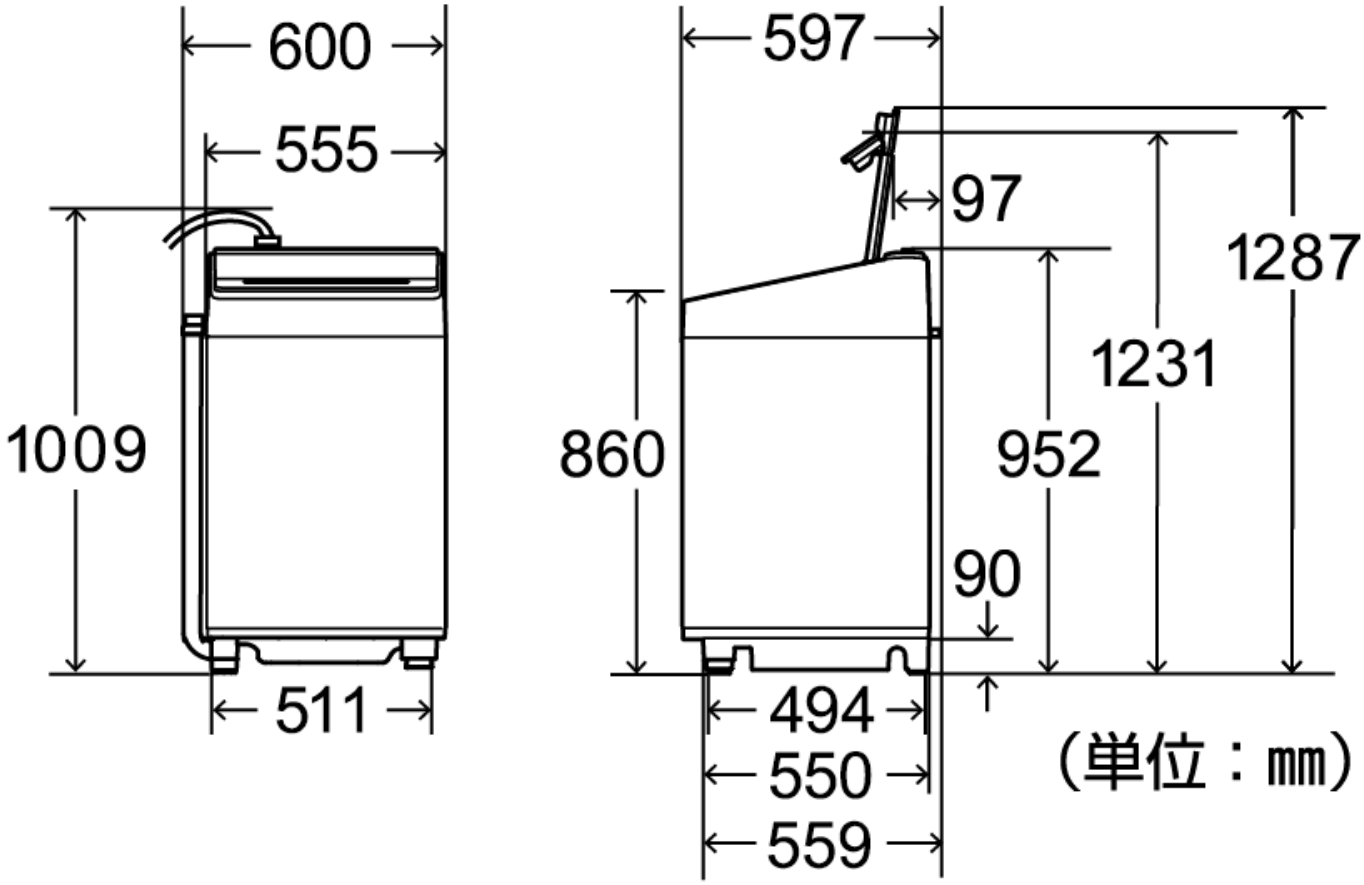

ō œ ɸ　　0-8 3 l
ə œ ɟ　　/-7 l
排水ホース長　：左取出時 約0.8m、右取出時 約1.1m、後ろ取出時 約1.0m

設置可能な防水パン

