■寸法図

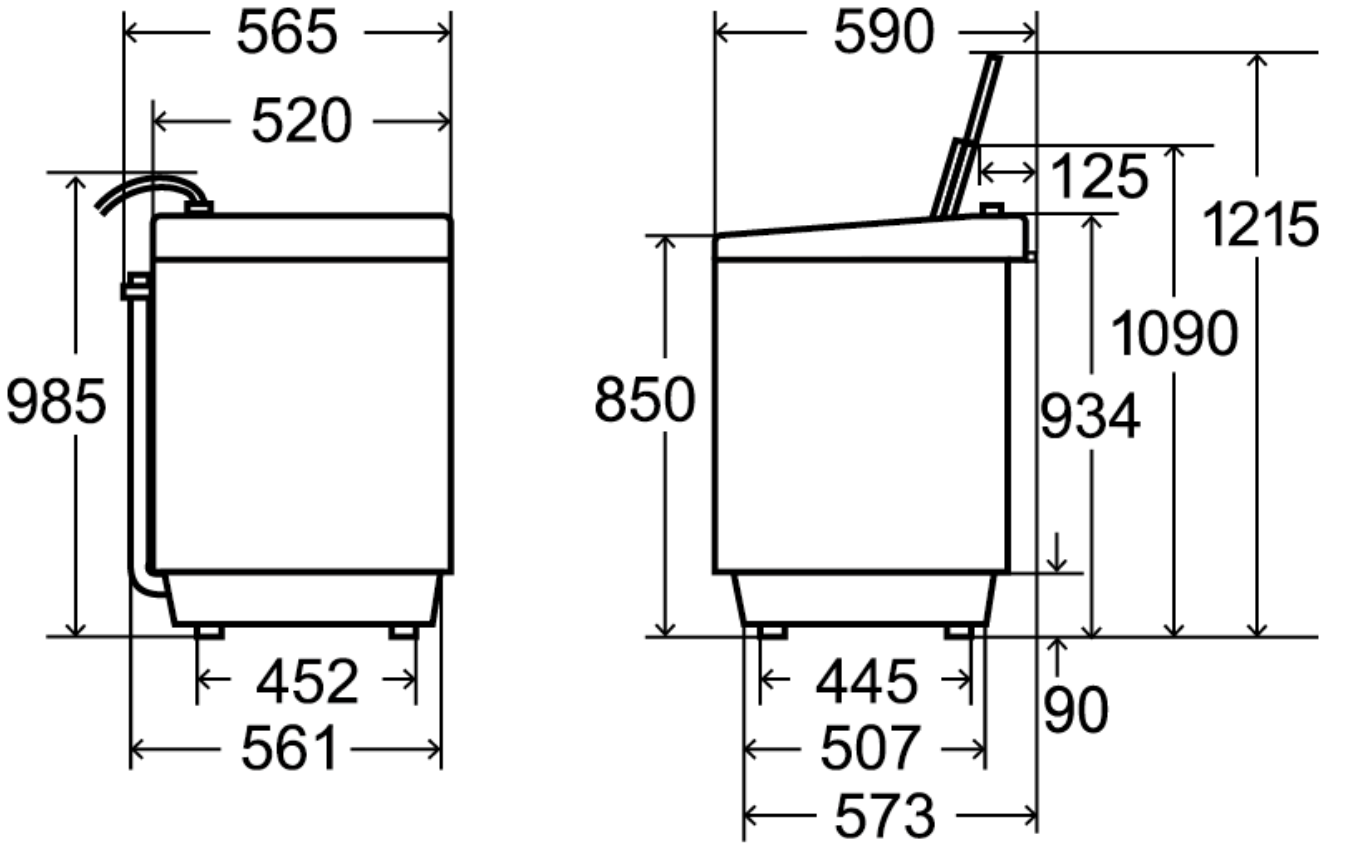

（単位：mm）

設置可能な防水パン

