■寸法図

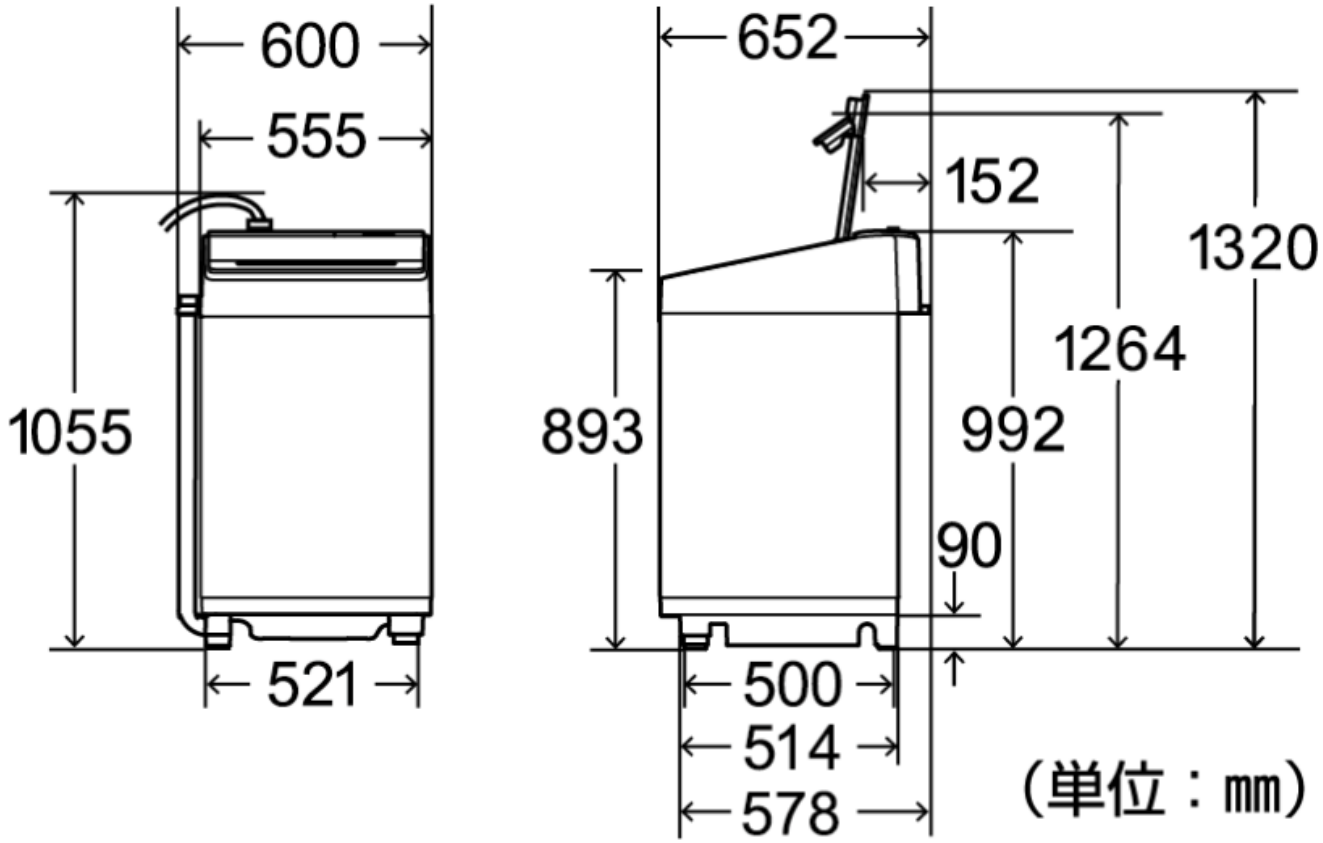

・電源コード長　　：約1.94m
・給水ホース長　　：約0.8m
・排水ホース取出　：左・右 ・後方 3方向＋真下※1
・排水ホース長※2：左約0.8m・右約1.1m・後ろ約1.0m

※1 真下の場合は、別売のサービス部品「真下排水つぎてセット」が必要です。
※2 本体から取出し時の長さになります。

設置可能な防水パン

