■寸法図

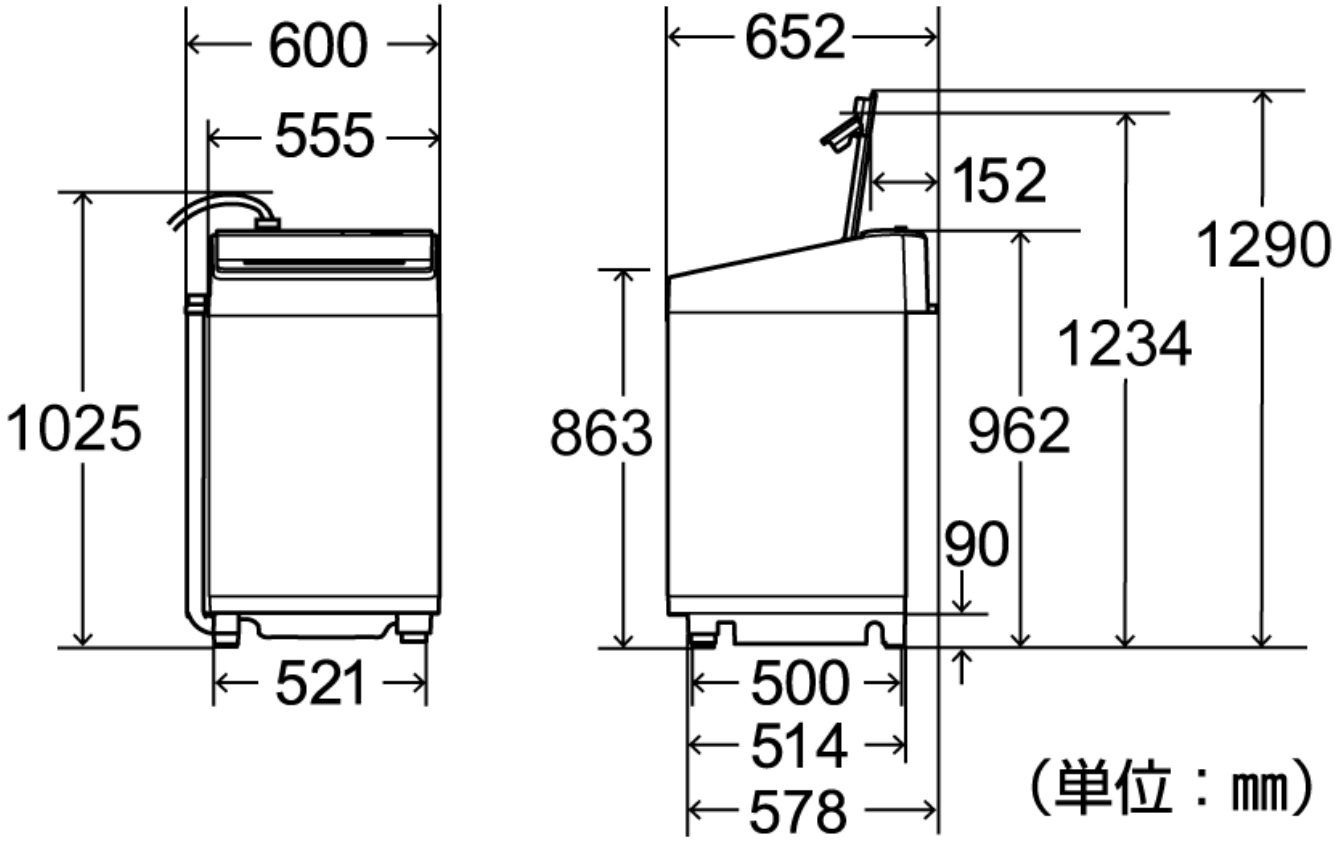

電源コード長　：約1.94m
給水ホース長　：約0.8m
排水ホース長　：左取出時 約0.8m、右取出時 約1.1m、後ろ取出時 約1.0m

設置可能な防水パン

