■寸法図

図は左開きタイプです。右開きタイプはドアが開く方向とドアハンドルの位置が反対になります。

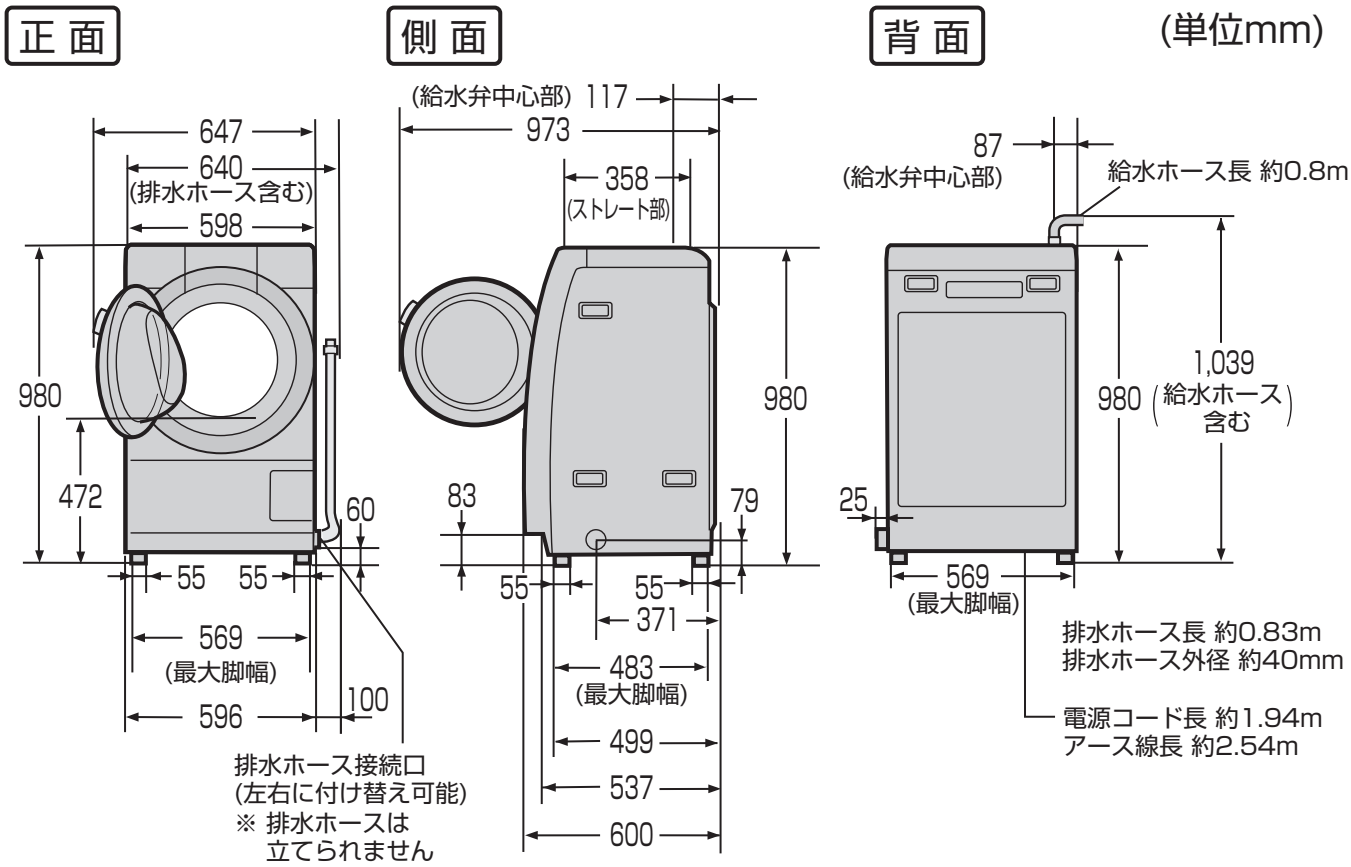

※設置場所の上方に棚などがある場合、乾燥フィルターを取り出すため、天面から上方に約18cmのスペースが必要です。