■寸法図

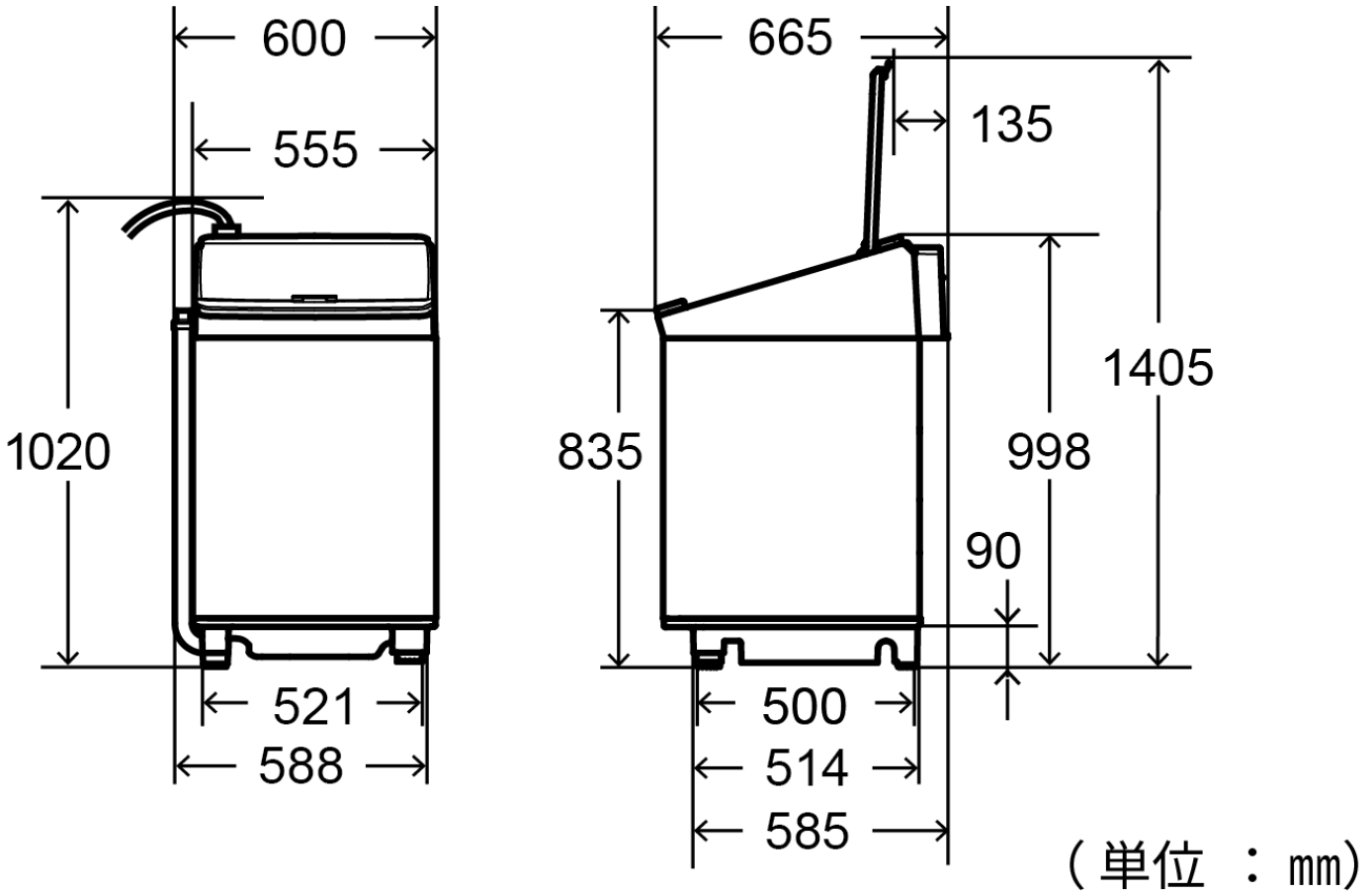

（単位 ： mm）

設置可能な防水パン



内寸幅580mm以上