■寸法図
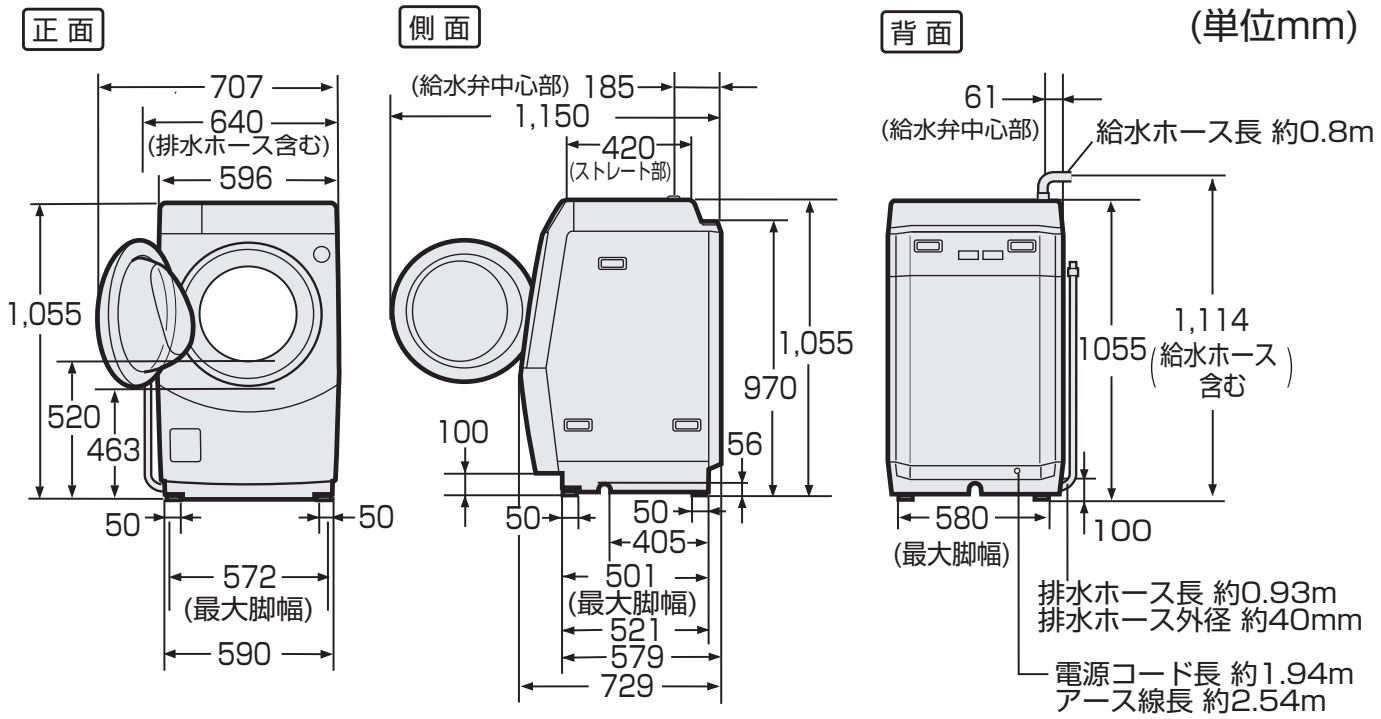
図は左開きタイプです。
右開きタイプはドアが開く方向ととっての位置が反対になります。