■寸法図

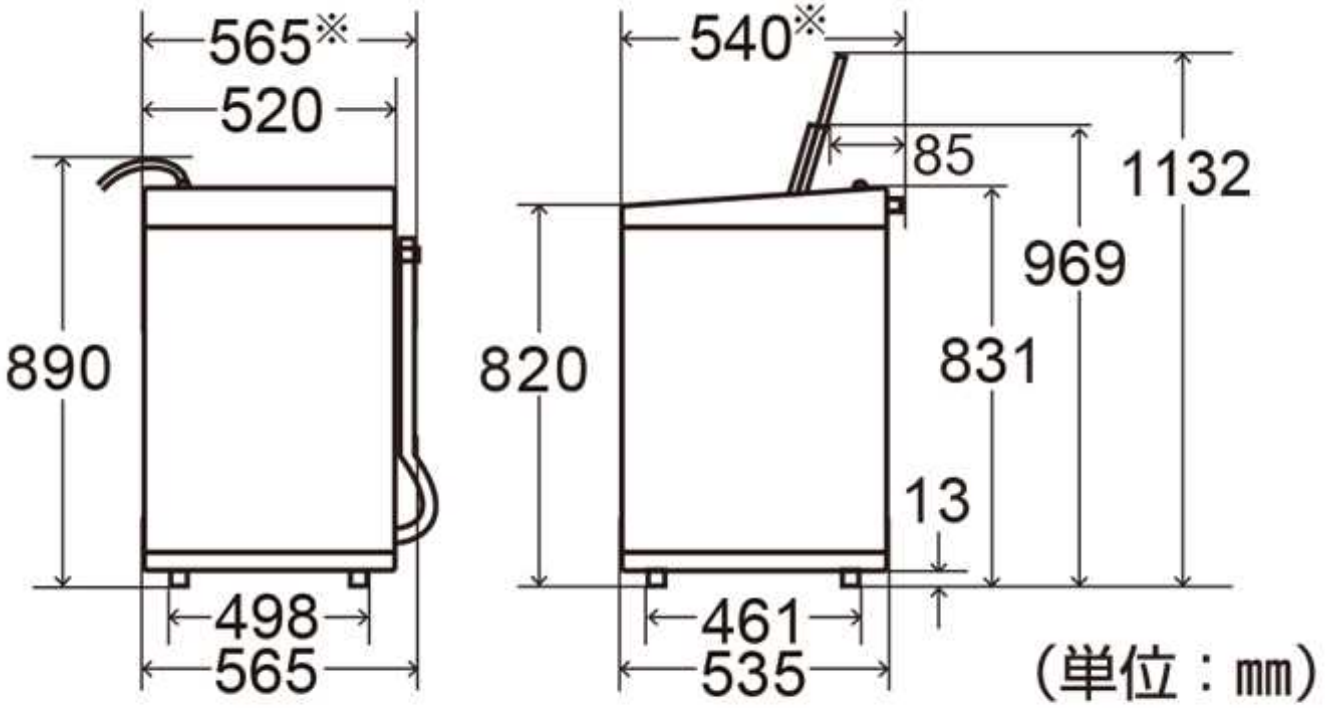

※条件によっては、最大で設置幅640mm、奥行560mm必要な場合があります。

設置可能な防水パン

