# 製品寸法と据え付けスペース

1. 外形寸法

・口は家庭用品表示法に基づく外形寸法　（単位：㎜）

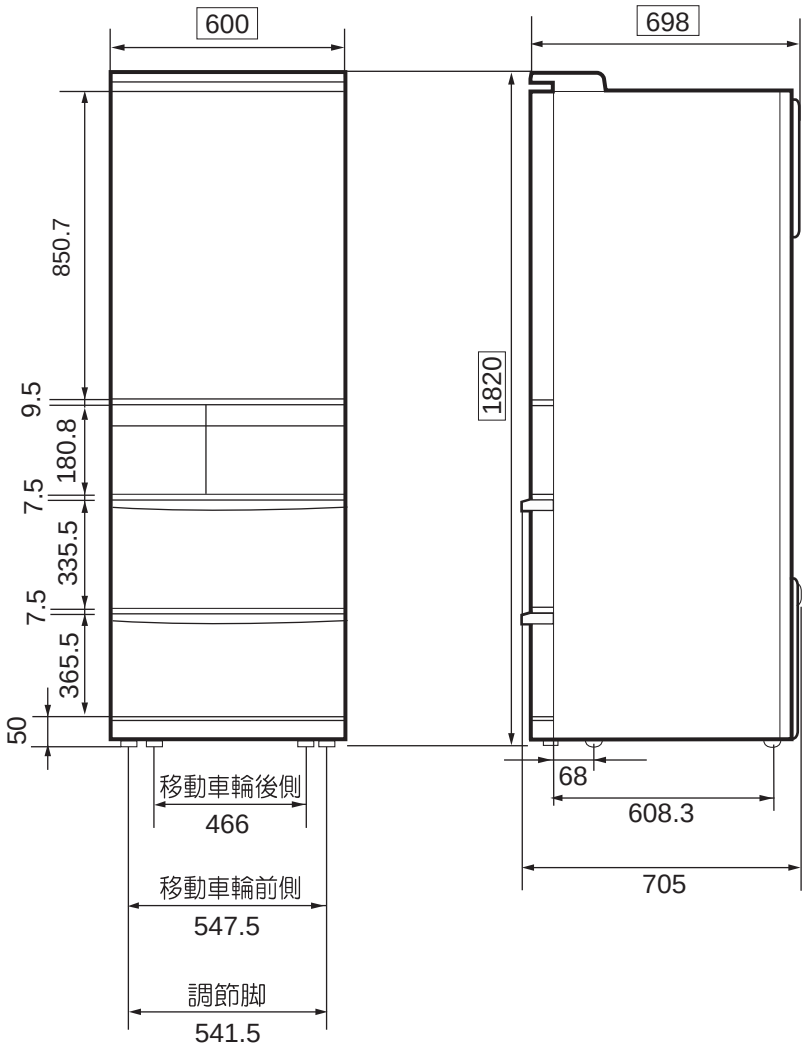


据え付けスペース

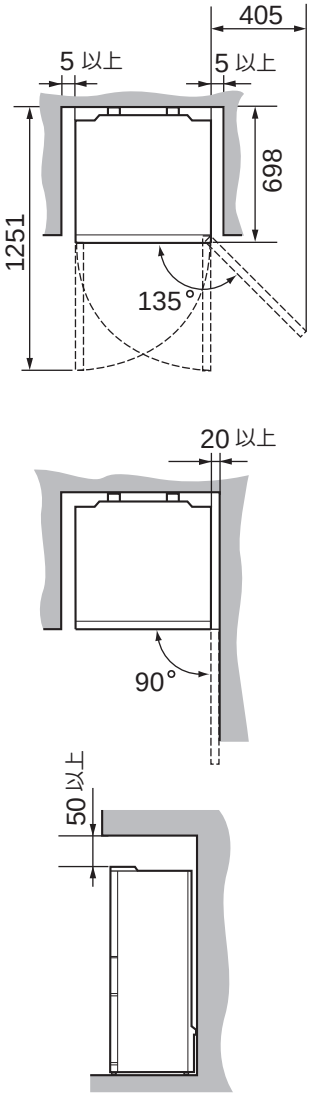

## 2. 庫内寸法

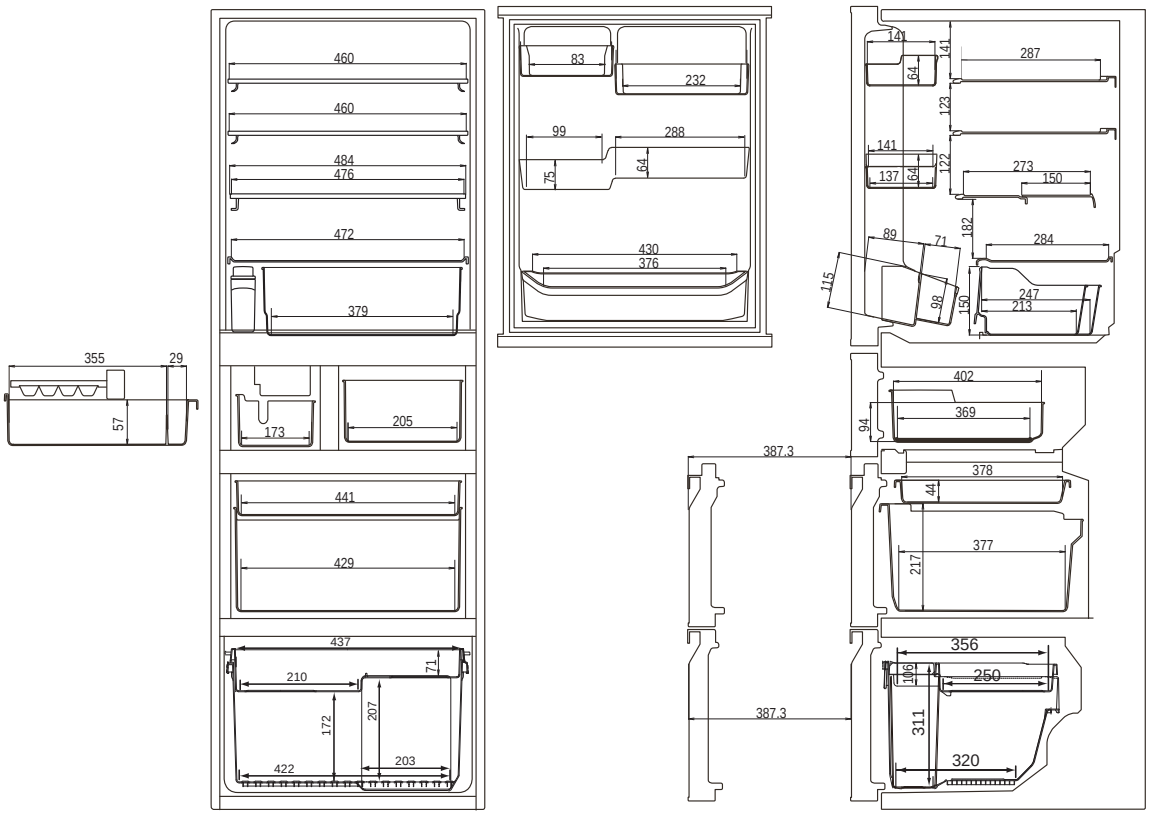


## 3. 電源プラグ位置

