製品寸法と据え付けスペース

1. 外形寸法

・口は家庭用品表示法に基づく外形寸法



・据え付けスペース

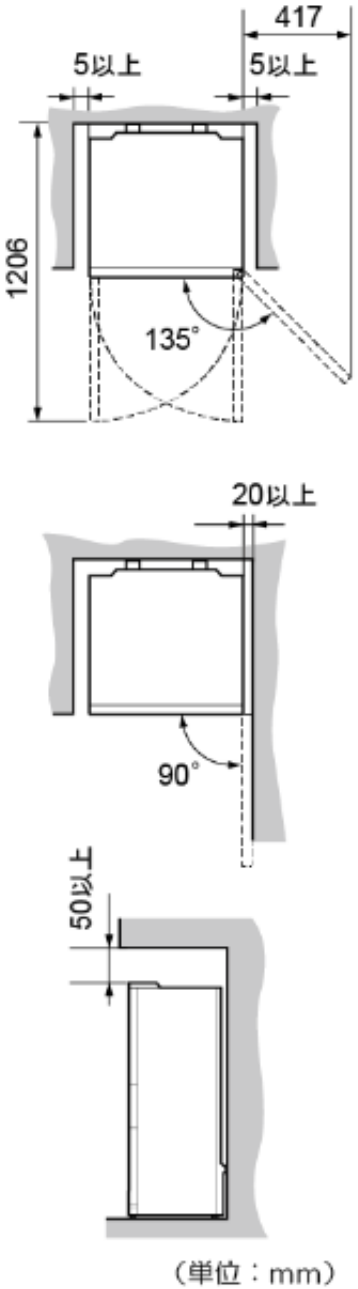

（単位：mm）

2. 庫内寸法

・単位：mm

・食品を収納できるスペースの目安寸法です。

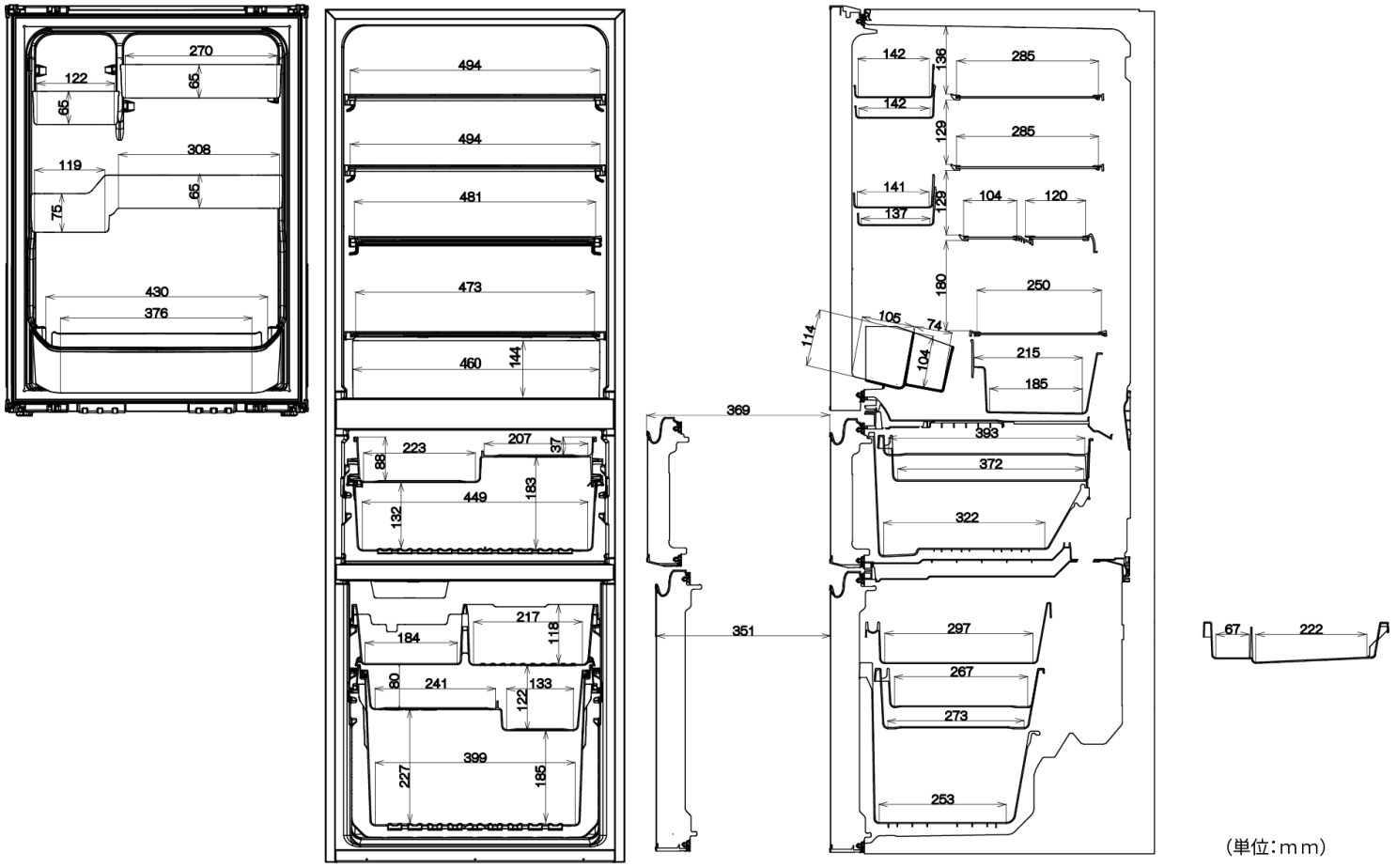

(単位：mm)

3. 電源プラグ位置

・単位：mm

