製品寸法

1. 外形寸法

・ 単位：mm、□内寸法は、家庭用品品質表示法に基づく外形寸法

1) SJ-WX50E

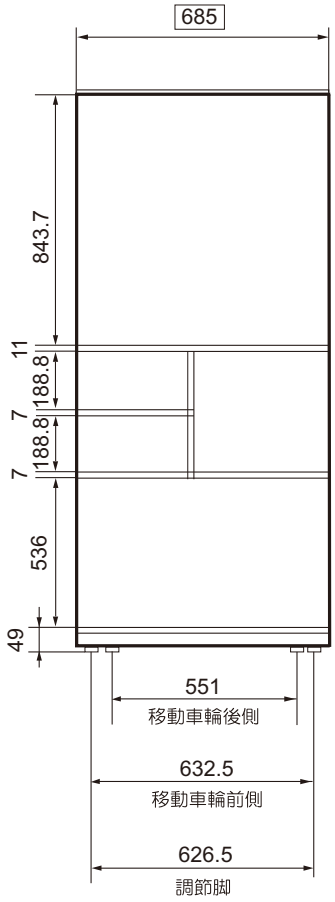

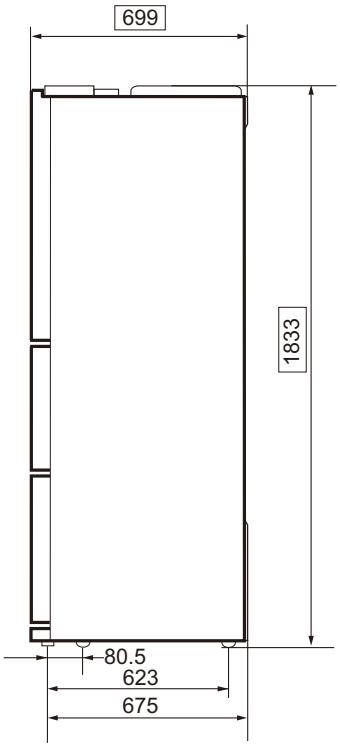

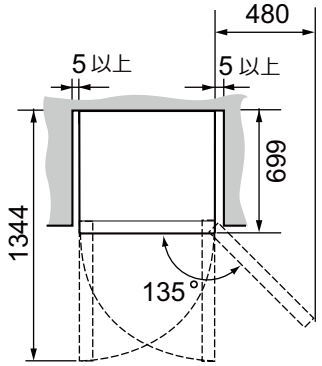

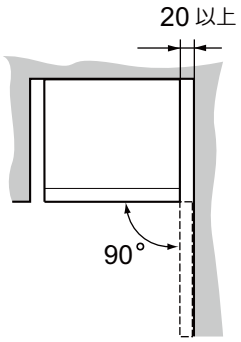

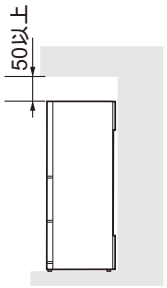

2) SJ-WX55E

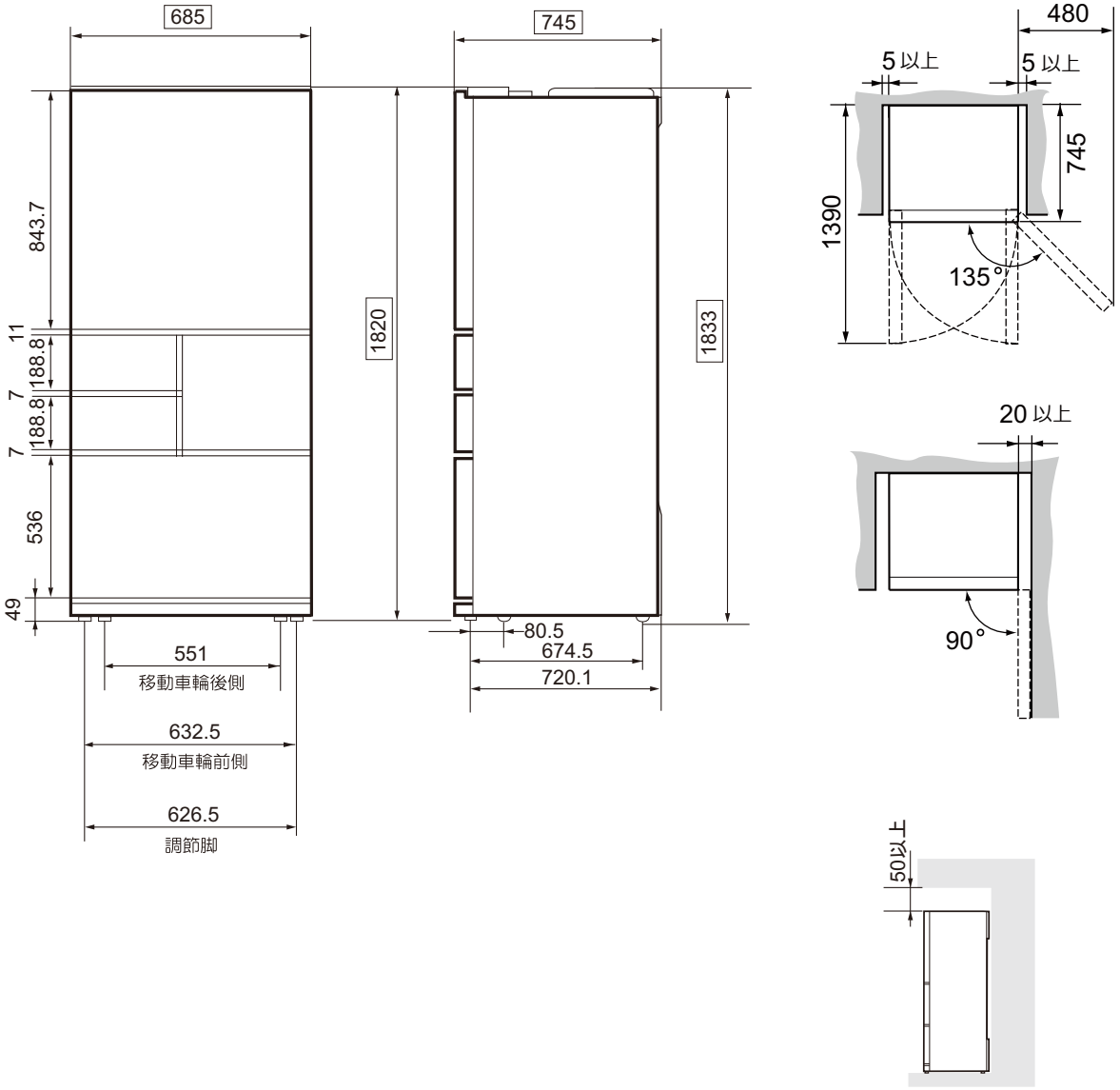
685
745
480
5 以上
5 以上
745
1390
135°
843.7
11
188.8
7
188.8
7
536
49
1820
1833
80.5
674.5
720.1
551
移動車輪後側
632.5
移動車輪前側
626.5
調節脚
20 以上
90°
50以上

2. 庫内寸法

・ 単位：mm

1) SJ-WX50E

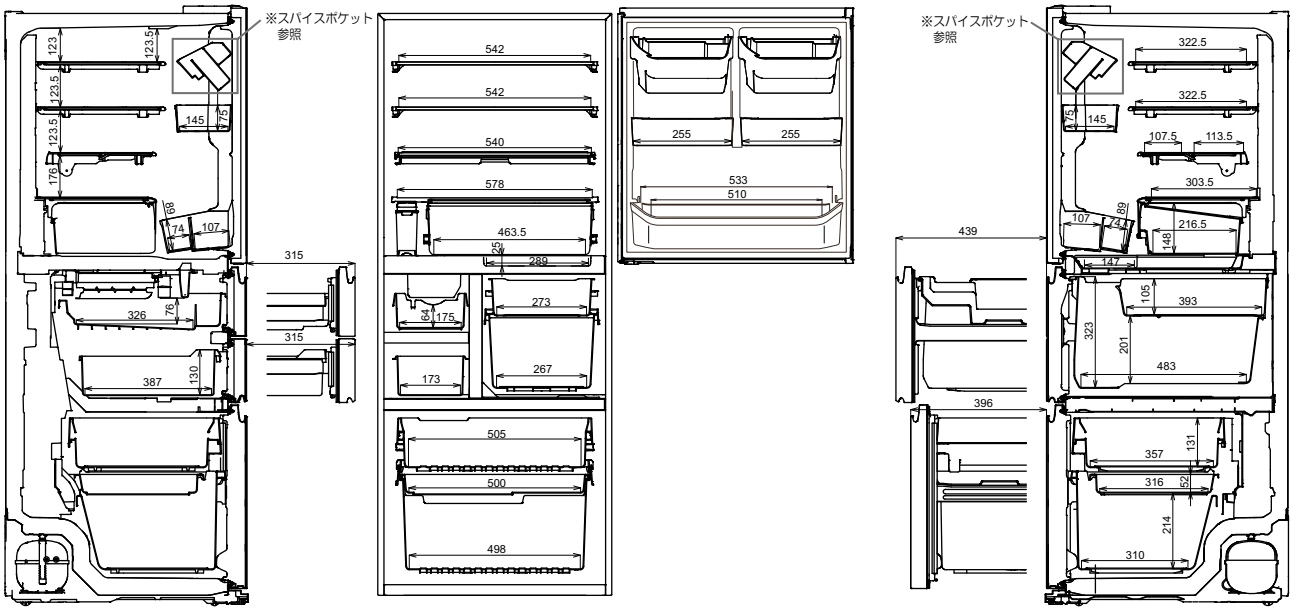

2) SJ-WX55E

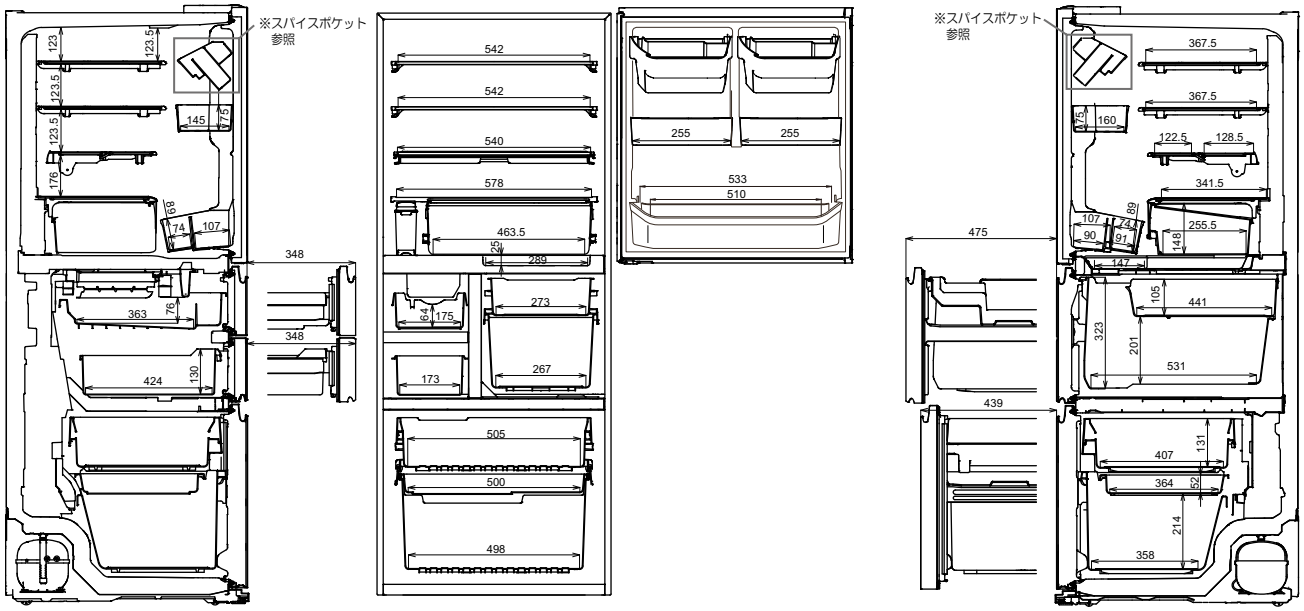

3) スパイスポケット（寸法）

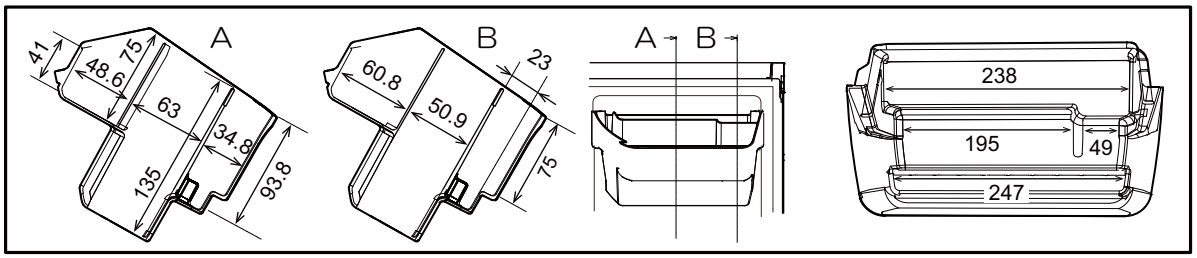

3. 電源プラグ位置

