製品寸法と据え付けスペース

1. 外形寸法

・□は家庭用品表示法に基づく外形寸法

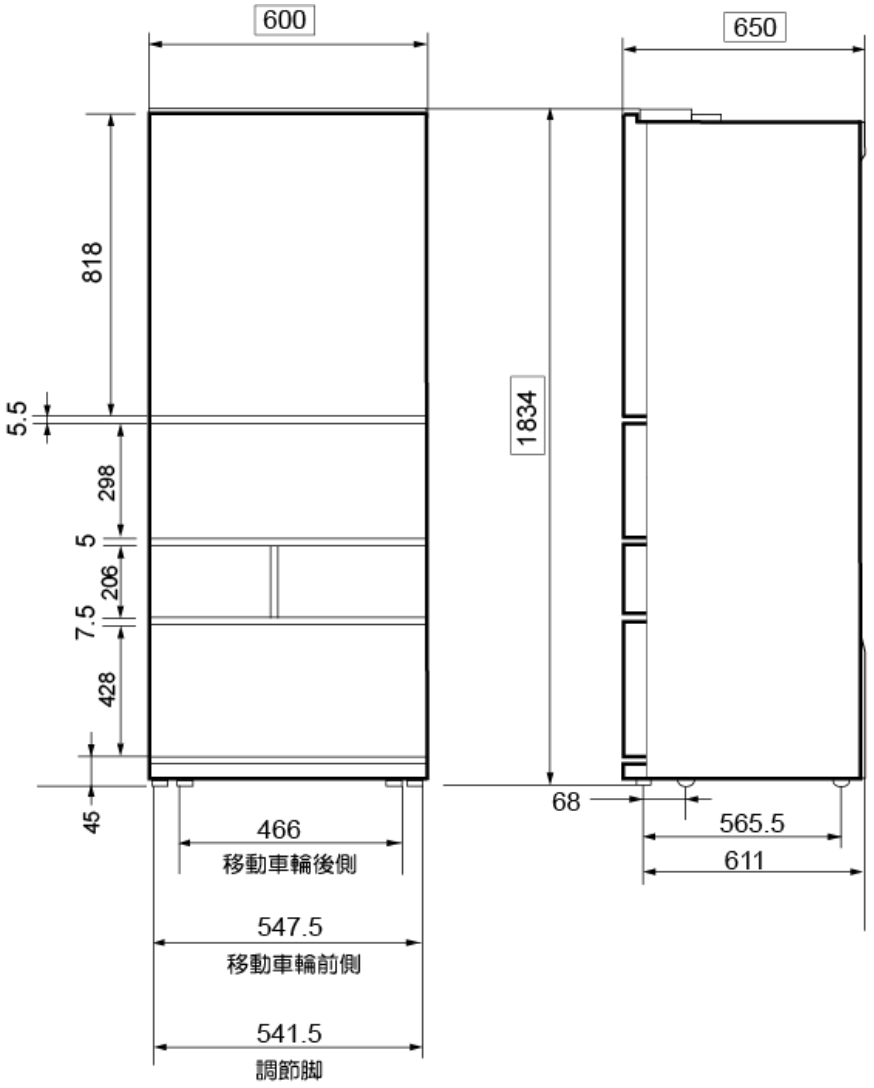

据え付けスペース

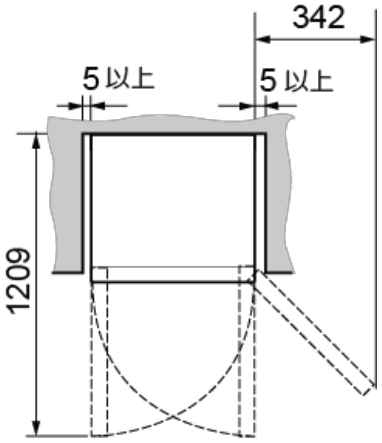

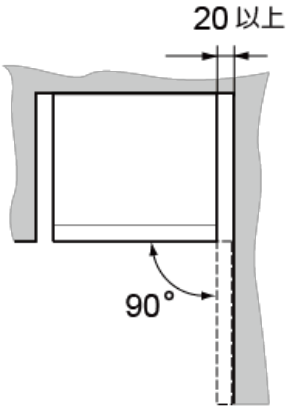

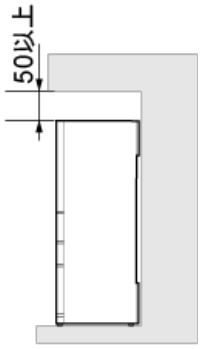

(単位:mm)

2. 庫内寸法

・ 単位:mm
・ 食品を収納できるスペースの目安寸法です。

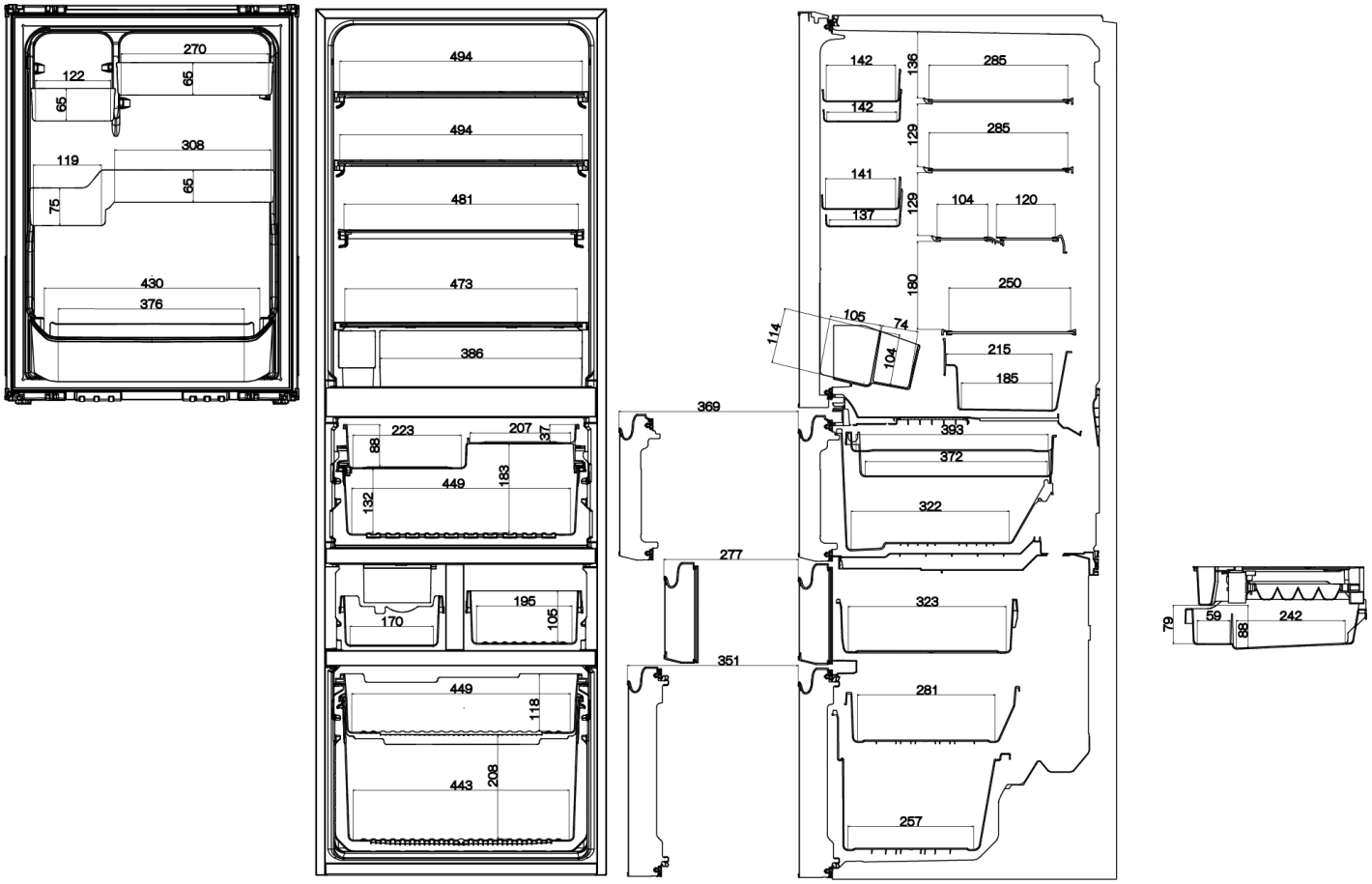

3. 電源プラグ位置

・単位：mm

