## 製品寸法と据え付けスペース

・ （単位：mm、□は家庭用品品質表示法に基づく外形寸法）

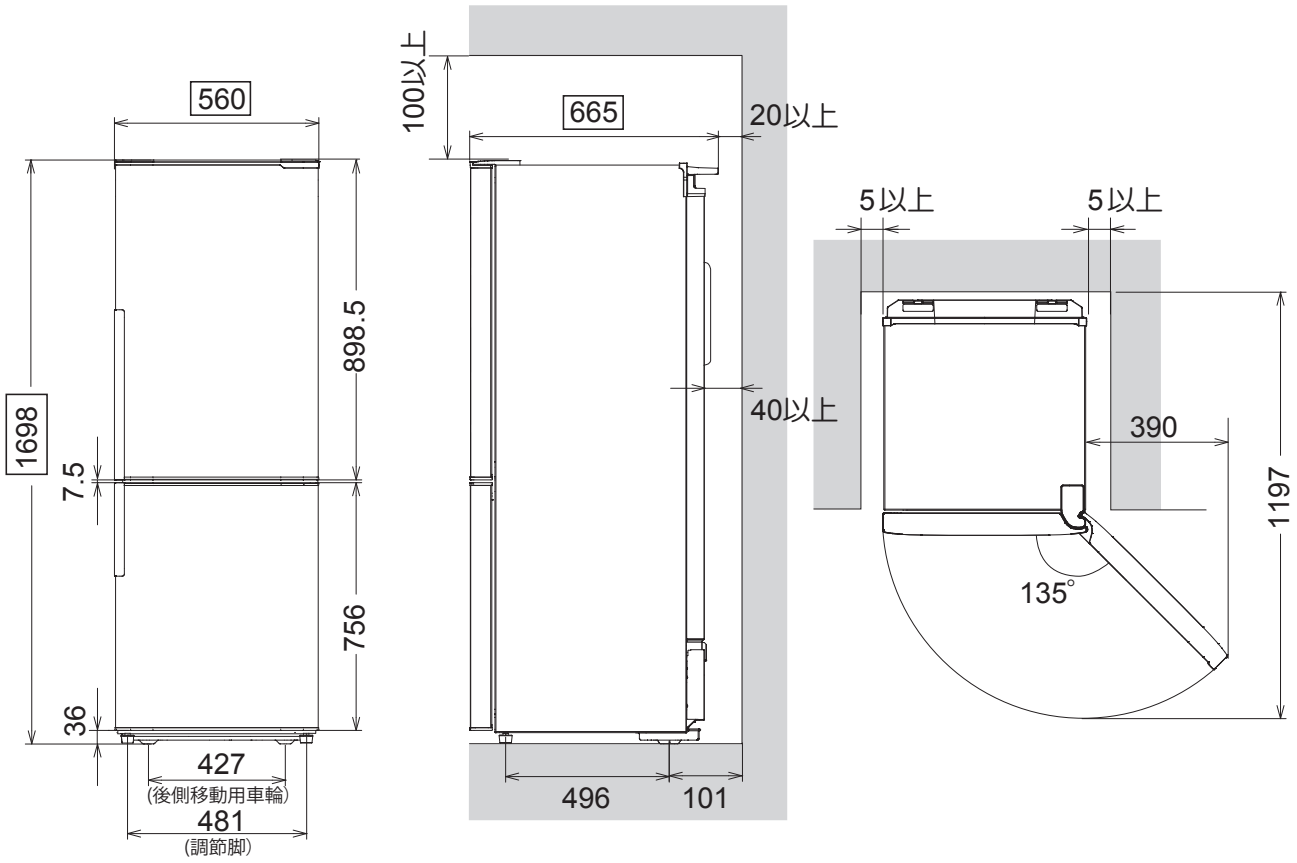


## 庫内寸法

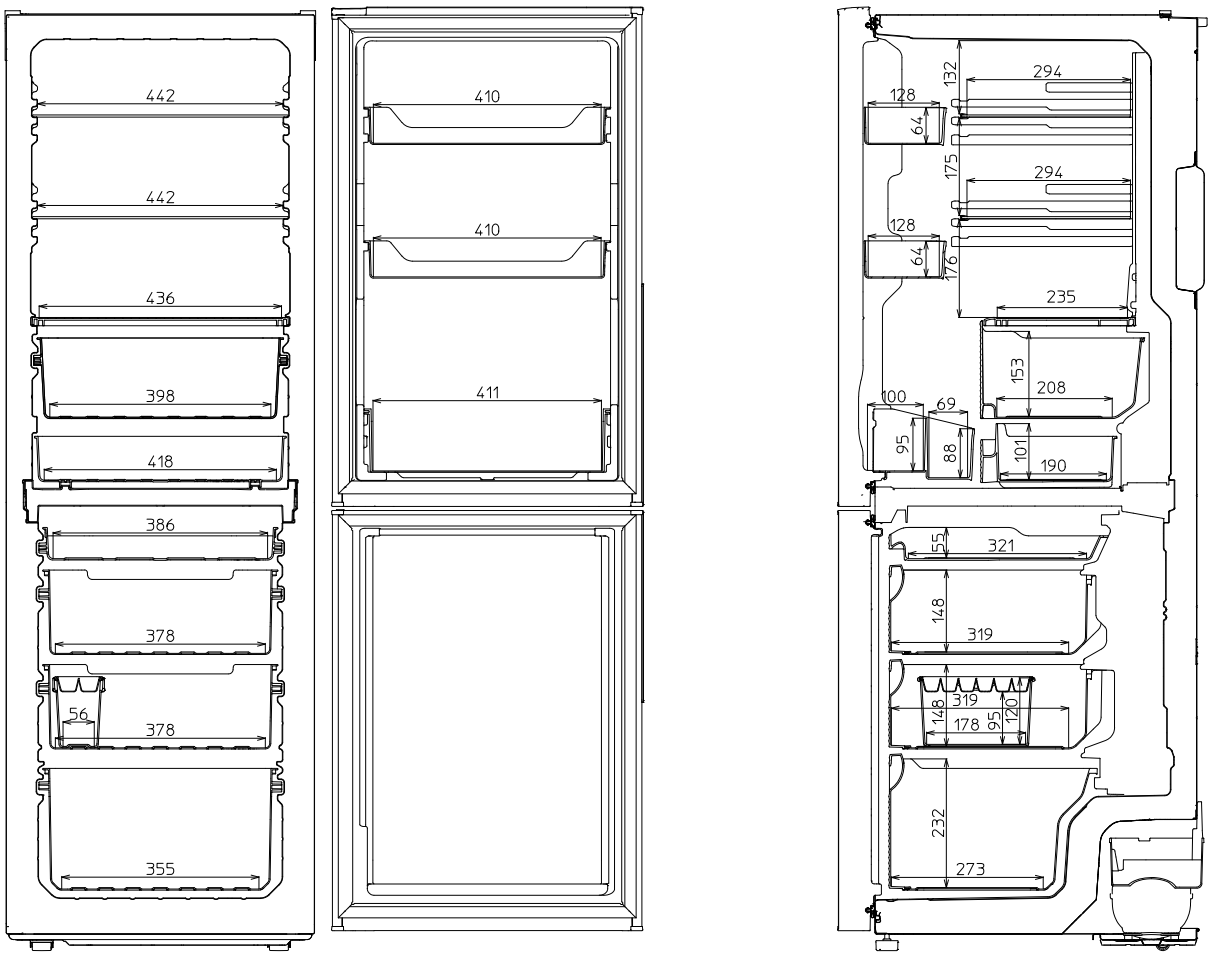

## 電源コード

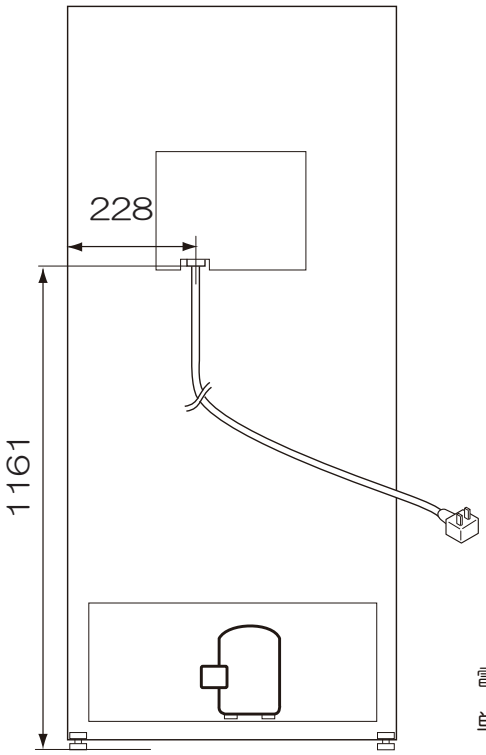


電源コードの長さ：1.95m以上

単位：mm