製品寸法と据え付けスペース

1. 外形寸法

・単位： mm、□内寸法は、家庭用品品質表示法に基づく外形寸法

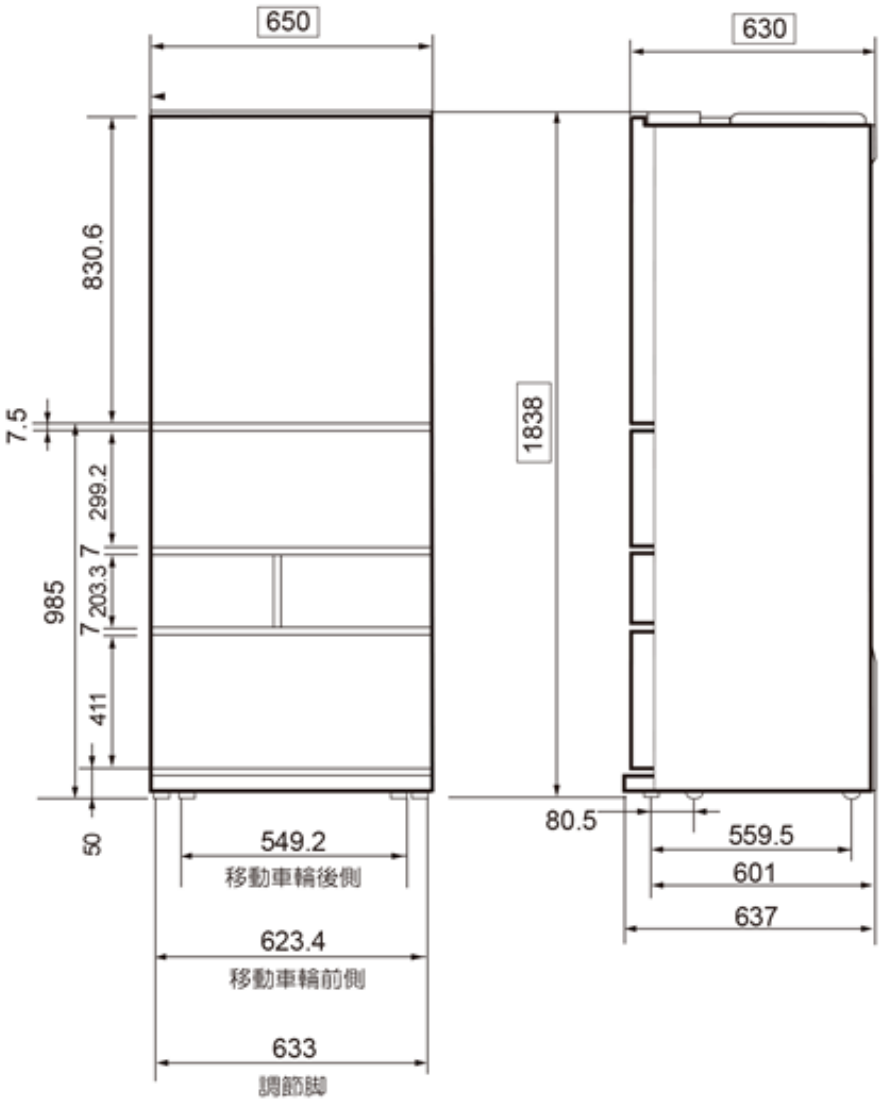

据え付けスペース

・単位：mm

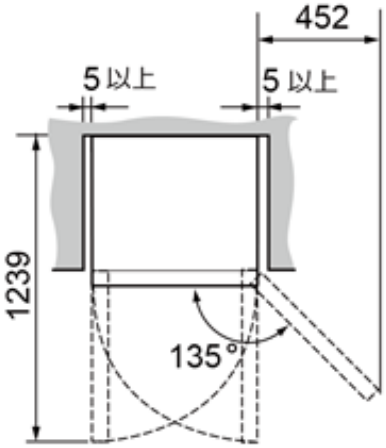

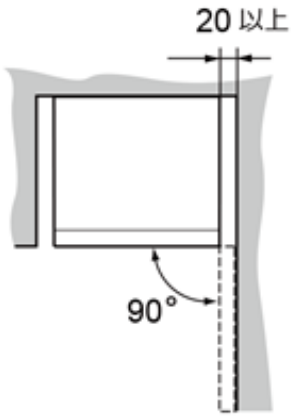

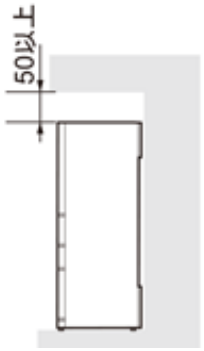

2. 庫内寸法

・ 単位：mm
・ 食品を収納できるスペースの目安寸法です。

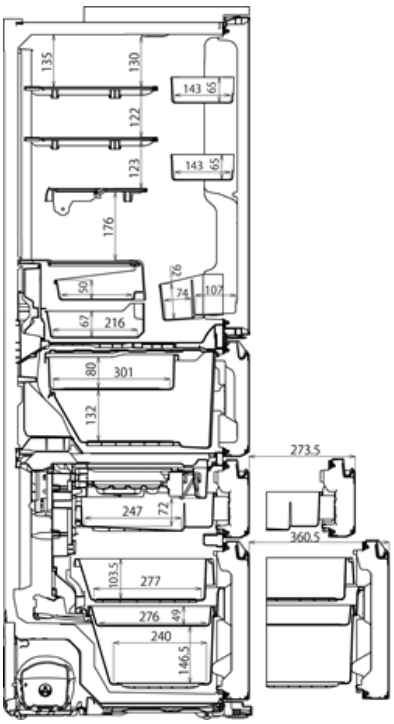

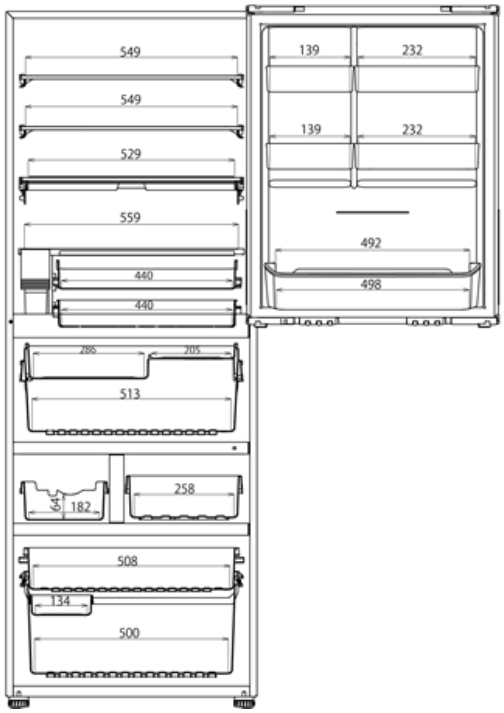

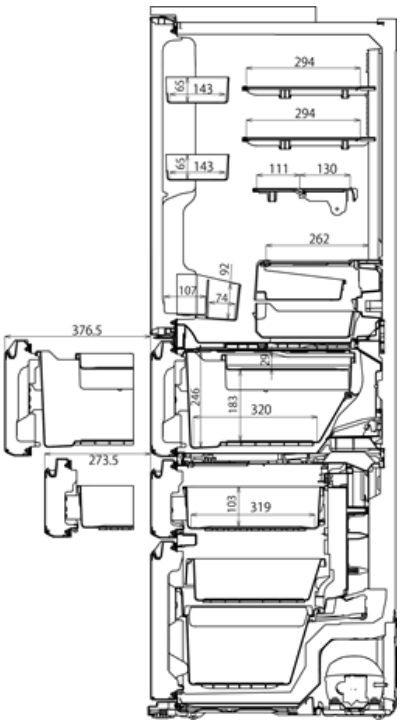

3. 電源プラグ位置

