製品寸法と据え付けスペース

1. 外形寸法

・ 単位：mm、□内寸法は、家庭用品品質表示法に基づく外形寸法

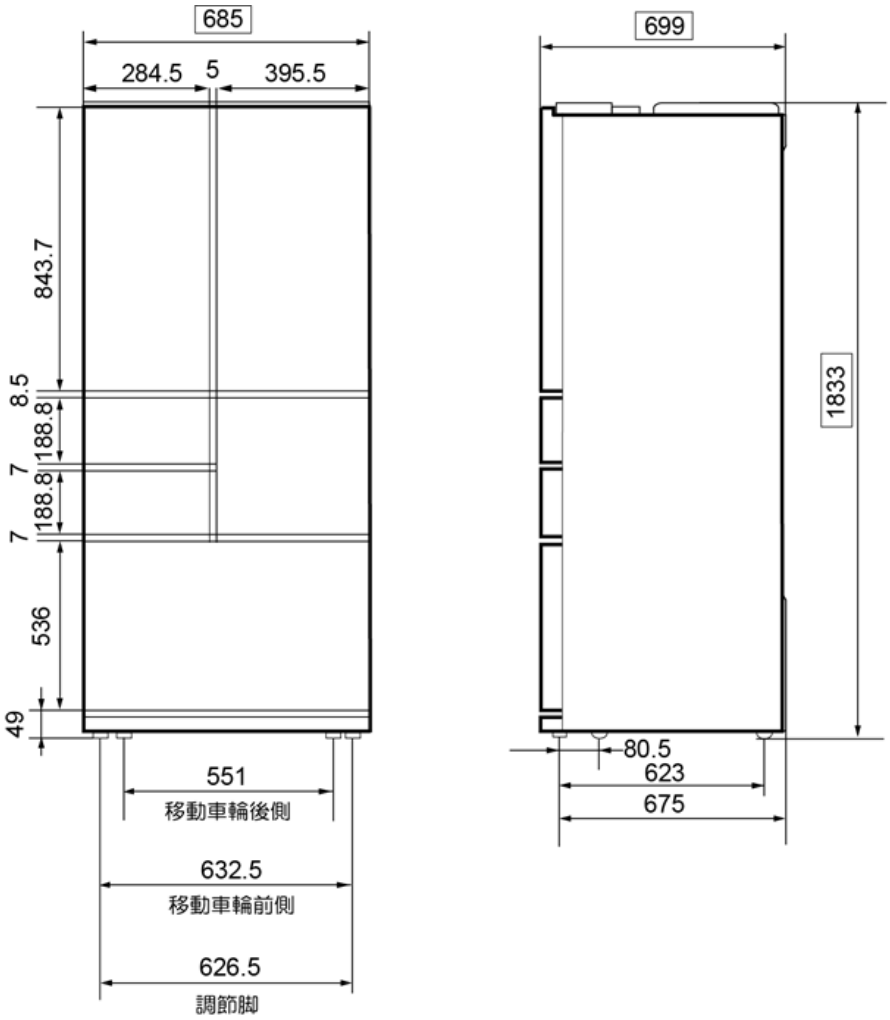

据え付けスペース

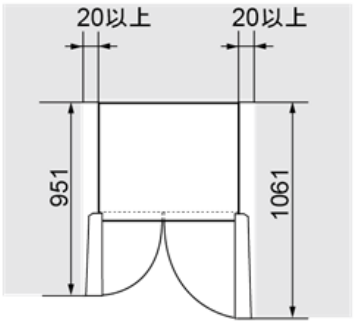

ドア開が左右90度までの場合

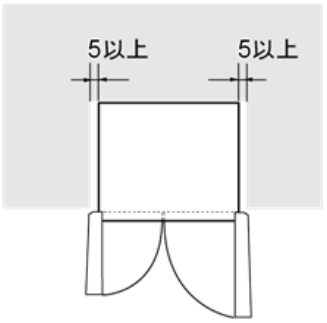

本体正面が開放の場合

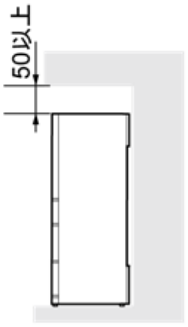

本体上側のスペース

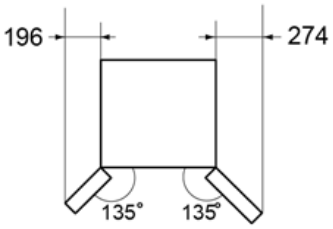

ドア全開時の左右スペース

2. 庫内寸法

・ 単位：mm

・ 食品を収納できるスペースの目安寸法です。

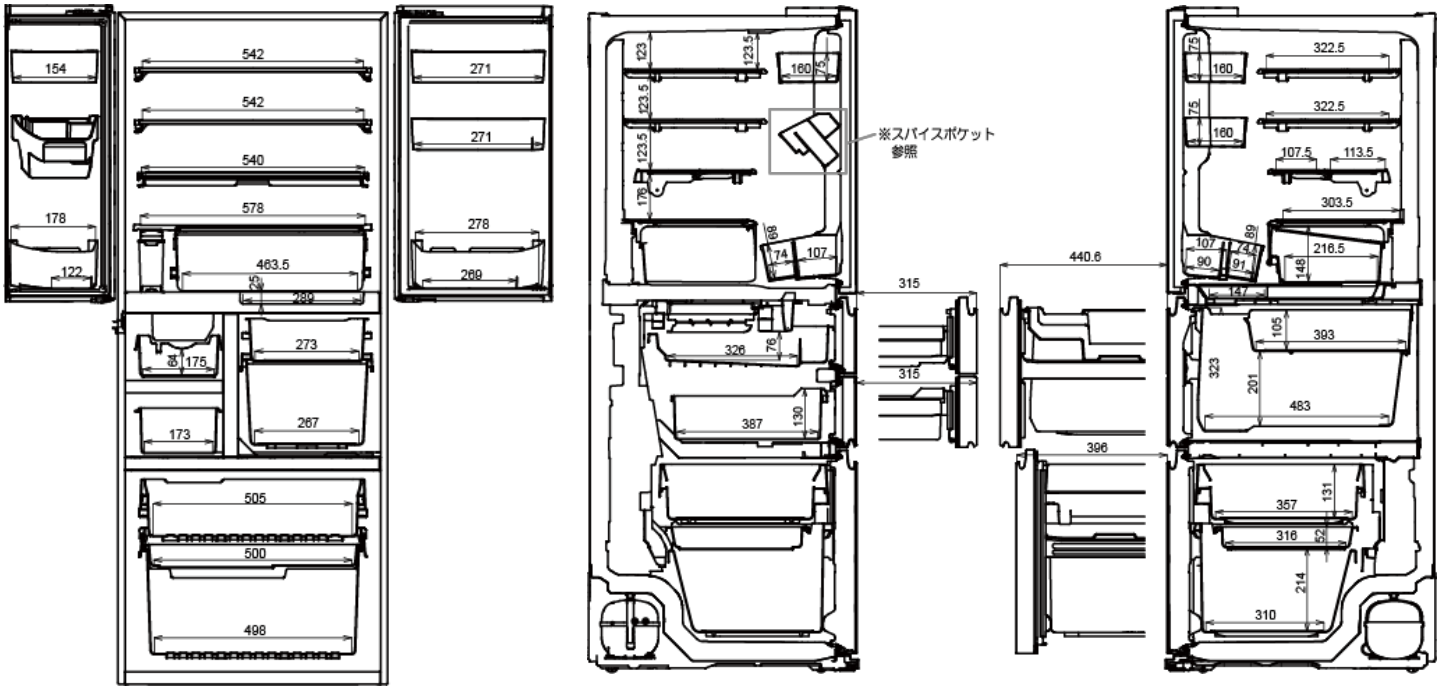

・ スパイスポケット（寸法）

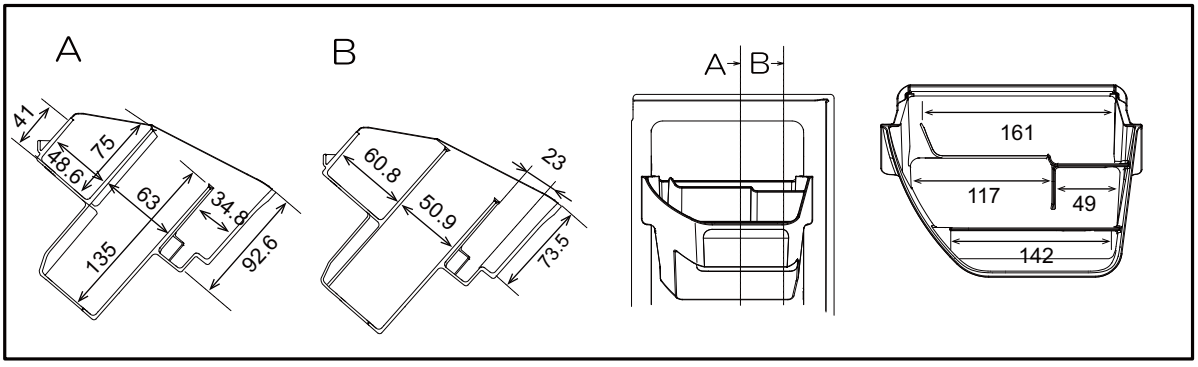

3. 電源プラグ位置

