製品寸法と据え付けスペース

1. 外形寸法

・□は家庭用品品質表示法に基づく外形寸法

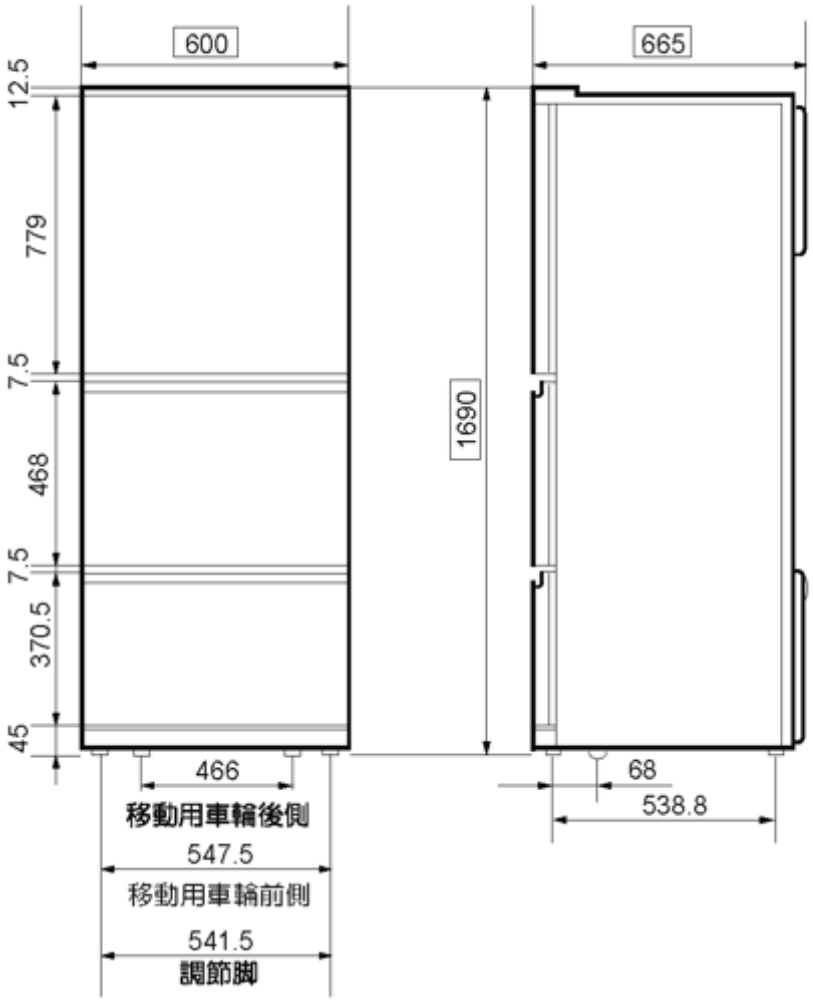

据え付けスペース

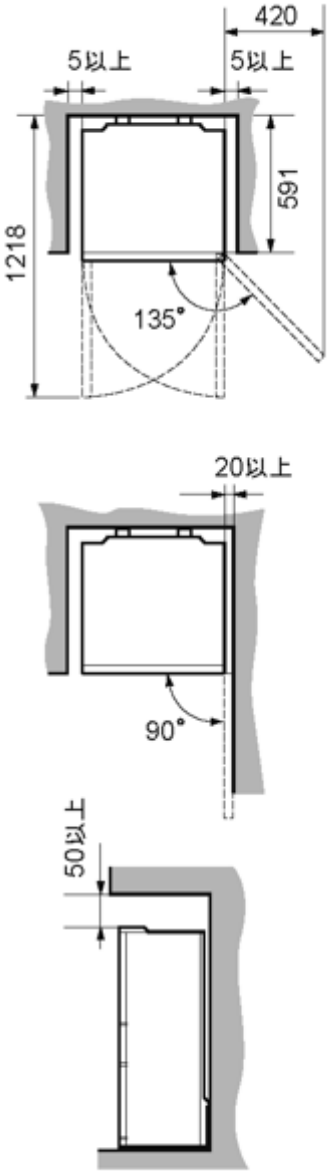

（単位：mm）

2. 庫内寸法

（単位：mm）

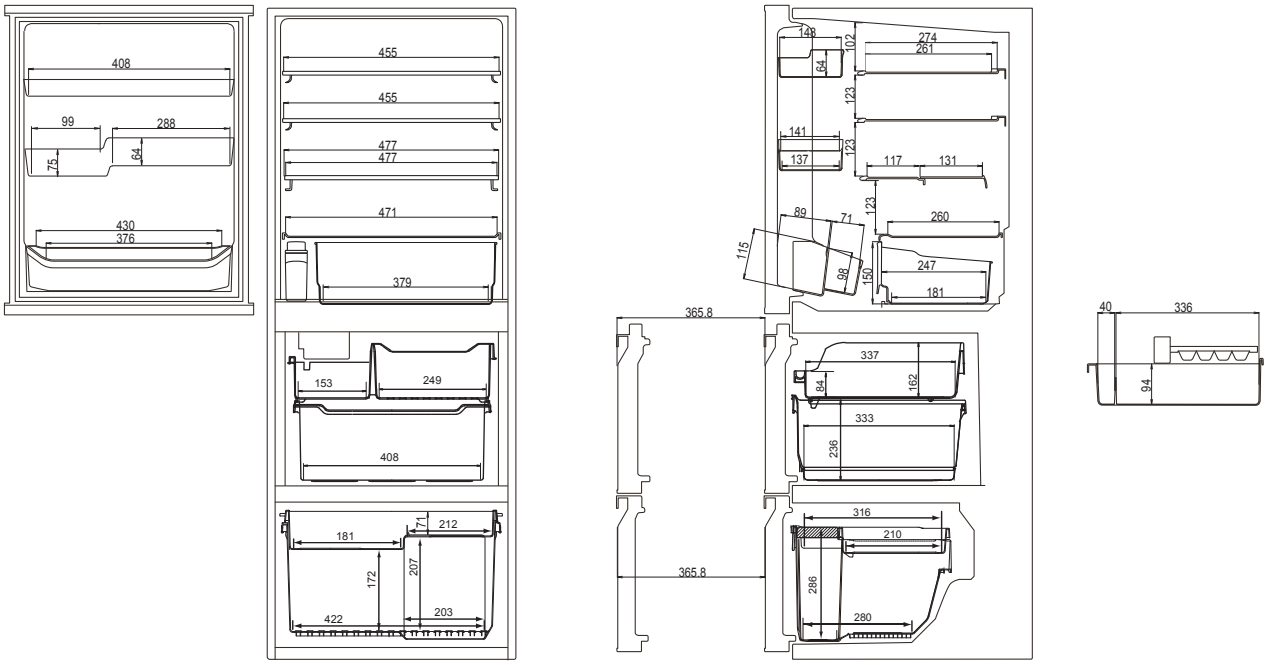

3. 電源プラグ位置

