製品寸法

1. 外形寸法

・口は家庭用品表示法に基づく外形寸法　　（単位：mm）

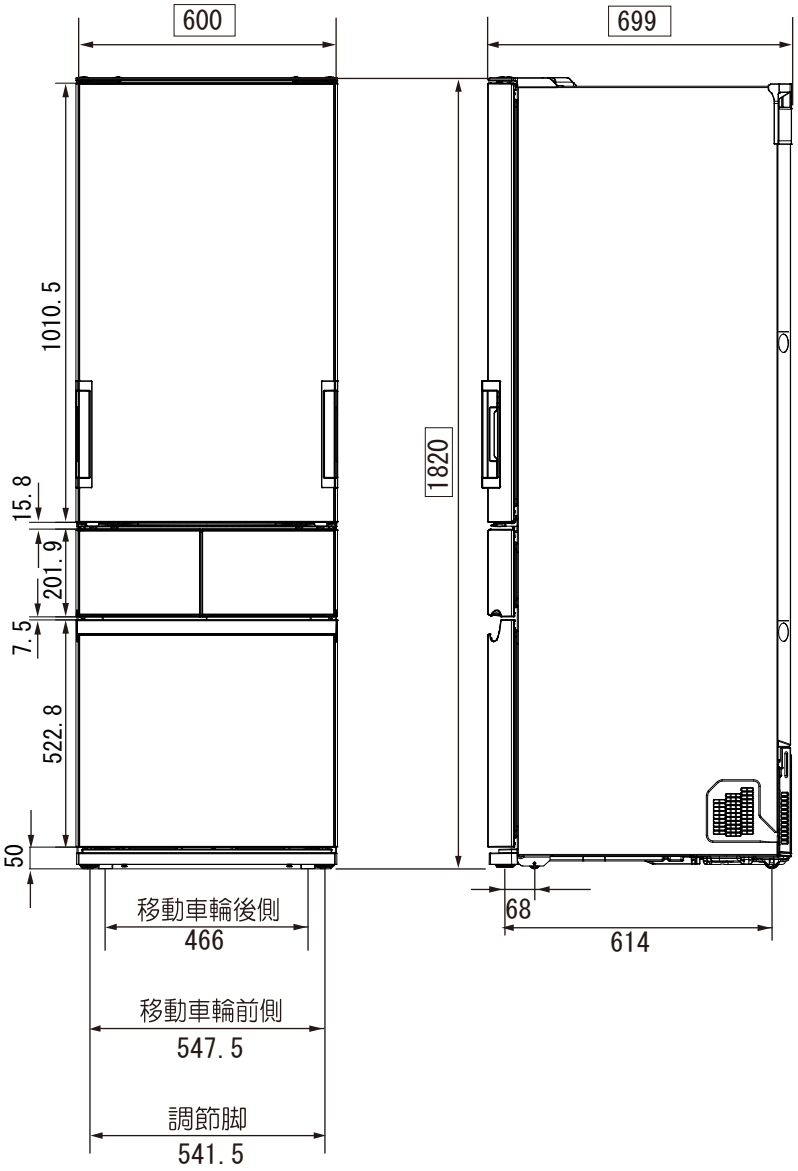

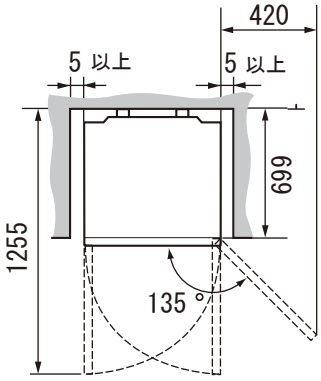

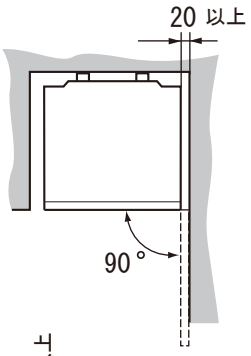

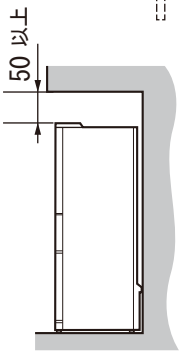

2. 庫内寸法

（単位：mm）

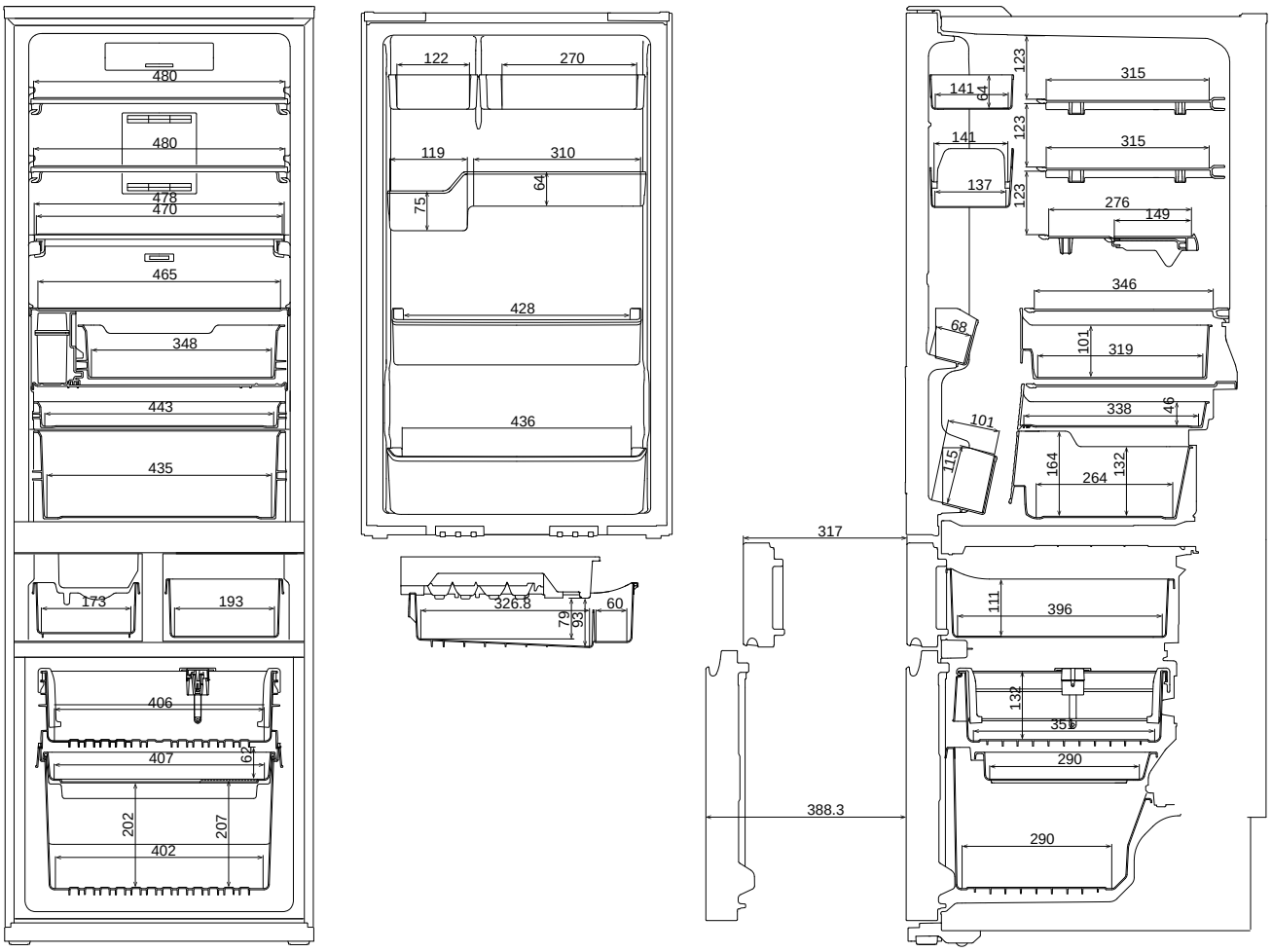

3. 電源プラグ位置

