製品寸法と据え付けスペース

・ （単位：mm、□は家庭用品品質表示法に基づく外形寸法）

1.外形寸法と据え付けスペース

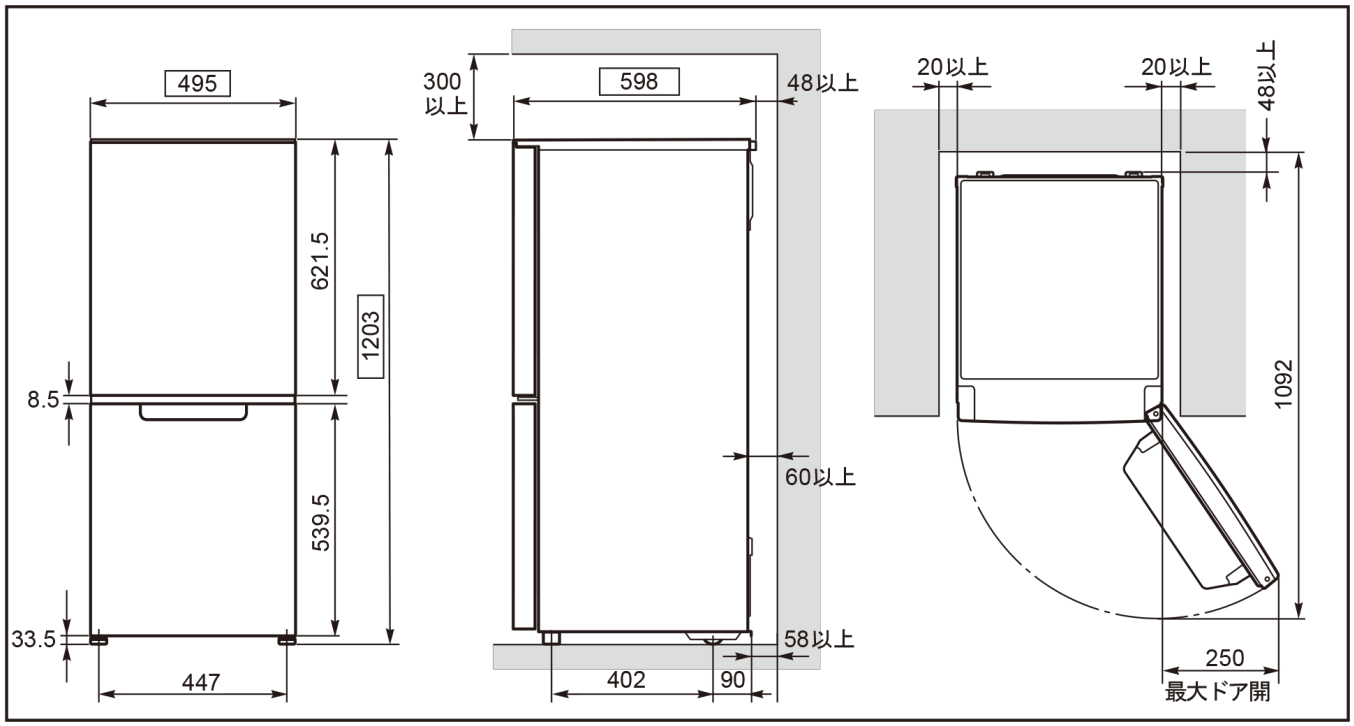

※電子レンジをのせて使うときは、電子レンジの脚間寸法(外側)が幅410㎜×奥行340㎜以内を目安としてください。

2.庫内寸法

・単位：mm

・食品を収納できるスペースの目安寸法です。

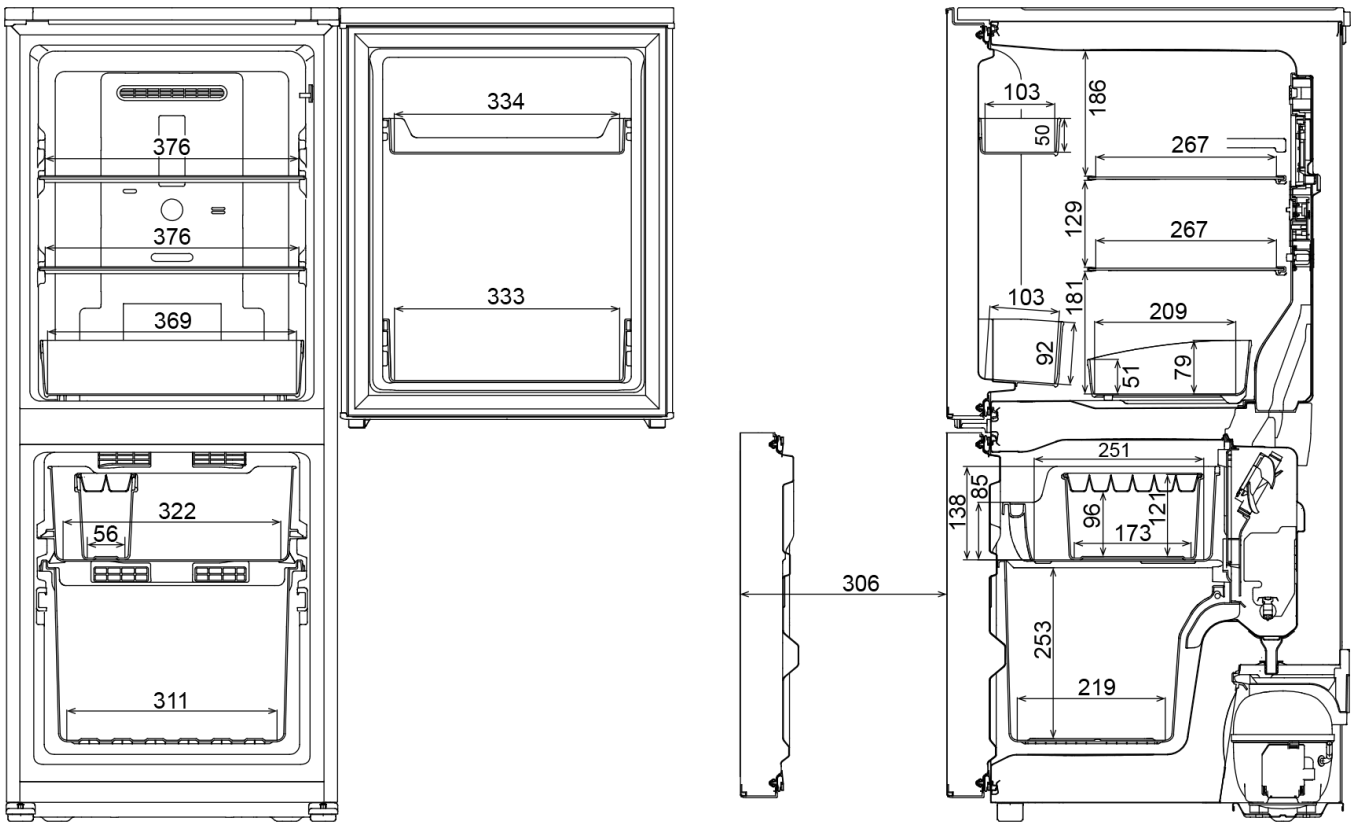

3.電源コード

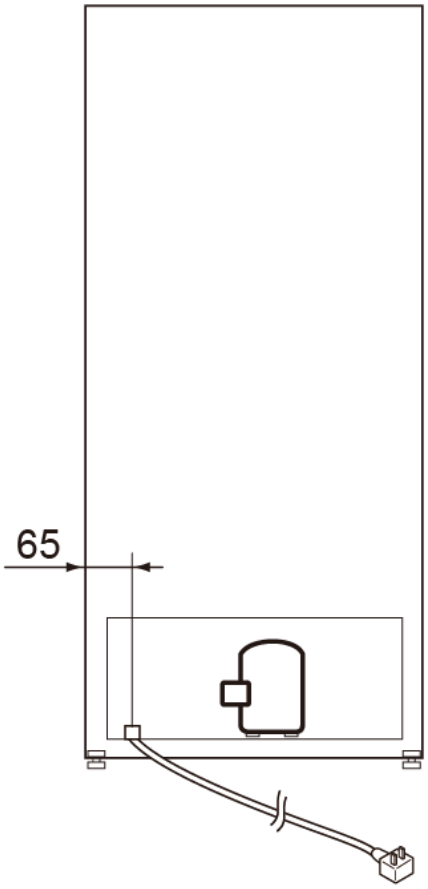

電源コードの長さ：1.93m以上