製品寸法と据え付けスペース

・ （単位：mm、□は家庭用品品質表示法に基づく外形寸法）

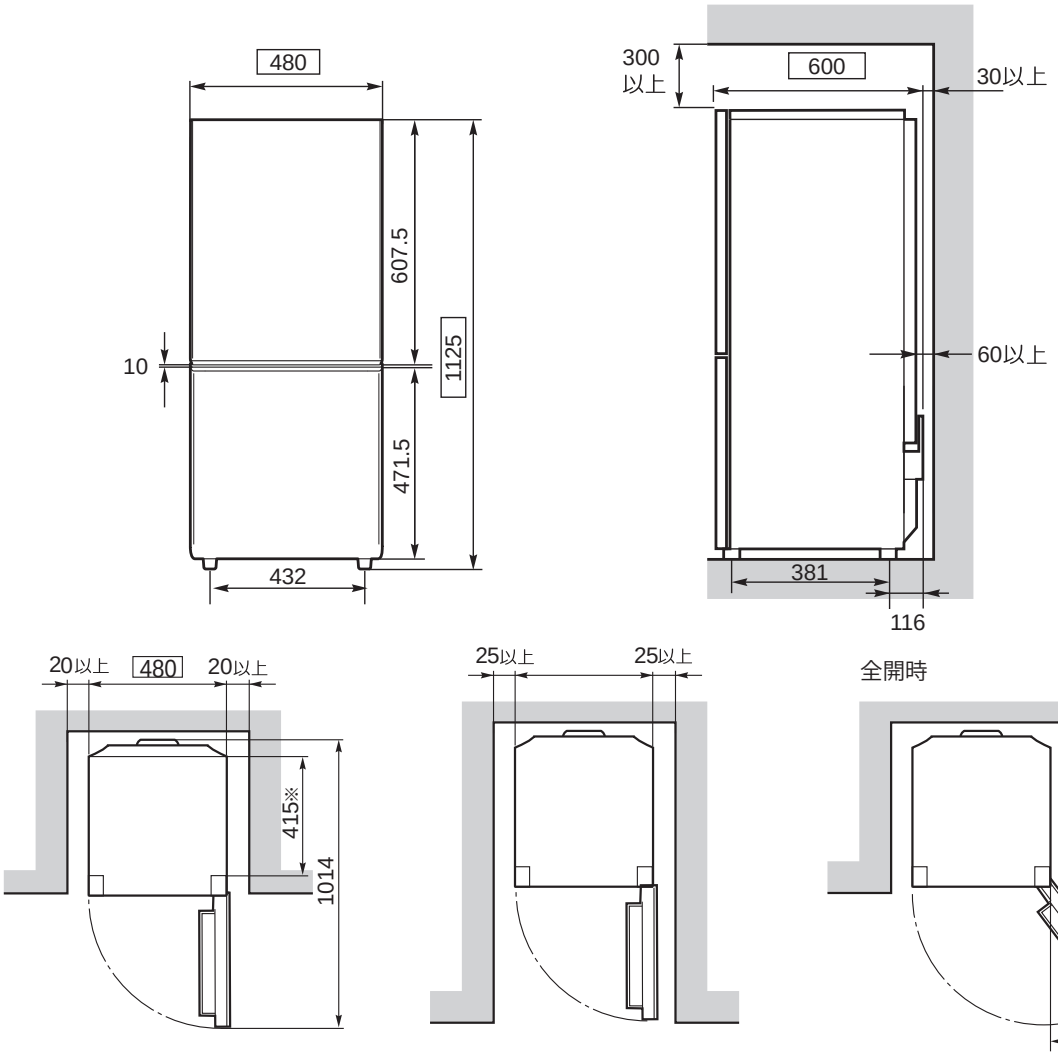

※ 電子レンジをのせて使うときは、電子レンジの脚間寸法（外側）が幅 410 mm ×奥行 340 mm 以内を目安としてください。

庫内寸法

・単位：mm

・食品を収納できるスペースの目安寸法です。

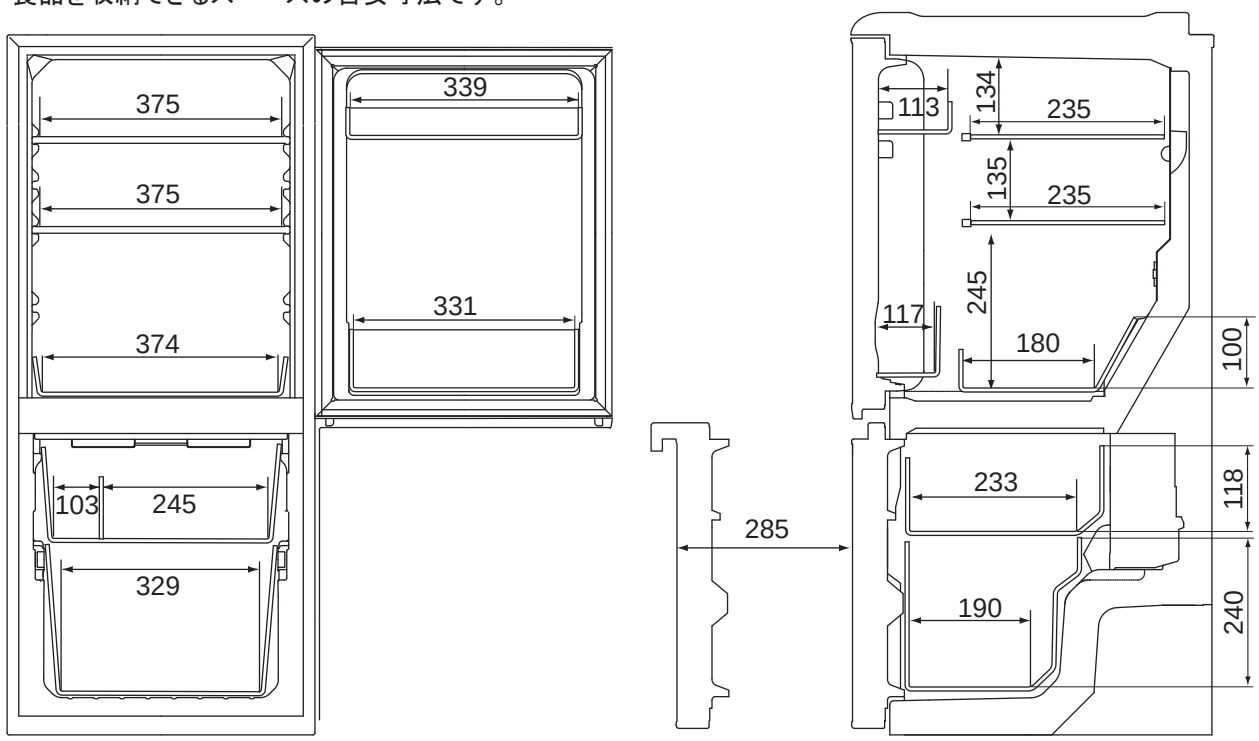

電源コード

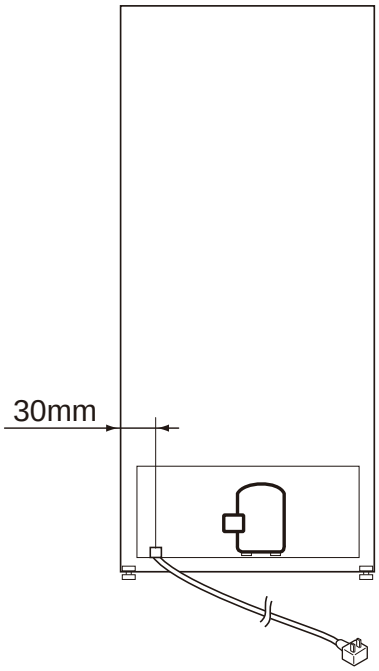

電源コードの長さ：1.93m