製品寸法と据え付けスペース

1. 外形寸法

・ 単位：mm、□内寸法は、家庭用品品質表示法に基づく外形寸法

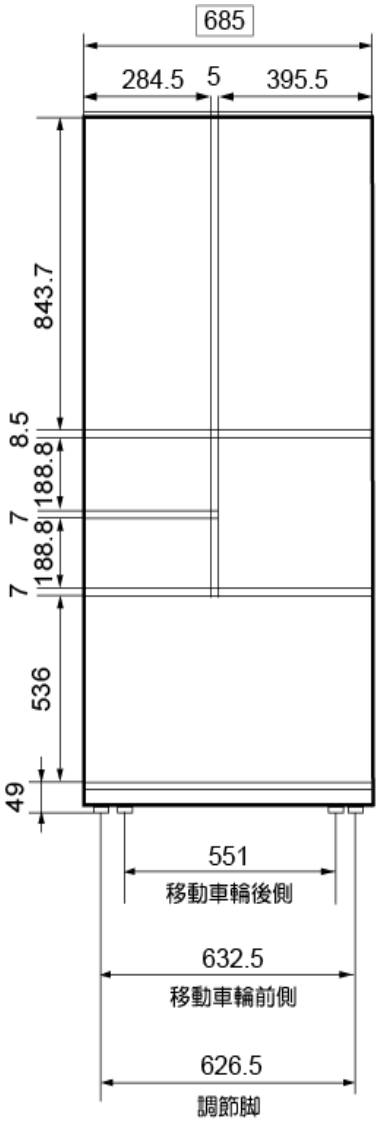

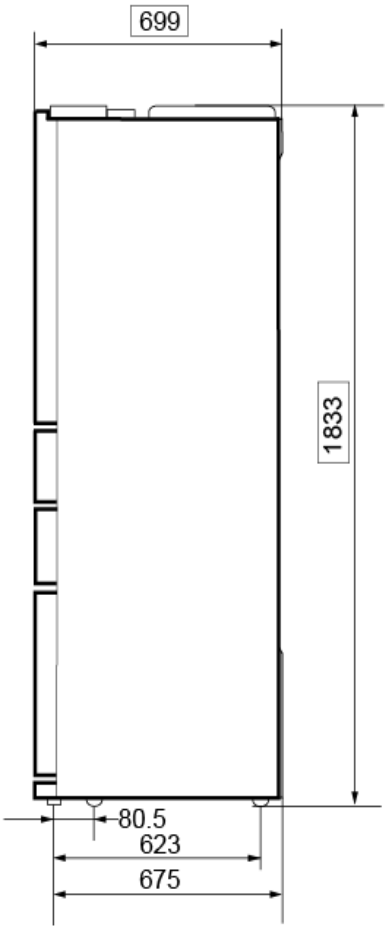

据え付けスペース

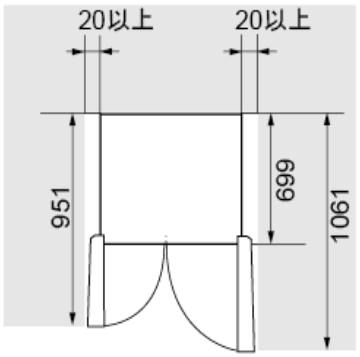

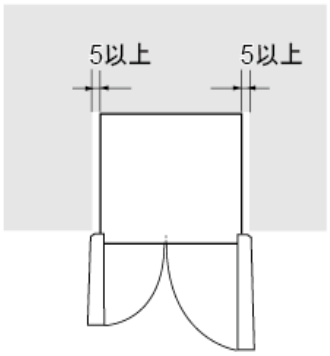

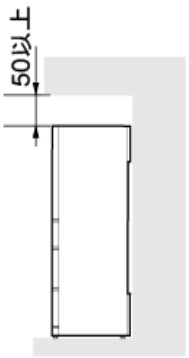

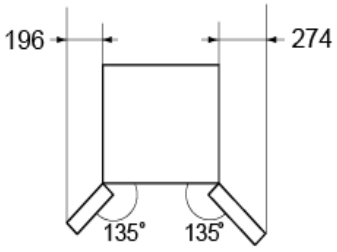

2. 庫内寸法

・ 単位：mm

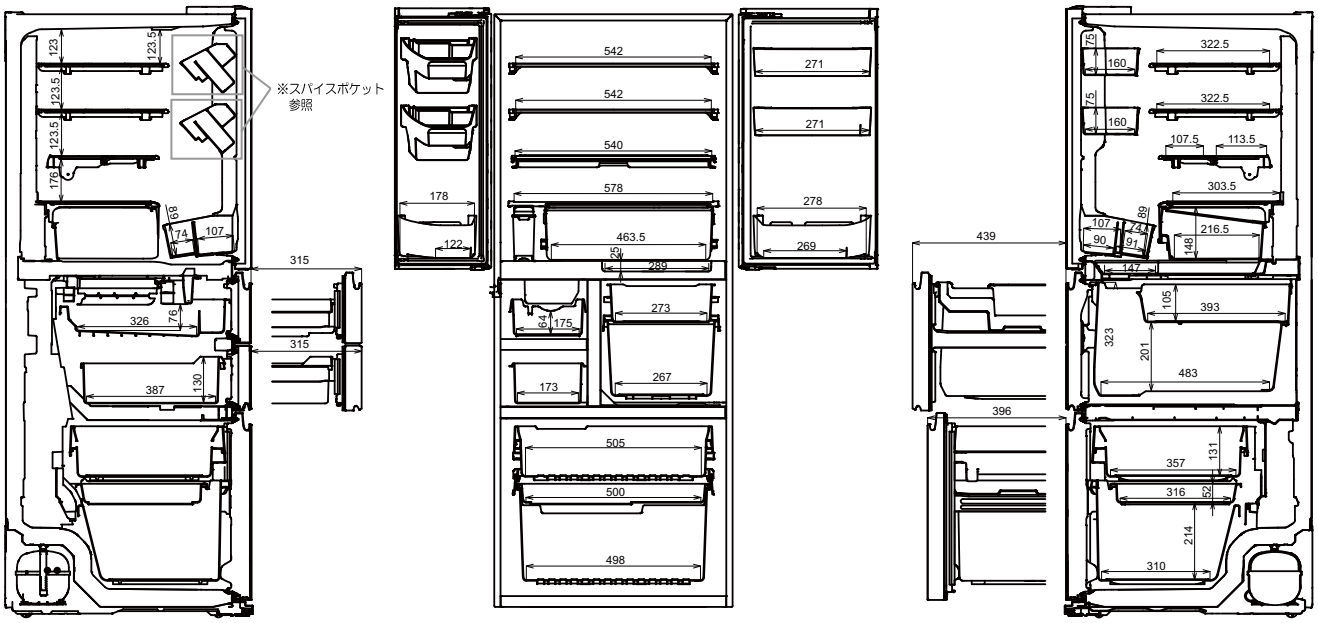

・ スパイスポケット（寸法）

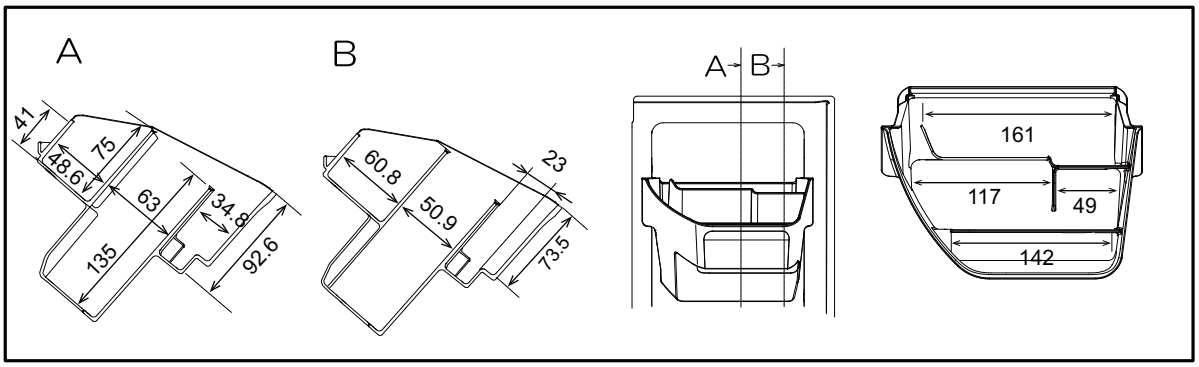

3. 電源プラグ位置

