製品寸法と据え付けスペース

1. 外形寸法

・単位： mm、□内寸法は、家庭用品品質表示法に基づく外形寸法

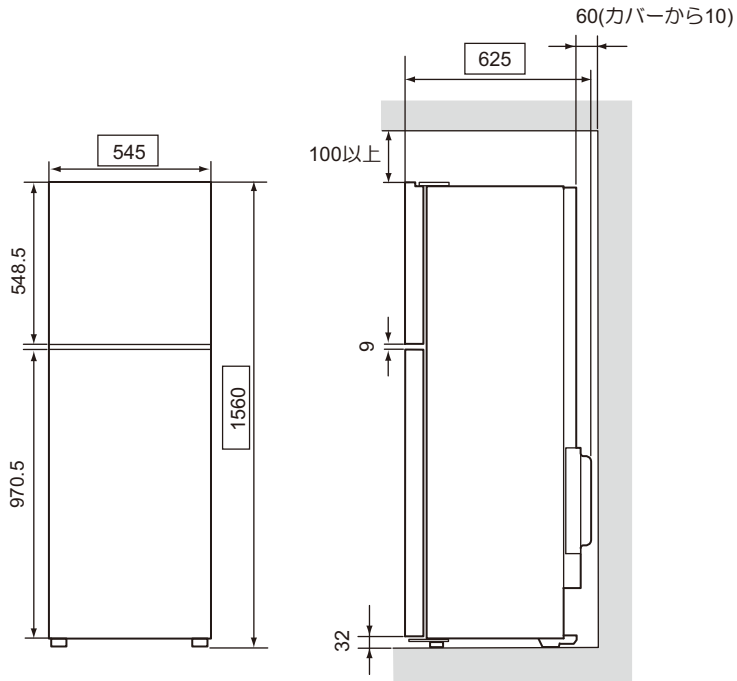

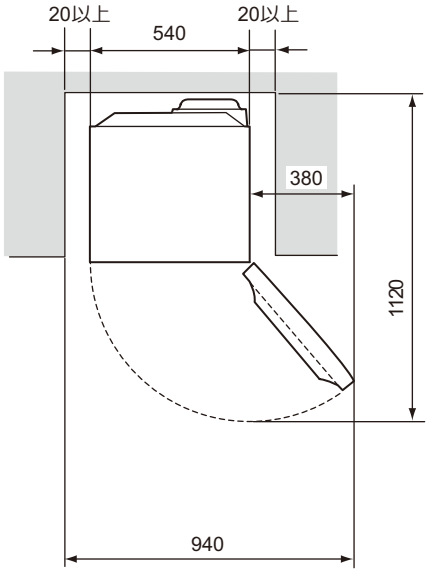

(単位:mm)

2. 庫内寸法

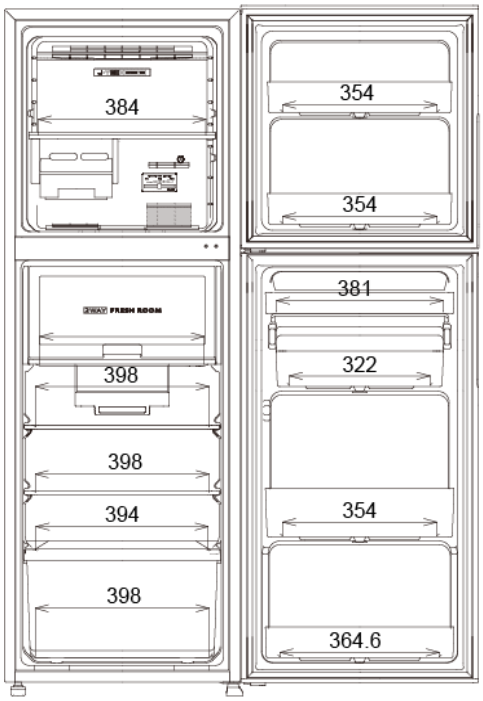

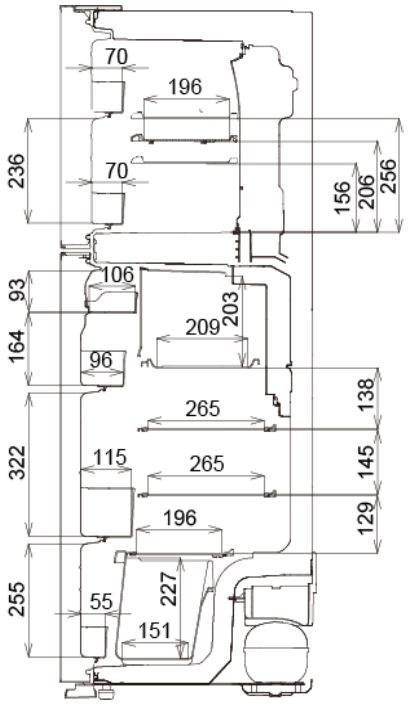

(単位:mm)

3. 電源コード

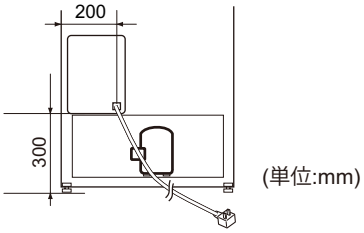

(単位:mm)

電源コードの長さ：1.9m以上