製品寸法と据え付けスペース

（単位：mm、□内寸法は家庭用品品質表示法に基づく外形寸法）

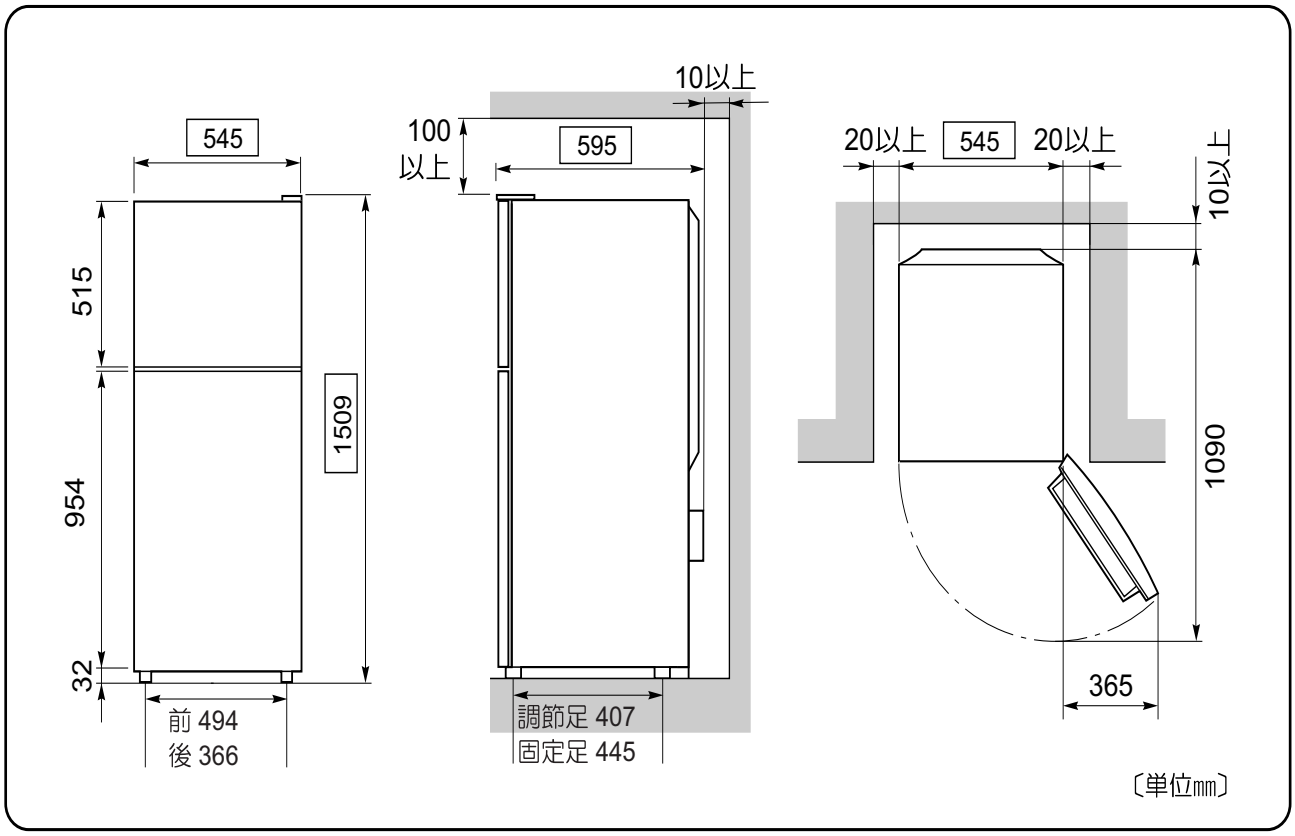

庫内寸法

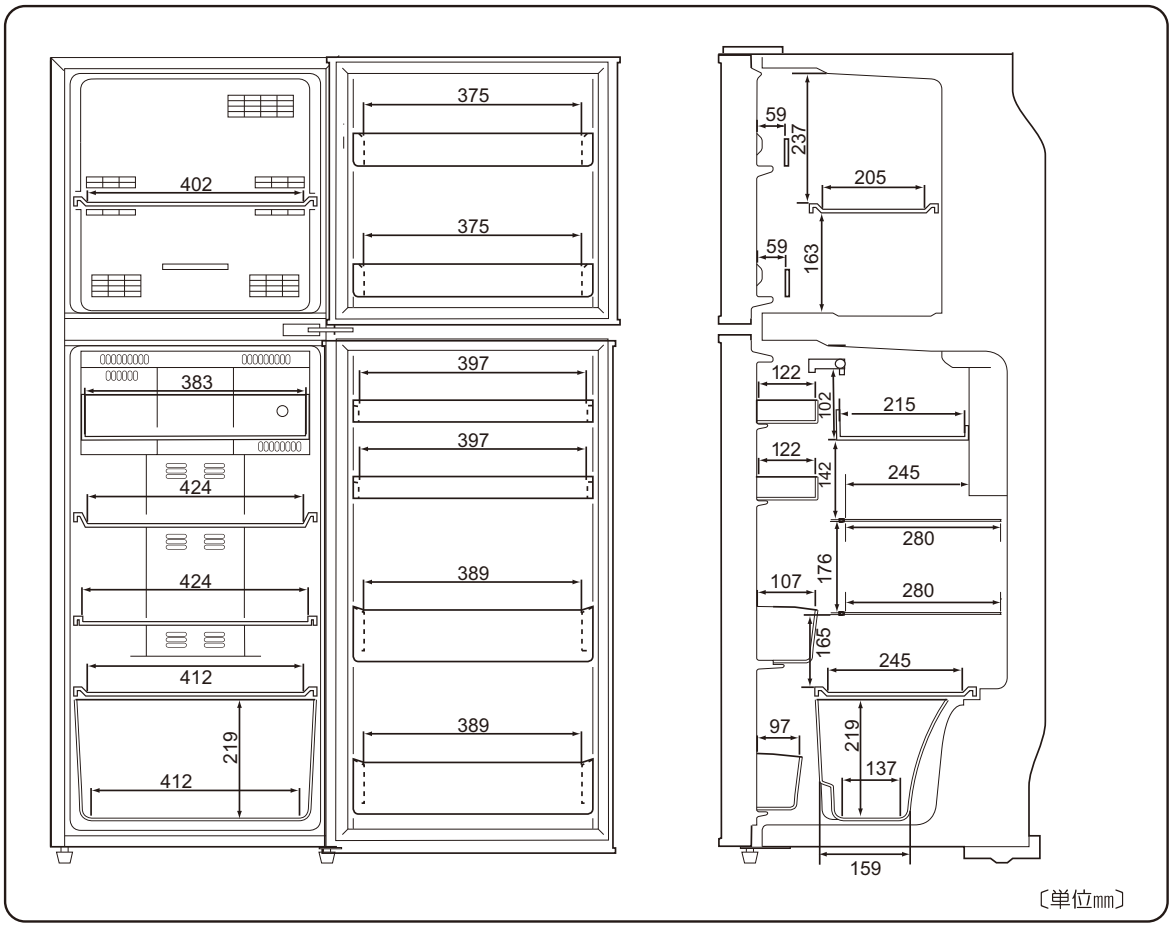

電源コード

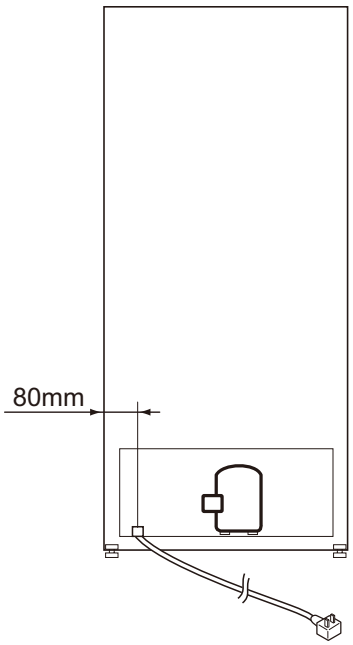

電源コードの長さ：1.87m