製品寸法と据え付けスペース

・ （単位：mm、□は家庭用品品質表示法に基づく外形寸法）

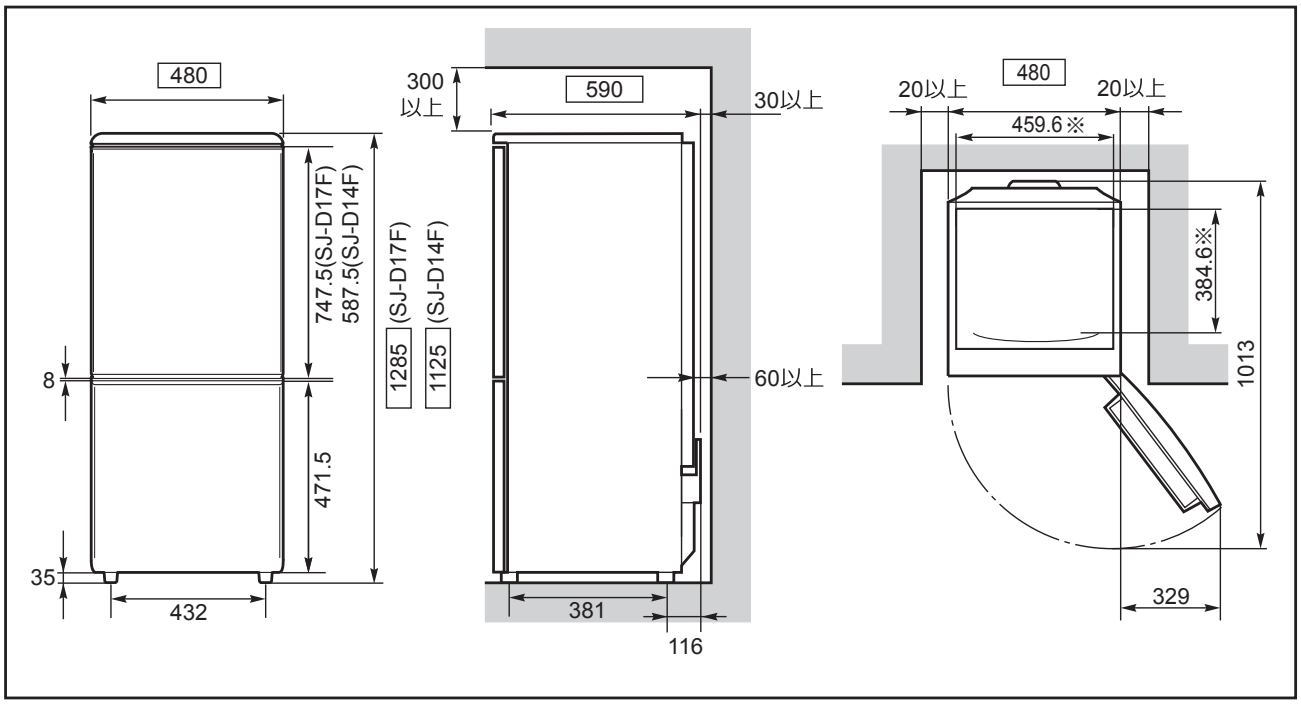

※ 電子レンジをのせて使うときは、電子レンジの脚間寸法（外側）が幅 410 mm × 奥行 340 mm 以内を目安としてください。

庫内寸法

・ 単位：mm
・ 食品を収納できるスペースの目安寸法です。

1. SJ-D17F タイプ

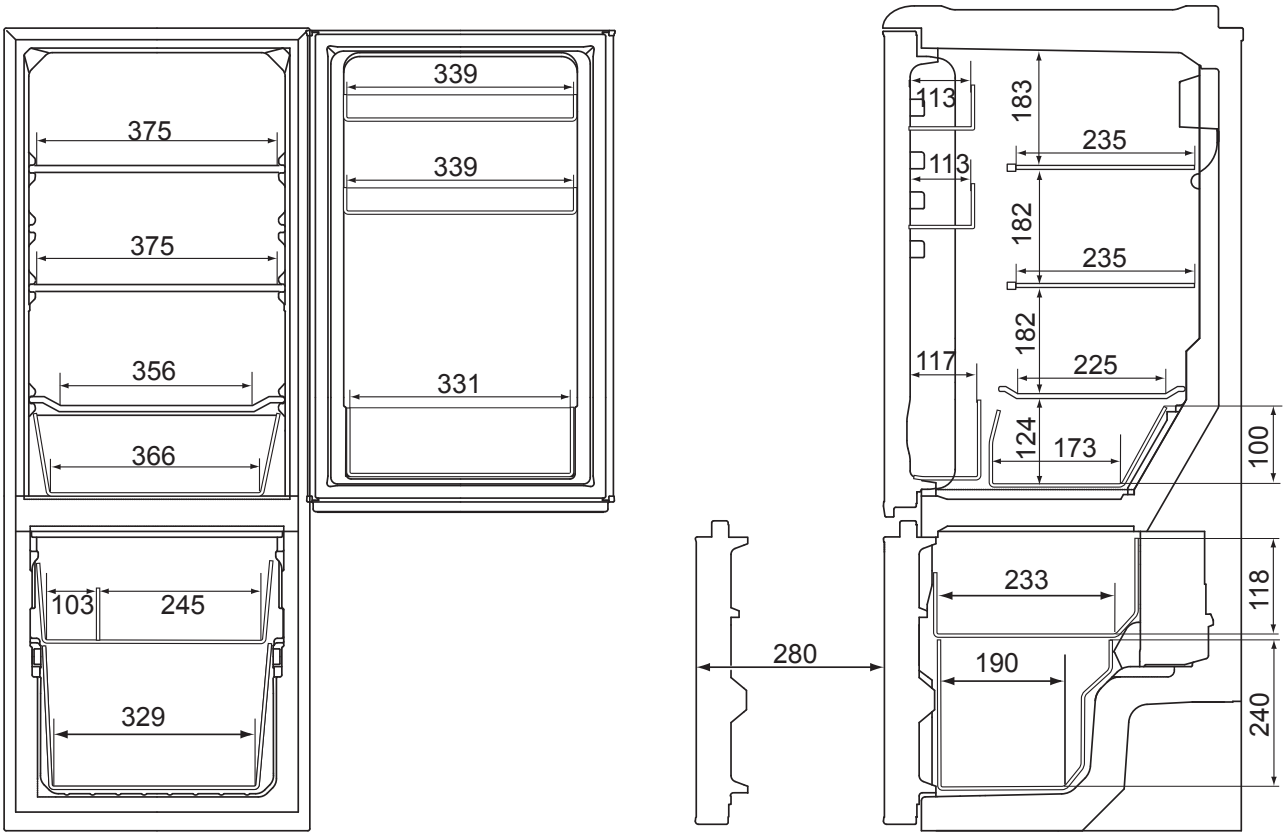

庫内寸法

- 単位：mm
- 食品を収納できるスペースの目安寸法です。

2. SJ-D14F タイプ

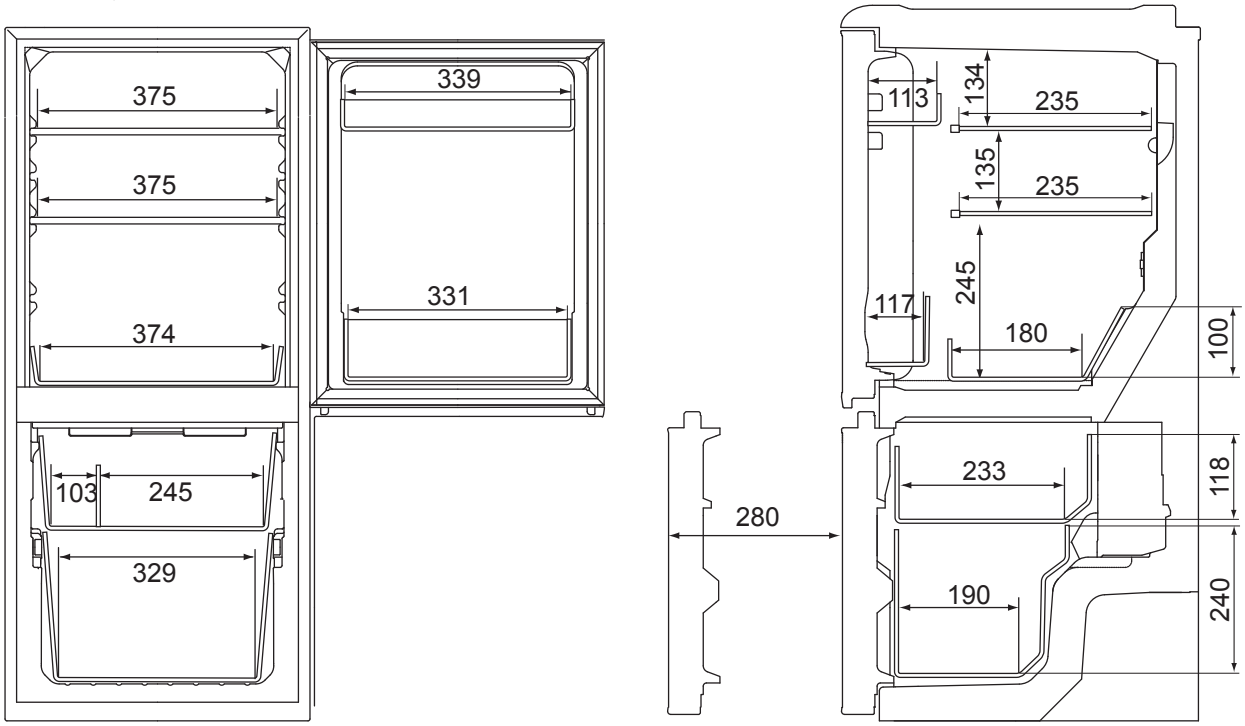

3. 電源コード

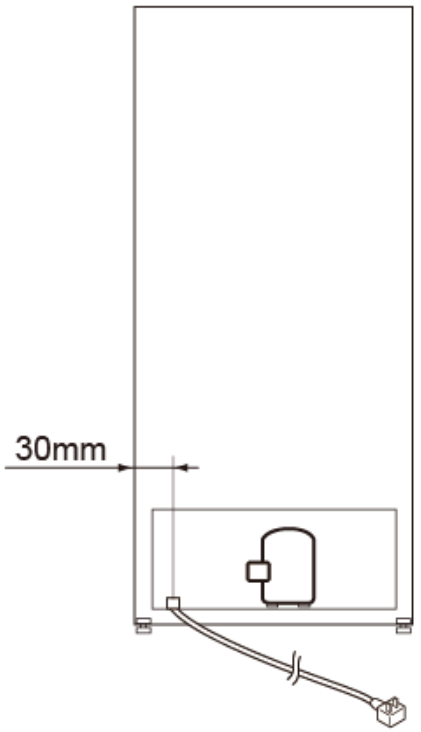

電源コードの長さ：1.93m