製品寸法と据え付けスペース

・ （単位：mm、□は家庭用品品質表示法に基づく外形寸法）

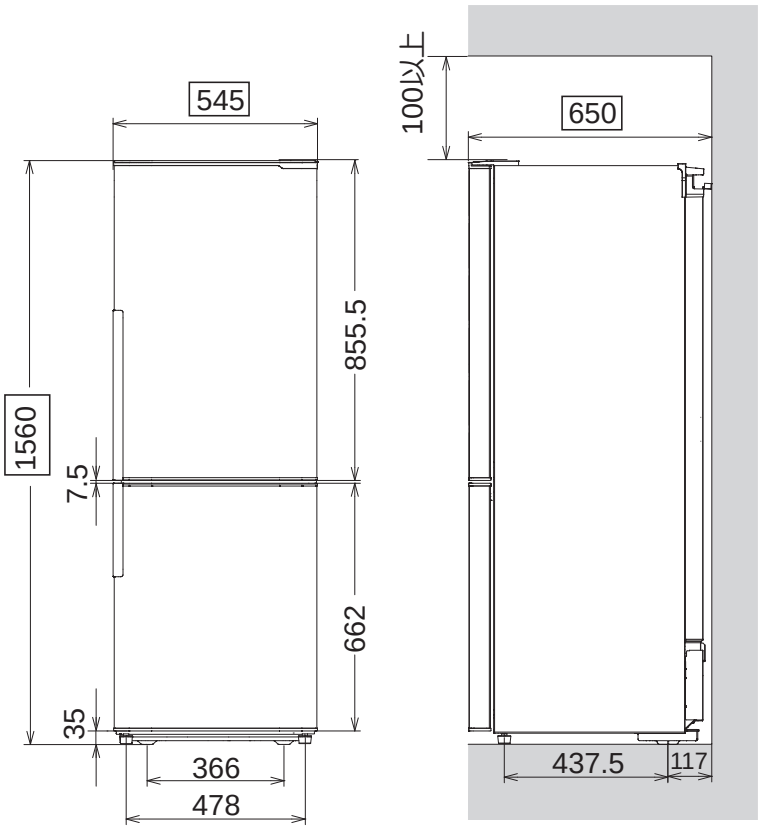

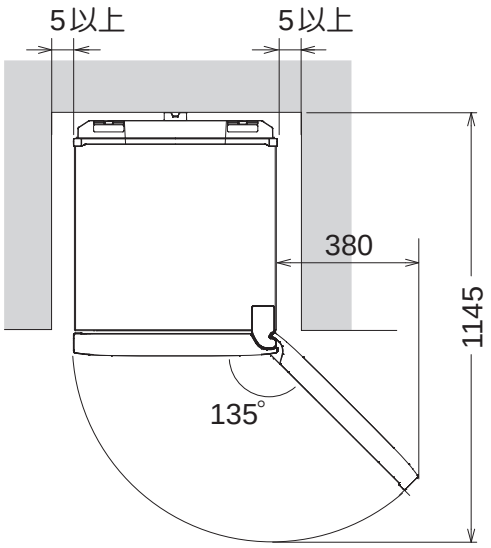

庫内寸法

・単位：mm

・食品を収納できるスペースの目安寸法です。

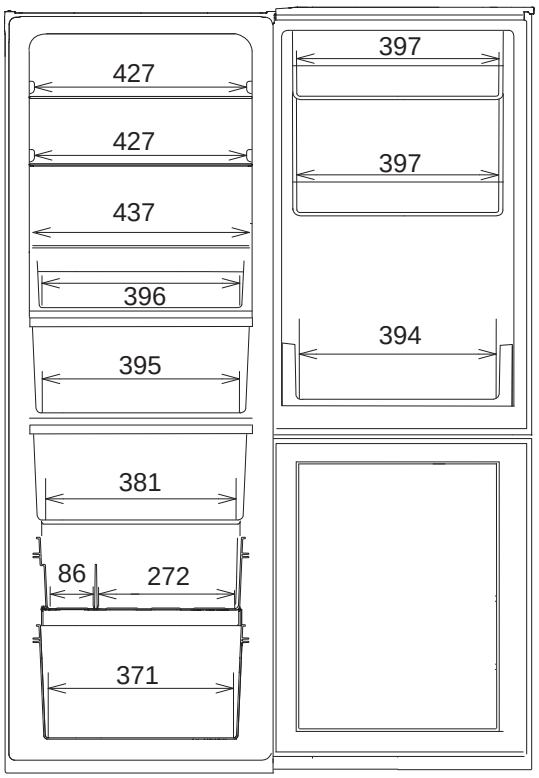

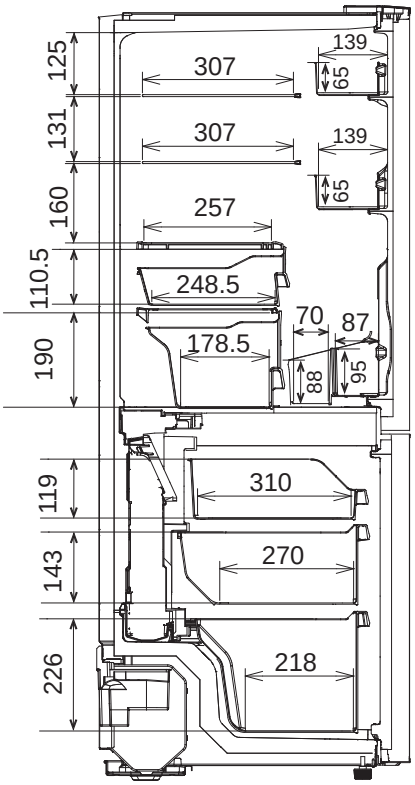

電源コード

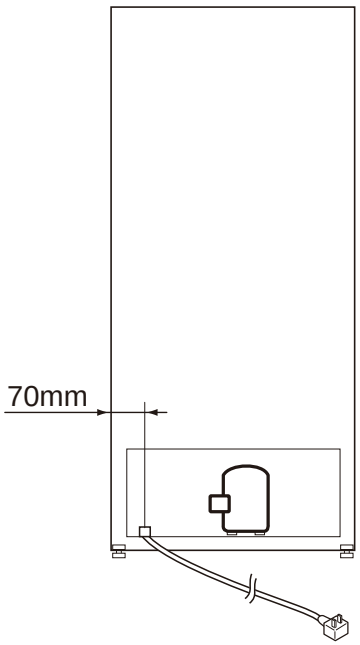

電源コードの長さ：1.87m