製品寸法と据え付けスペース

1. 外形寸法

・ 単位：mm、□内寸法は、家庭用品品質表示法に基づく外形寸法

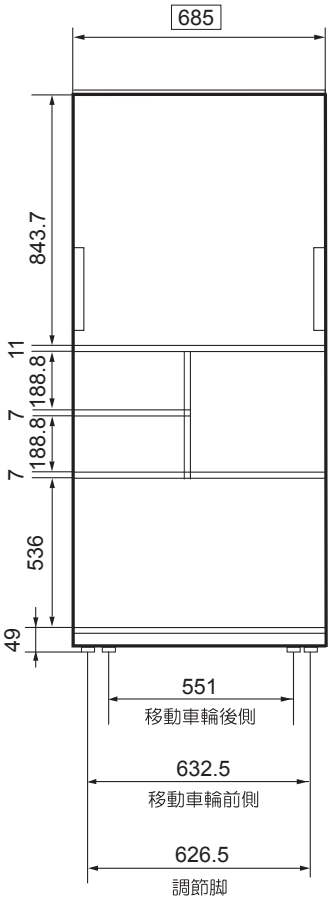

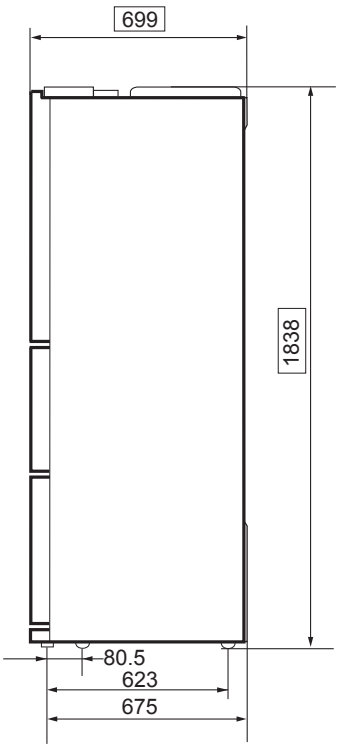

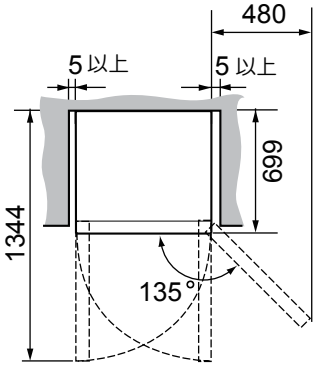

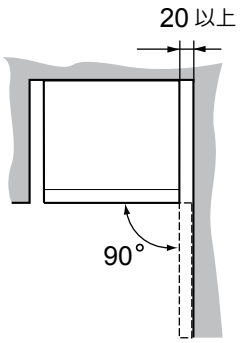

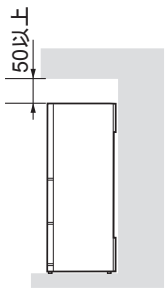

電源プラグ位置

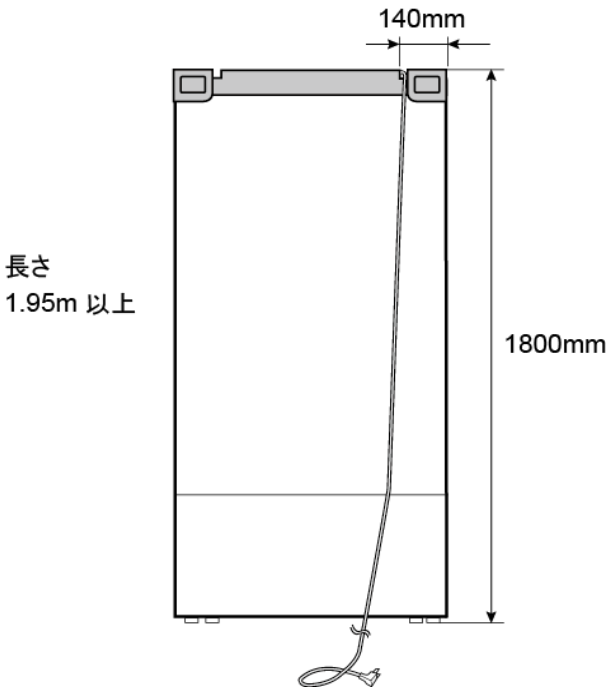

2. 庫内寸法

・ 単位：mm
・ 食品を収納できるスペースの目安寸法です

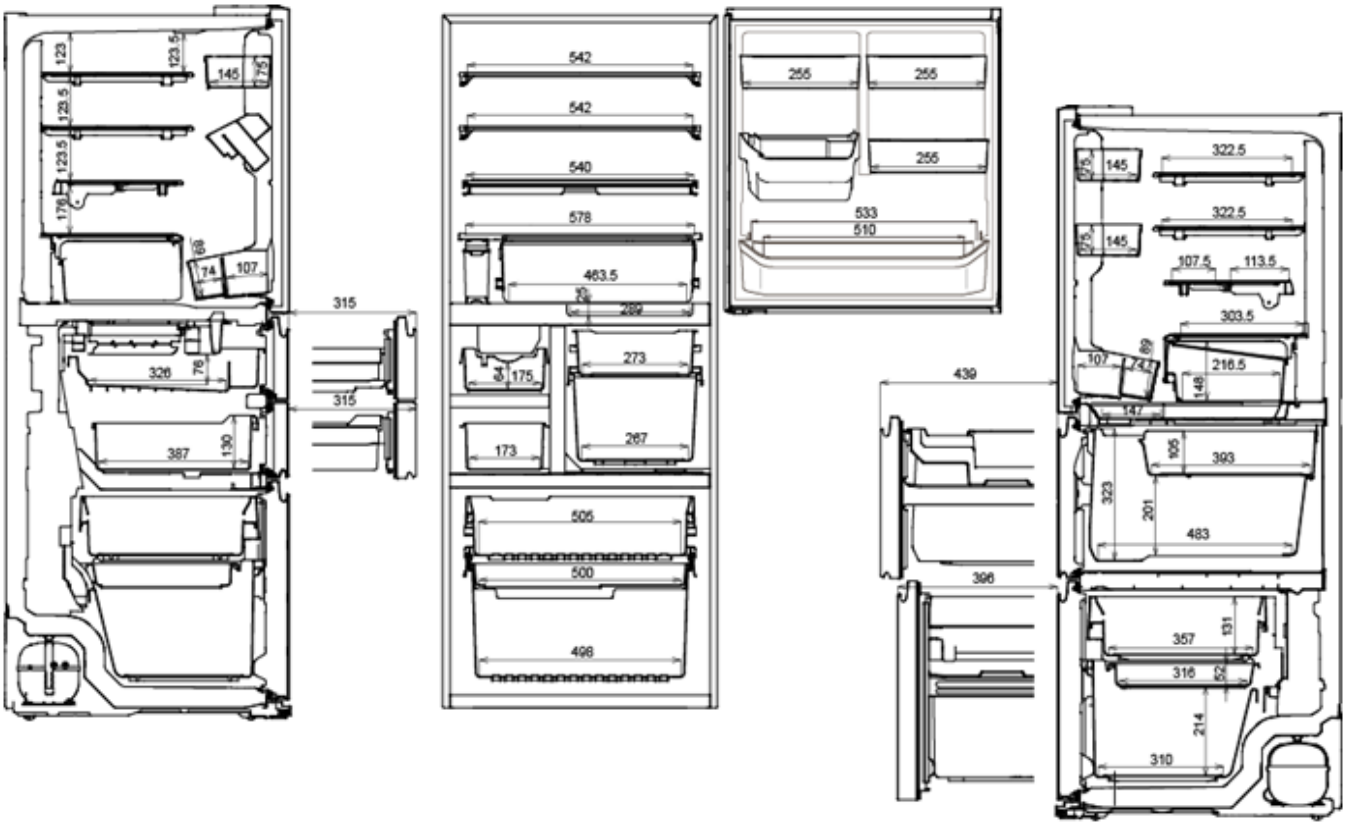

スパイスポケット寸法

