製品寸法と据え付けスペース

・ （単位：mm、□は家庭用品品質表示法に基づく外形寸法）

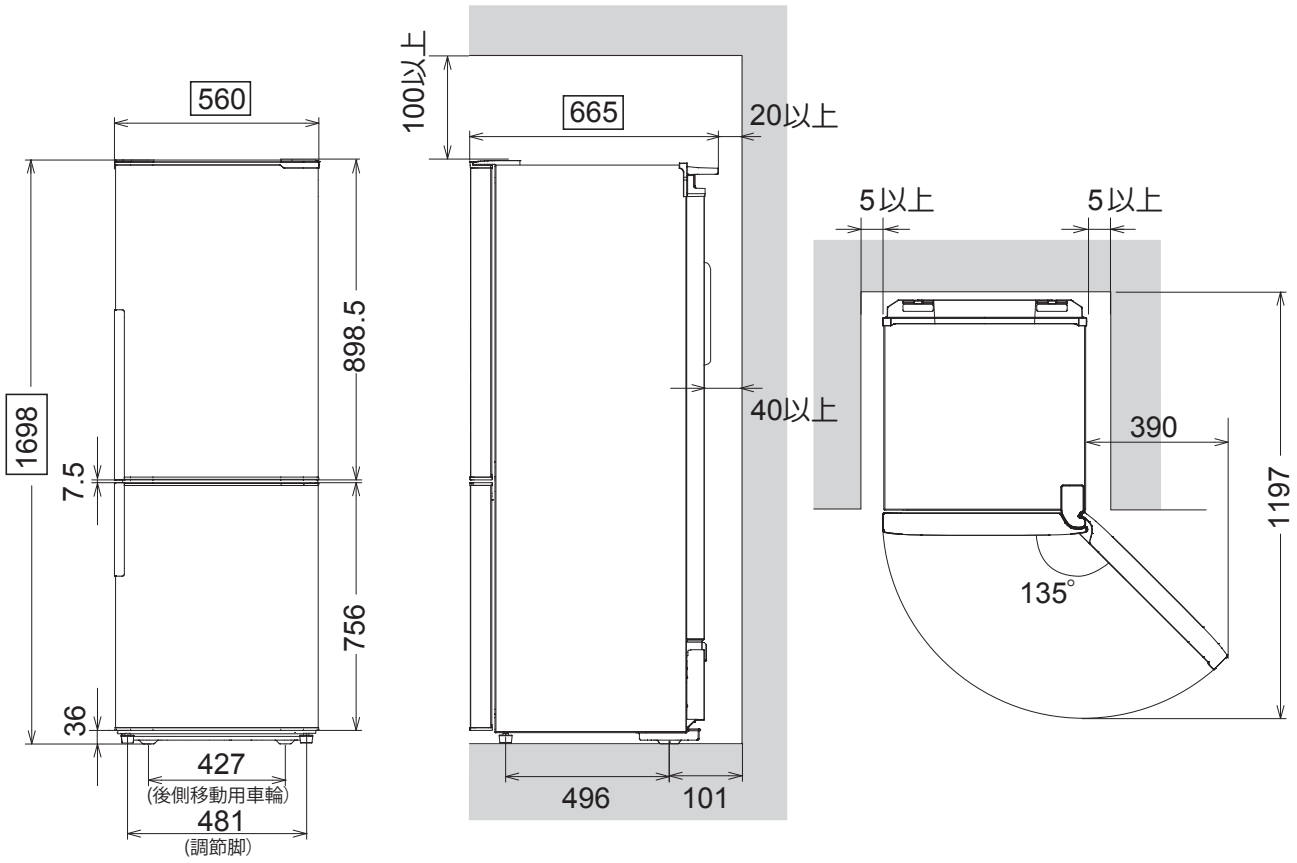

庫内寸法

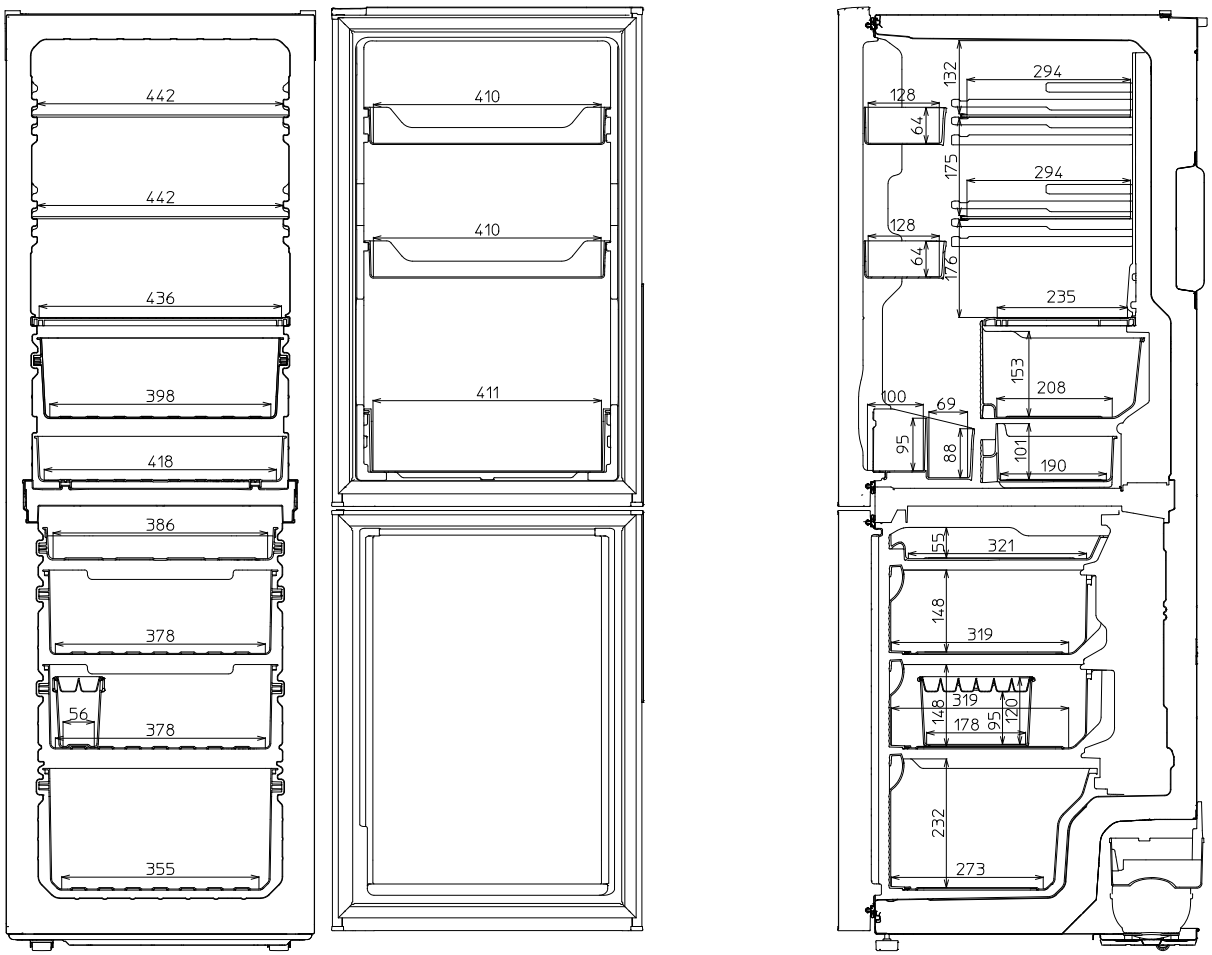

電源コード

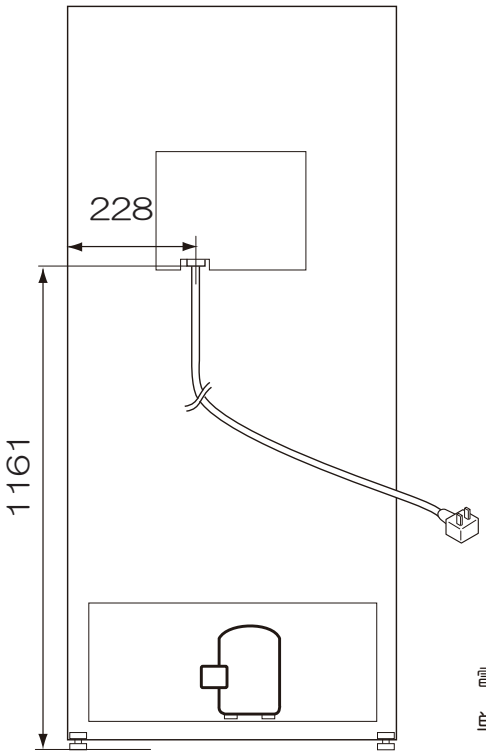

電源コードの長さ：1.95m以上

単位：mm