製品寸法と据え付けスペース

（□内寸法は家庭用品品質表示法に基づく外形寸法）

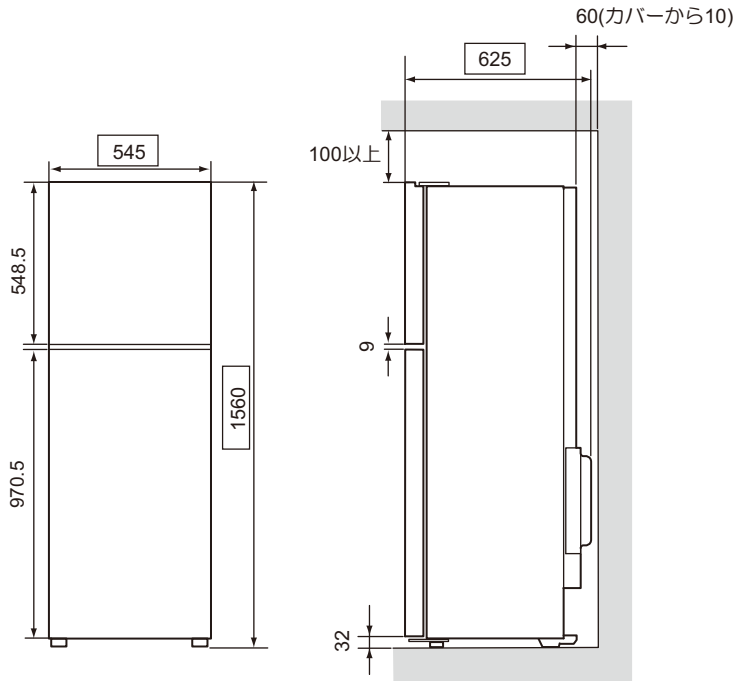

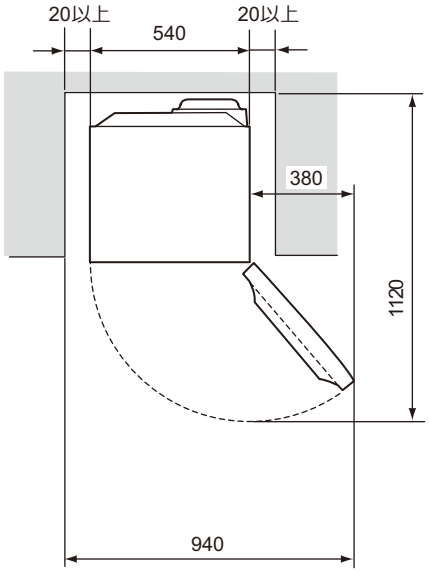

(単位:mm)

庫内寸法

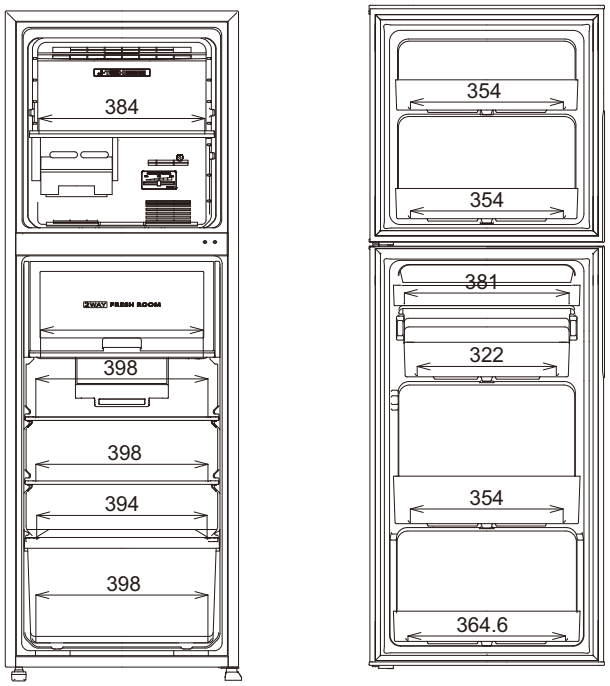

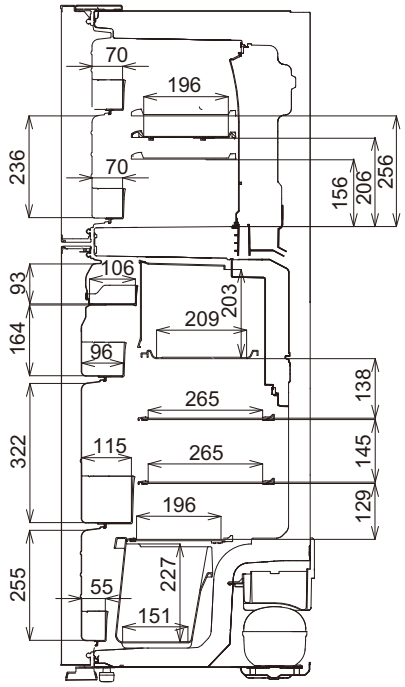

(単位:mm)

・ 電源コード

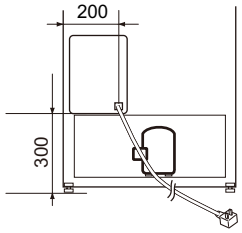

(単位:mm)

電源コードの長さ：1.9m以上