SHARP

ＬＥＤペンダントライト

形式　DL-PD01K

①

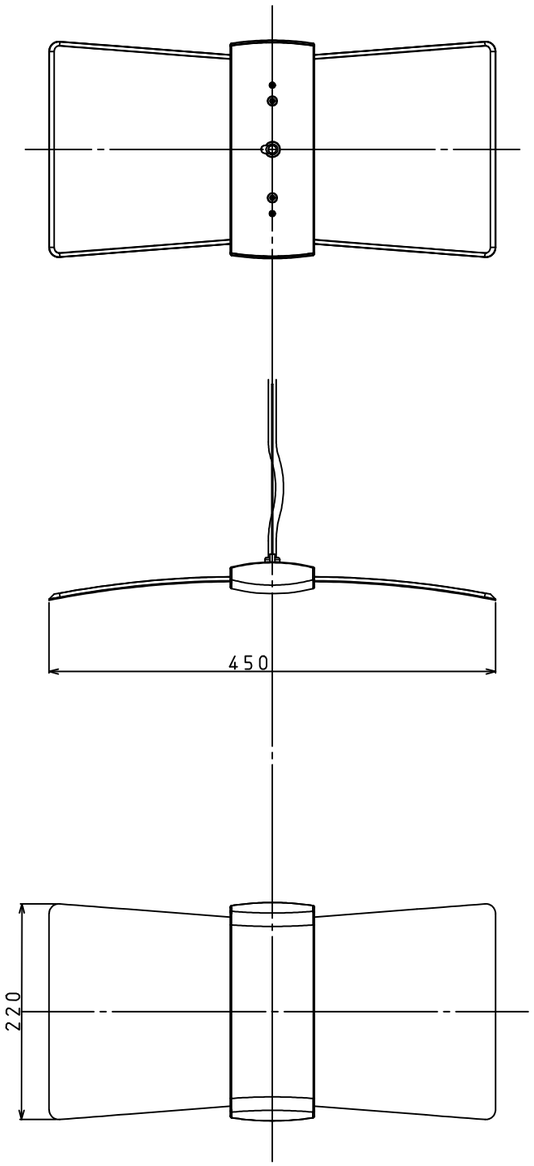

②

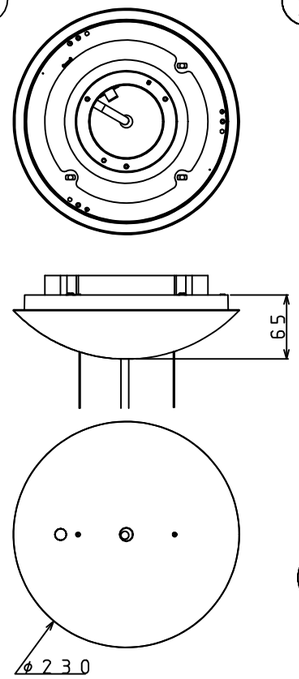

③

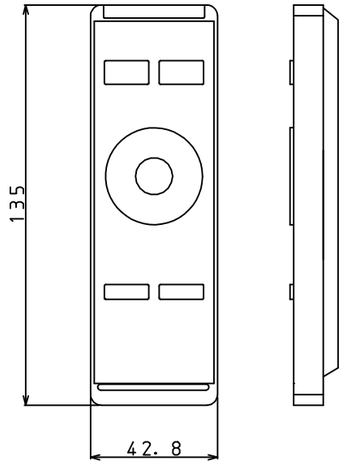

④

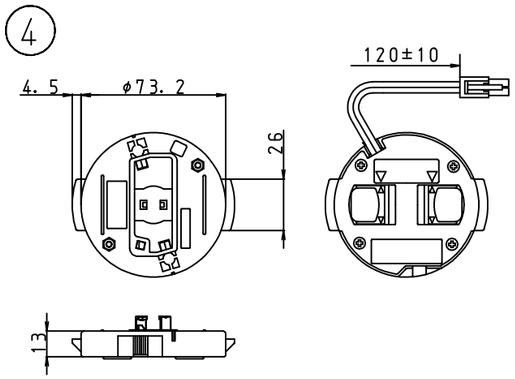

番号	部品名	員数	材質	備考
1	本体		上キャビ：アルミ合金 下キャビ：ＰＣ 導光板：ＰＭＭＡ	
2	デンゲンケース	1	ＰＣ	
3	リモコン	1	――――	
4	ワンタッチアダプター	1	ＰＢＴ	

器具の点灯状態切替方法

同梱リモコンまたは壁スイッチの操作により、点灯状態を切り替えることができます。

リモコンでの切替

・点灯：記憶している前回の明るさと色で点灯します。（寒色～暖色）
・全灯：調光５（１００％の明るさ）で点灯します。
・消灯：消灯します。
・明、暗：明るさを５段階で調整できます。
・寒色、暖色：光色を５段階で調整できます。
・八重桜、ソメイヨシノ：２種類のさくら色で点灯します。

※リモコンは壁スイッチがＯＮのときのみ、照明器具の点灯状態が切り替えられます。

壁スイッチでの切替

点灯状態で壁スイッチを素早く（約２秒以内）切→入すると、点灯状態が下記のように切り替わります。

寒色（全灯）
↓
暖色（全灯）
↓
さくら色八重桜（全灯）
↓
さくら色ソメイヨシノ（全灯）

⚠安全に関するご注意

・本器具は５℃～３５℃の温度範囲で使用するように設計しております。高温で使用すると火災の原因になります。
・本器具は屋内用です。野外や、水気・湿気のある場所および腐食性ガス等の発生する場所では使用できません。器具落下・感電の原因になります。
・本器具は屋内用です。直接日光の当たる場所で使用しないでください。変色・変形・火災・短寿命の原因となります。
・本器具は屋内用です。風が吹く場所には使用できません。そのまま使用しますと器具落下の原因になります。
・本器具を可燃物で覆ったり、燃えやすいものに近付けないでください。火災の原因になります。
・本器具は天井取り付け専用です。指定以外の取り付けを行うと、火災・器具落下の原因になります。
・本器具は引掛シーリングや引掛埋込みローゼットを使用して天井に取り付けるように設計しております。
・本器具は傾斜天井や凹凸のある場所には取り付けできません。
・本体を引っ張ったり、ぶら下がったり、揺らしたりしないでください。落下、けがの恐れがあります。
・コードハンガーのような取付位置を調整する器具は使用できません。
・調光機能が付いた壁スイッチの場合、使用できませんので、一般の入／切スイッチに交換してください。

品名	DL-PD01K
適用テーブルサイズ	４人掛けテーブル用
光色	寒色～暖色　さくら色（八重桜、ソメイヨシノ）
器具光束	800ｌｍ
使用電圧	１００Ｖ
消費電力	１５Ｗ
質量	２．１ｋｇ
作成日：２０１２年１０月１日	シャープ株式会社

軽微な仕様は、予告なく変更する場合があります。