SHARP

ＬＥＤシーリングライト

形式　ＤＬ－Ｃ５０３Ｖ－Ｍ

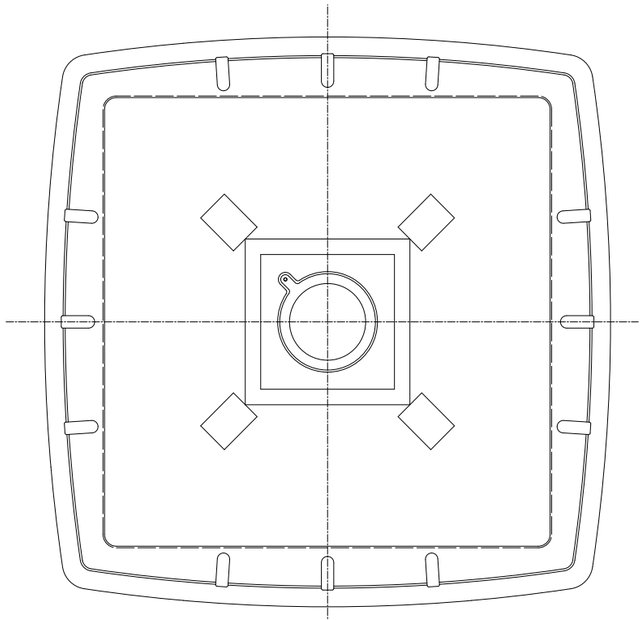

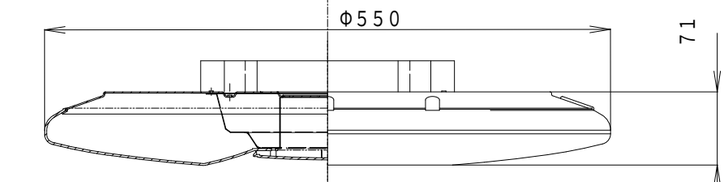

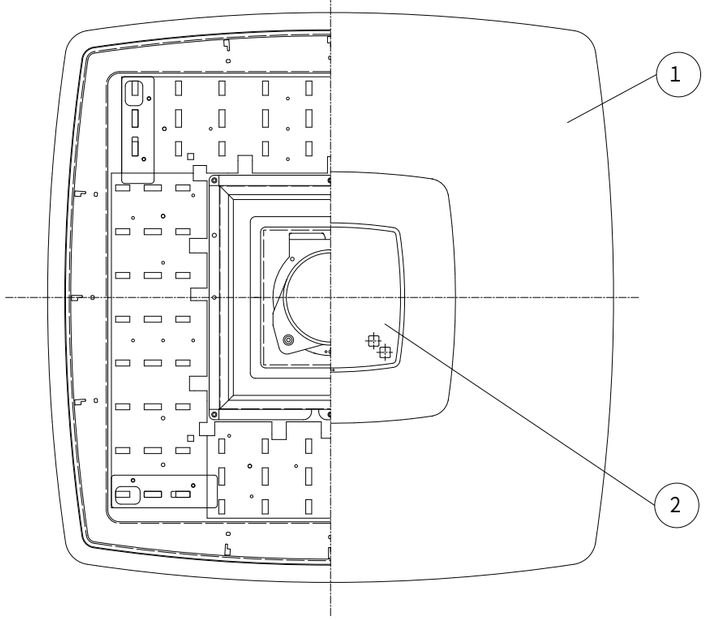

3

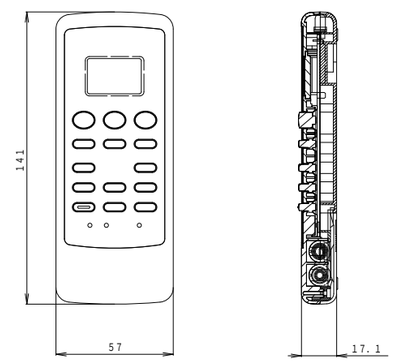

4

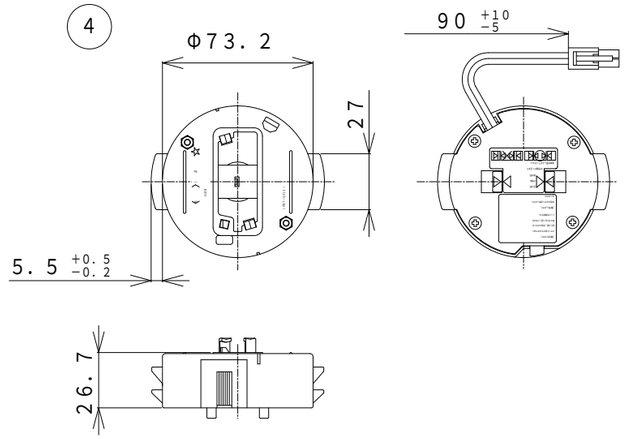

番号	部品名	員数	材質	備考
1	本体	1	シャーシ：アルミニウム セード：ＰＭＭＡ（アクリル）	白色塗装 和柄
2	センターカバー	1	ＰＣ（ポリカーボネート樹脂） レンズ：ＰＣ（ポリカーボネート樹脂）	木目調 透明
3	リモコン	1	――――	
4	ワンタッチアダプター	1	ＰＢＴ＋Ｇ（１５％）	

器具の点灯状態切替方法

同根リモコンまたは壁スイッチの操作により、点灯状態を切り替えることができます。

リモコンでの切替

・全灯：調光１０（１００％の明るさ）で点灯します。
・常夜灯：常夜灯用ＬＥＤが点灯します。
・消灯：消灯します。
・明るく、暗く：明るさを１０段階で調整できます。
・寒色、暖色：光色を１０段階で調整できます。
・エコ調光：エコ調光をＯＮ／ＯＦＦします。
・エコセンサー：エコセンサーをＯＮ／ＯＦＦします。
・お気に入り：お好みの明るさ、光色で点灯します。
・切タイマー：予約をした時間後に消灯できます。
・入タイマー：予約をした時間後に全灯で点灯できます。
・おやすみ：おやすみリズムをＯＮ／ＯＦＦします。

※リモコンは壁スイッチがＯＮのときのみ、照明器具の点灯状態が切り替えられます。

壁スイッチでの切替

点灯状態で壁スイッチを素早く（約２秒以内）ＯＦＦ→ＯＮすると、点灯状態が右図のように切り替わります。

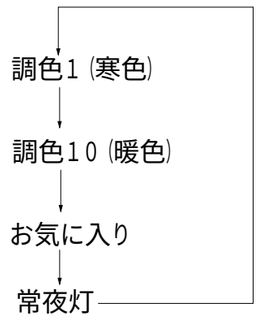

品名	ＤＬ－Ｃ５０３Ｖ－Ｍ
適用畳数	～１２畳
光色	調色・調光（寒色～暖色）
器具光束 （弊社拡散カバーを取り付けた場合）	５，７５０　ｌｍ
使用電圧	ＡＣ　１００　Ｖ
消費電力	７３　Ｗ
質量	約２．５　Ｋｇ
作成日：２０１２年５月９日	シャープ株式会社

図番　ＤＬ－Ｃ５０３Ｖ－Ｍ －００１

軽微な仕様は、予告なく変更する場合があります。