SHARP

ＬＥＤシーリングライト

DL-C408V

番号	部品名	員数	材質	備考
1	本　体	1	シャーシ：鉄	白色
			カバー：ＰＭＭＡ	乳白色
2	リ　モ　コ　ン	1	――――――	
3	ワンタッチアダプター	1	ＰＢＴ＋ＧＦ（１５％）	

①

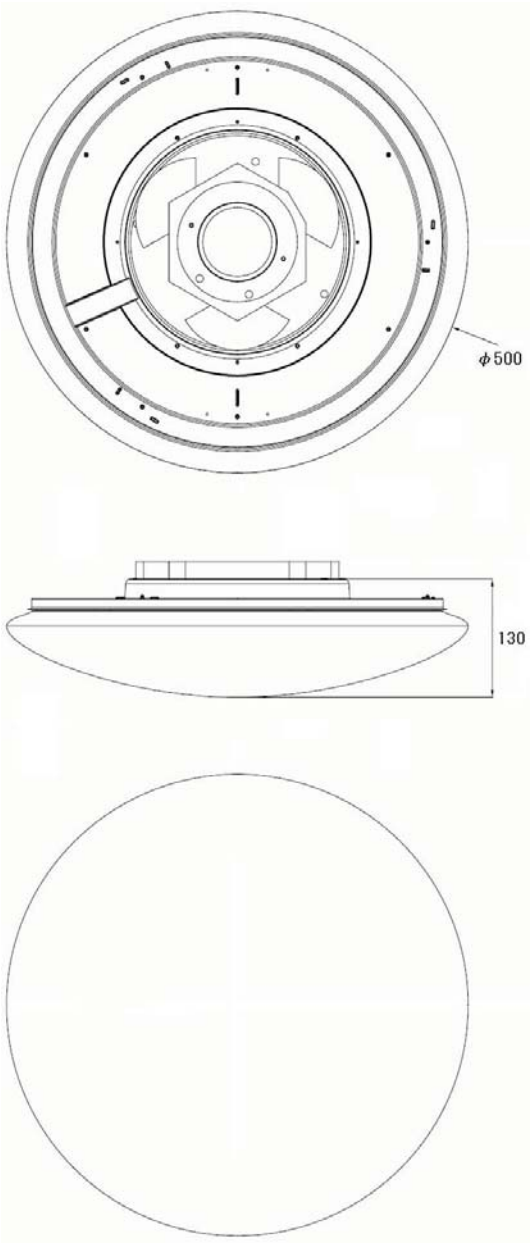

②

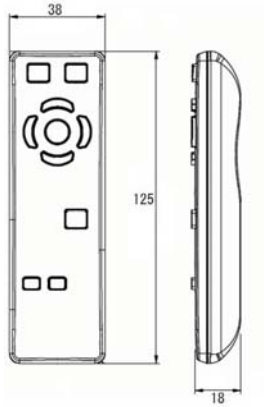

③

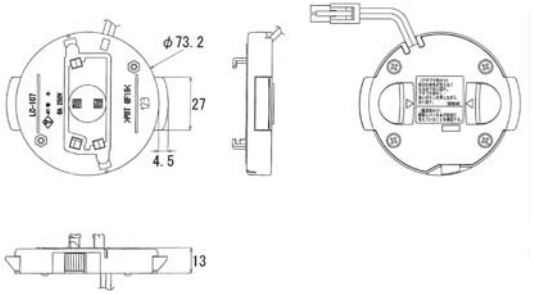

器具の点灯状態切替方法

同梱リモコンまたは壁スイッチの操作により、点灯状態を切り替えることができます。

リモコンでの切替

・全灯：調色２全灯（１００％の明るさ）で点灯します。
・点灯：記憶している前回の明るさと光色で点灯します。
・常夜灯：常夜灯を点灯します。
・消灯：消灯します。
・明るく、暗く：明るさを５段階で調整できます。
・寒色、暖色：光色を５段階で調整できます。
・ＣＨ１、ＣＨ２：操作する本体のチャンネルを設定する場合に使用します。

※リモコンは壁スイッチがＯＮのときのみ、照明器具の点灯状態が切り替えられます。

壁スイッチでの切替

点灯状態で壁スイッチを素早く（約２秒以内）入→切すると、点灯状態が下記のように切り替わります。

調色２全灯（寒色）
↓
調色５全灯（暖色）
↓
常夜灯
→（調色２全灯（寒色）へ）

⚠安全に関するご注意

・本器具は、５℃～３５℃の温度範囲で使用するように設計しております。
　高温で使用すると火災の原因になります。
・本器具は屋内用です。野外や、水気・湿気のあると場所および腐食性ガス等の発生する場所では使用できません。
　器具落下・感電の原因になります。
・直接日光の当たる場所で使用しないでください。
　変色・変形・火災・短寿命の原因となります。
・本器具は屋内用ですので、風が吹く場所には使用できません。
　そのまま使用しますと器具落下の原因になります。
・本器具は、天井取り付け専用です。指定以外の取り付けを行うと、火災・器具落下の原因になります。
・本器具は、傾斜天井には取り付けできません。
・凹凸のある場所には取り付けできません。
・本器具は、引掛けシーリングや埋め込みローゼットを使用して天井に取り付けるように設計しております。

品名	DL-C408V
適用畳数	～10畳
光色	調色・調光（寒色～暖色）
器具光束（弊社拡散カバーを取り付けた場合）	4，400lm
使用電圧	100V
消費電力	67W
質量	2．2kg
作成日：2012年10月1日	シャープ株式会社

図番

軽微な仕様は、予告なく変更する場合があります。