SHARP

ＬＥＤシーリングライト

形式　DL−C407V

番号	部品名	員数	材質	備考
1	本体	1	シャーシ：アルミニウム カバー：PMMA	 **乳白色**
2	リモコン	1	――――――	
3	ワンタッチアダプター	1	PBT	

①

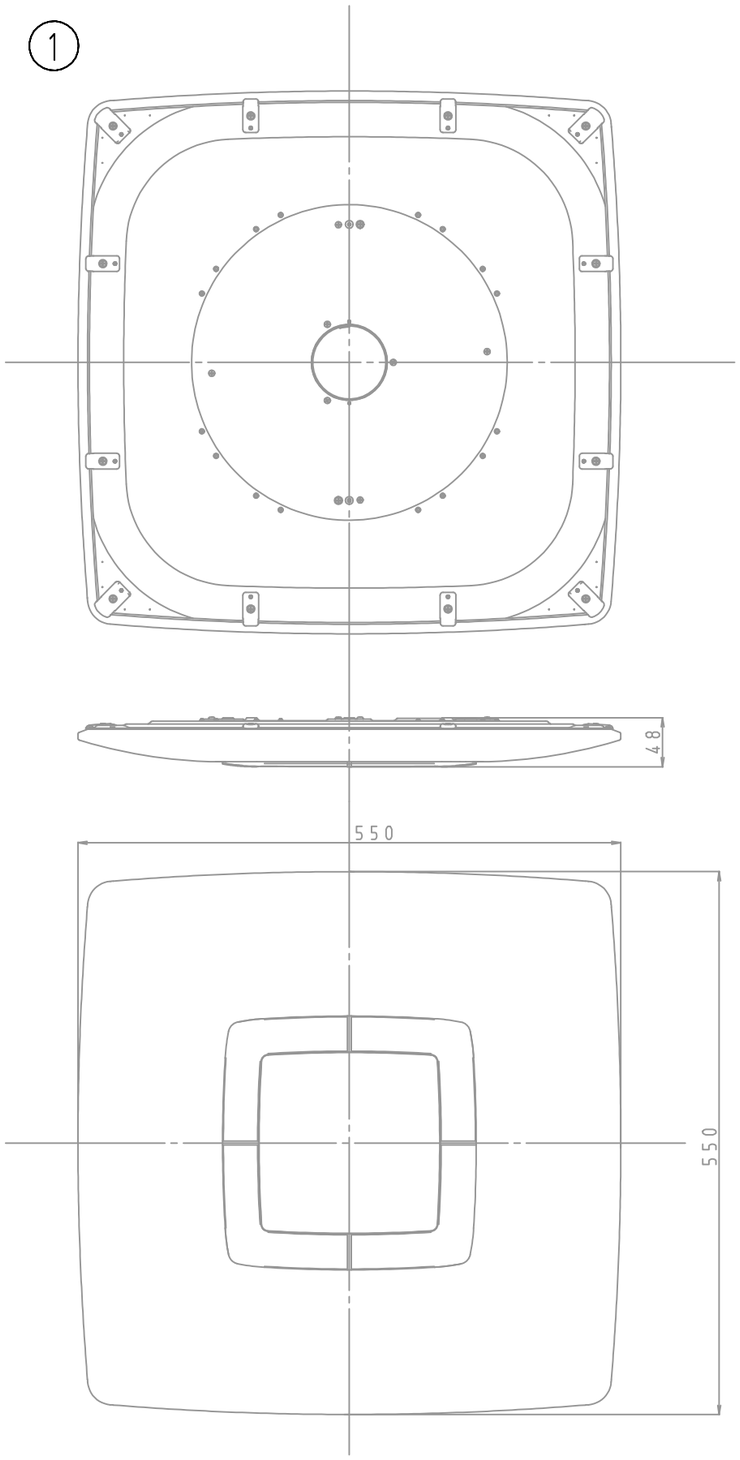

②

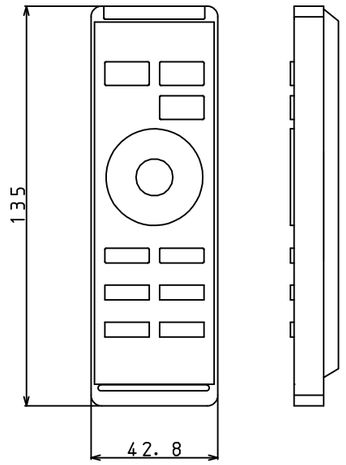

③

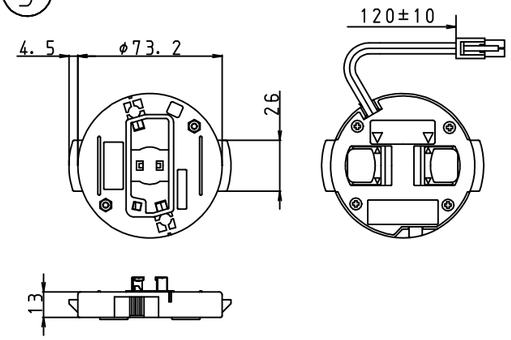

⚠安全に関するご注意

- 本器具は５℃～３５℃の温度範囲で使用するように設計しております。高温で使用すると火災の原因になります。
- 本器具は屋内用です。野外や、水気・湿気のある場所および腐食性ガス等の発生する場所では使用できません。器具落下・感電の原因になります。
- 本器具は屋内用です。直接日光の当たる場所で使用しないでください。変色・変形・火災・短寿命の原因となります。
- 本器具は屋内用です。風が吹く場所には使用できません。そのまま使用しますと器具落下の原因になります。
- 本器具は天井取り付け専用です。指定以外の取り付けを行うと、火災・器具落下の原因になります。
- 本器具は傾斜天井には取り付けできません。
- 本器具は凹凸のある場所には取り付けできません。
- 本器具は引掛シーリングや引掛埋込みローゼットを使用して天井に取り付けるように設計しております。

器具の点灯状態切替方法

同梱リモコンまたは壁スイッチの操作により、点灯状態を切り替えることができます。

リモコンでの切替

- 点灯：記憶している前回の明るさと色で点灯します。
- 全灯：調光１０（１００％の明るさ）で点灯します。
- 消灯：消灯します。
- 常夜灯：一部のＬＥＤが点灯します。
- 明、暗：明るさを１０段階で調整できます。
- 寒色、暖色：光色を１０段階で調整できます。
  常夜灯は明るめ、標準、暗めの３段階で調整できます。
- おやすみリズム：おやすみリズムをＯＮ／ＯＦＦします。
- １−八重桜、２−ソメイヨシノ：２種類のさくら色で点灯します。
- エコ調光：エコ調光をＯＮ／ＯＦＦします。
- 留守タイマー：留守中に自動で点灯・消灯します。
- 切タイマー：消灯の予約ができます。

※リモコンは壁スイッチがＯＮのときのみ、照明器具の点灯状態が切り替えられます。

壁スイッチでの切替

点灯状態で壁スイッチを素早く（約２秒以内）切→入すると、点灯状態が下記のように切り替わります。

調色１（寒色）全灯
↓
調色１０（暖色）全灯
↓
さくら色（八重桜）全灯
↓
さくら色（ソメイヨシノ）全灯
↓
常夜灯　標準

品名	DL−C407V
適用畳数	～10畳
光色	寒色～暖色　さくら色（八重桜、ソメイヨシノ）
器具光束 （弊社拡散カバーを取り付けた場合）	4，600lm
使用電圧	100V
消費電力	70W
質量	3．4kg
作成日：2012年8月1日	シャープ株式会社

軽微な仕様は、予告なく変更する場合があります。