SHARP

ＬＥＤシーリングライト

形式　DL-C313V

①

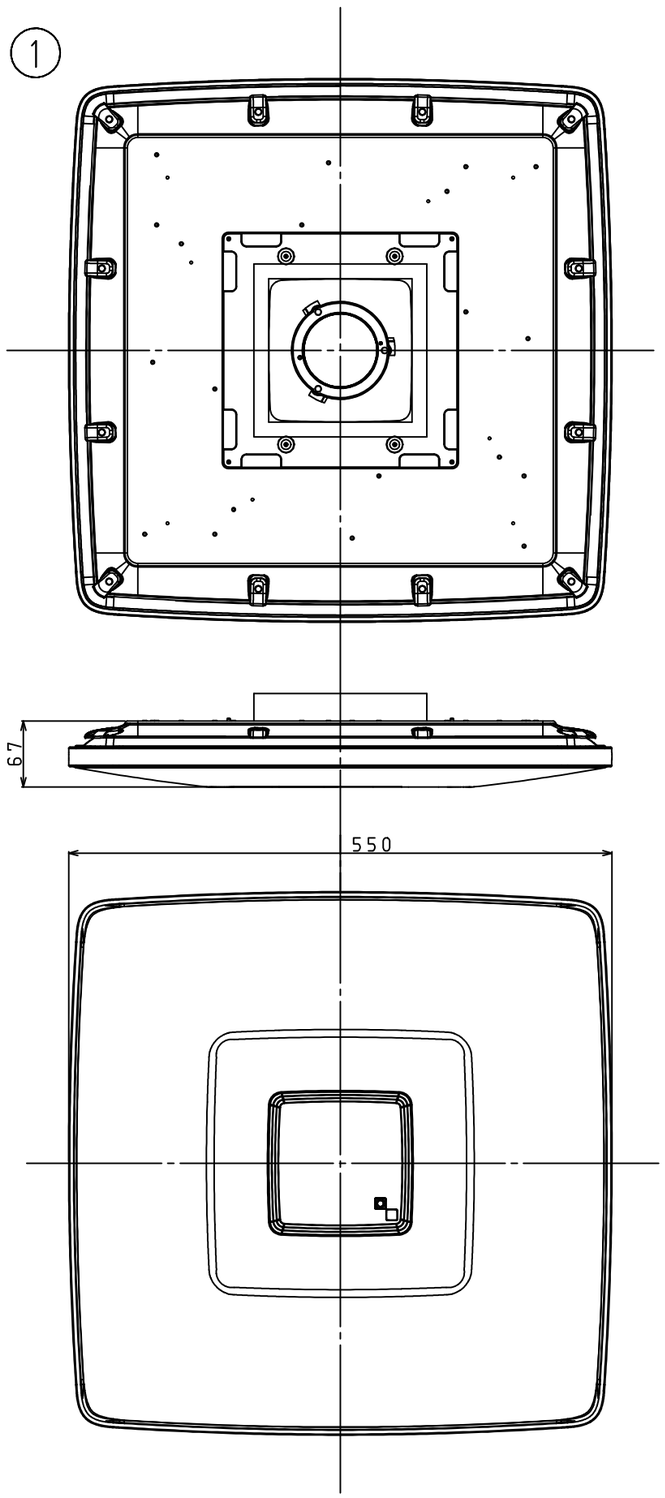

②

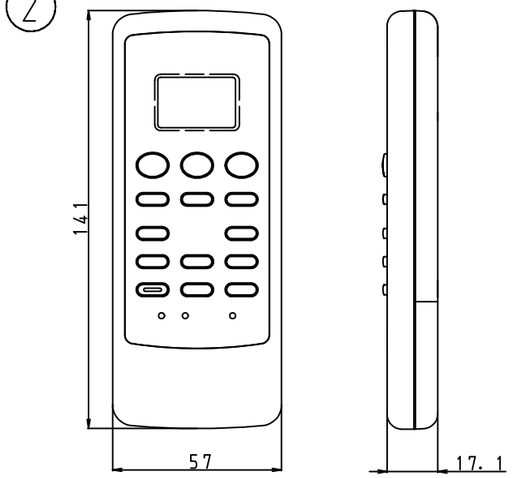

③

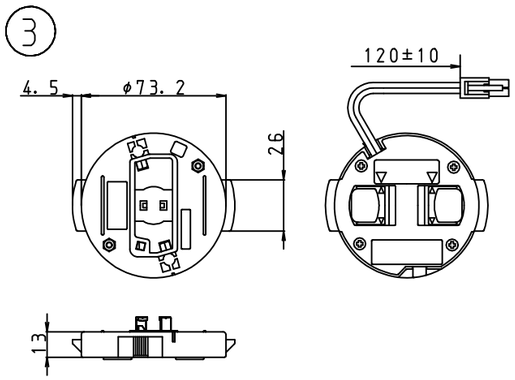

番号	部品名	員数	材質	備考
1	本体	1	シャーシ：鉄 カバー：PMMA	
2	リモコン	1	――――――	
3	ワンタッチアダプター	1	PBT	

器具の点灯状態切替方法

同梱リモコンまたは壁スイッチの操作により、点灯状態を切り替えることができます。

リモコンでの切替

・全灯：調光１０（１００％の明るさ）で点灯します。
・消灯：消灯します。
・常夜灯：常夜灯用ＬＥＤが点灯します。
・明るく、暗く：明るさを１０段階で調整できます。
・寒色、暖色：光色を１０段階で調整できます。
・エコ調光：エコ調光をＯＮ／ＯＦＦします。
・エコセンサー：エコセンサーをＯＮ／ＯＦＦします。
・お気に入り：お好みの明るさ・光色で点灯します。
・切タイマー：予約をした時間後に消灯できます。
・入タイマー：予約をした時間後に全灯を点灯できます。
・おやすみリズム：おやすみリズムをＯＮ／ＯＦＦします。
・お気に入り登録：お気に入りの明るさ・光色を登録します。

※リモコンは壁スイッチがＯＮのときのみ、照明器具の点灯状態が切り替えられます。

壁スイッチでの切替

点灯状態で壁スイッチを素早く（約２秒以内）切→入すると、点灯状態が下記のように切り替わります。

調色１（寒色）全灯 ←
↓
調色１０（暖色）全灯
↓
お気に入り点灯
↓
常夜灯　標準 ――――――