SHARP

ＬＥＤシーリングライト

形式　ＤＬ－Ｃ３１２Ｎ

①

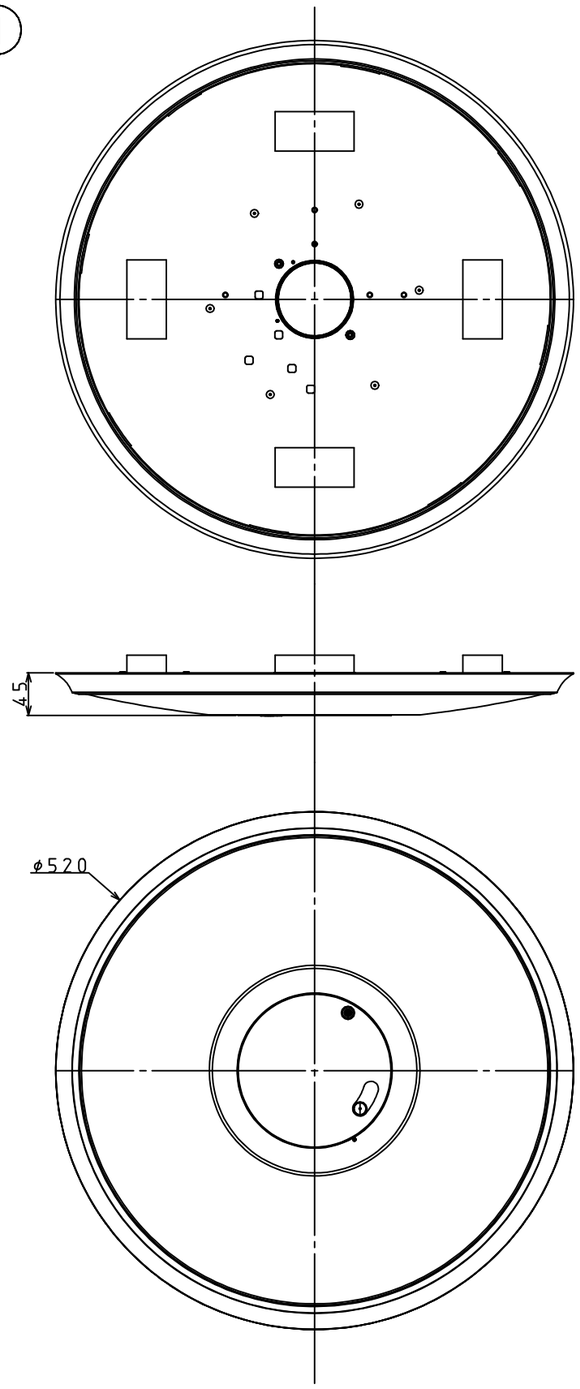

②

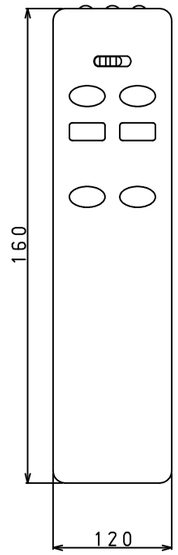

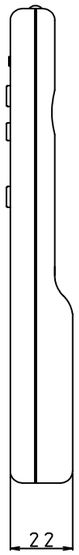

③

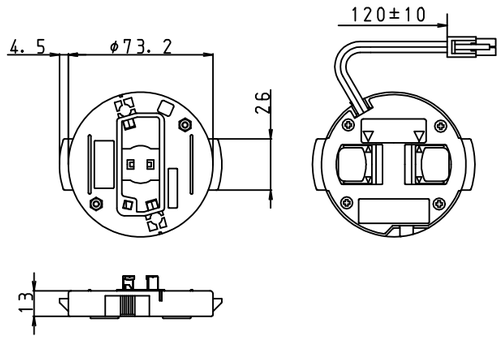

番号	部品名	員数	材質	備考
1	本体	1	シャーシ：鉄 カバー：PMMA	
2	リモコン	1	――――――	
3	ワンタッチアダプター	1	ＰＢＴ	

器具の点灯状態切替方法

同梱リモコンまたは壁スイッチの操作により、点灯状態を切り替えることができます。

リモコンでの切替

・全灯：寒色ＬＥＤを調光１００％で点灯します。
・消灯：消灯します。
・常夜灯：常夜灯を調光３０％で点灯します。
・明、暗：寒色ＬＥＤ、常夜灯ＬＥＤの明るさを５段階で変更できます。
・チャンネル切替：操作する本体のチャンネルを設定する場合に使用します。
・切タイマー：消灯の予約ができます。
　短いブザー音が鳴ってタイマーが始動し、１時間後に消灯します。
　タイマー解除は、もう一度「切タイマー」ボタンを押してください。
　長いブザー音が鳴ります。

※リモコンは壁スイッチがＯＮのときのみ、照明器具の点灯状態が切り替えられます。

壁スイッチでの切替

点灯状態で壁スイッチを素早く（約１秒以内）切→入すると、点灯状態が下記のように切り替わります。

調光１００％ ←
↓
調光７０％
↓
調光２５％
↓
常夜灯３０％ ―┘

⚠安全に関するご注意

・本器具は５℃～３５℃の温度範囲で使用するように設計しております。
　高温で使用すると火災の原因になります。
・本器具は屋内用です。野外や、水気・湿気のある場所および腐食性ガス等の発生する場所では使用できません。器具落下・感電の原因になります。
・本器具は屋内用です。直接日光の当たる場所で使用しないでください。
　変色・変形・火災・短寿命の原因となります。
・本器具は屋内用です。風が吹く場所には使用できません。そのまま使用しますと器具落下の原因になります。
・本器具を可燃物で覆ったり、燃えやすいものに近付けないでください。
　火災の原因になります。
・本器具は天井取り付け専用です。指定以外の取り付けを行うと、火災・器具落下の原因になります。
・本器具は引掛シーリングや引掛埋込みローゼットを使用して天井に取り付けるように設計しております。
・本器具は傾斜天井や凹凸のある場所には取り付けできません。
・調光機能が付いた壁スイッチの場合、使用できませんので、一般の入／切スイッチに交換してください。

品名	DL-C312N
適用畳数	～8畳
光色	寒色
器具光束 （弊社拡散カバーを取り付けた場合）	3，800lm
使用電圧	100V
消費電力	51W
質量	約2．7kg
作成日：2013年4月1日	シャープ株式会社

軽微な仕様は、予告なく変更する場合があります。