SHARP

ＬＥＤシーリングライト

形式　DL-C304V

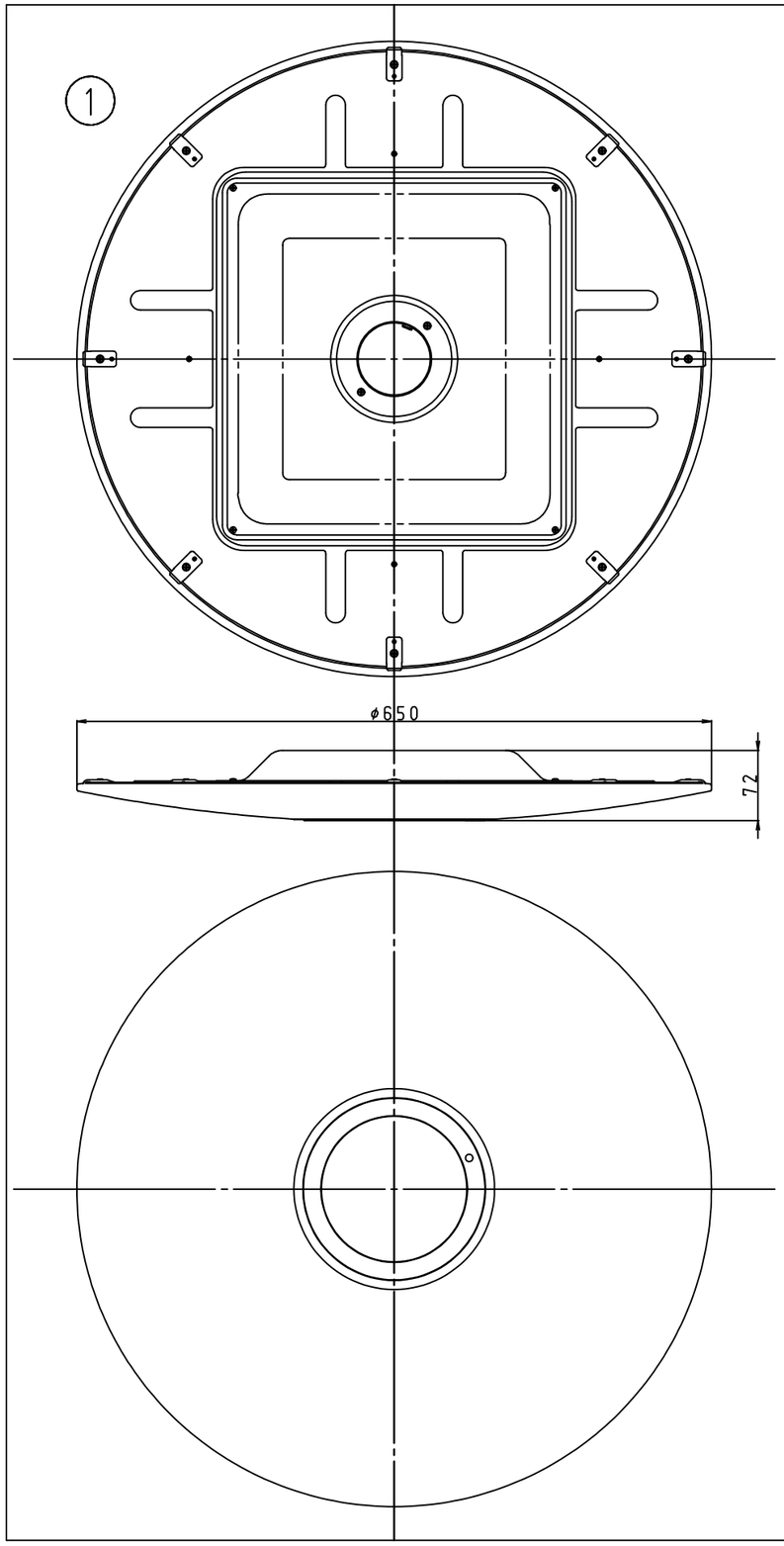

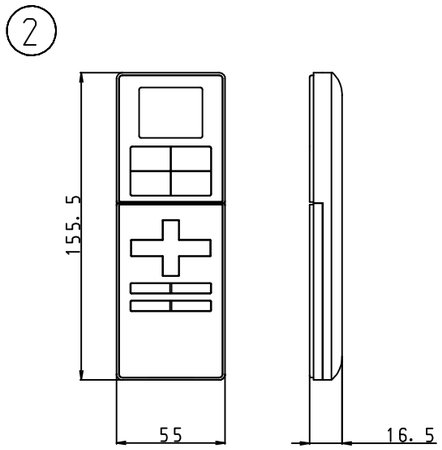

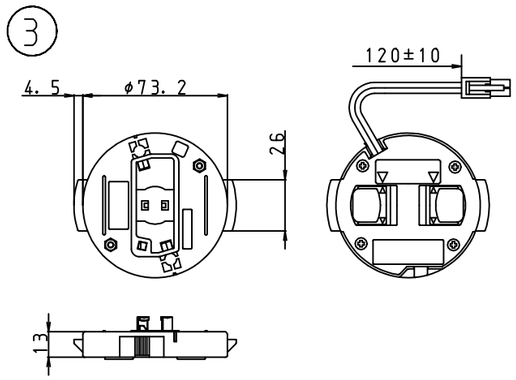

番号	部品名	員数	材質	備考
1	本体	1	シャーシ：アルミニウム カバー：PMMA	
2	リモコン	1	――――――	
3	ワンタッチアダプター	1	PBT	

器具の点灯状態切替方法

同梱リモコンまたは壁スイッチの操作により、点灯状態を切り替えることができます。

リモコンでの切替

・点灯：記憶している前回の明るさと色で点灯します。
・全灯：調光１０（１００%の明るさ）で点灯します。
・消灯：消灯します。
・常夜灯：本体中央（センターカバー部）のＬＥＤが点灯します。
・明、暗：明るさを１０段階で調整できます。
・寒色、暖色：光色を１０段階で調整できます。
・エコあかりズム：エコあかりズムをＯＮ／ＯＦＦします。
・おやすみリズム：おやすみリズムをＯＮ／ＯＦＦします。
・１－八重桜、２－ソメイヨシノ：２種類のさくら色で点灯します。
・エコ調光：エコ調光をＯＮ／ＯＦＦします。
・エコセンサー：エコセンサーをＯＮ／ＯＦＦします。
・お気に入り１、２：お好みの明るさ、光色で点灯します。
・留守タイマー：留守中に自動で点灯・調色・消灯します。
・切タイマー：消灯する時間を予約することができます。
・入タイマー：点灯する時間を予約することができます。

※リモコンは壁スイッチがＯＮのときのみ、照明器具の点灯状態が切り替えられます。

壁スイッチでの切替

点灯状態で壁スイッチを素早く（約２秒以内）切→入すると、点灯状態が下記のように切り替わります。

調色１（寒色）全灯
↓
調色１０（暖色）全灯
↓
お気に入り１点灯
↓
常夜灯（調光５）
↑

⚠安全に関するご注意

・本器具は５℃～３５℃の温度範囲で使用するように設計しております。高温で使用すると火災の原因になります。
・本器具は屋内用です。野外や、水気・湿気のある場所および腐食性ガス等の発生する場所では使用できません。器具落下・感電の原因になります。
・本器具は屋内用です。直接日光の当たる場所で使用しないでください。変色・変形・火災・短寿命の原因となります。
・本器具は屋内用です。風が吹く場所には使用できません。そのまま使用しますと器具落下の原因になります。
・本器具は天井取り付け専用です。指定以外の取り付けを行うと、火災・器具落下の原因になります。
・本器具は傾斜天井には取り付けできません。
・本器具は凹凸のある場所には取り付けできません。
・本器具は引掛シーリングや引掛埋込みローゼットを使用して天井に取り付けるように設計しております。

品名	DL-C304V
適用畳数	～8畳
光色	寒色～暖色　さくら色（八重桜、ソメイヨシノ）
器具光束 （弊社拡散カバーを取り付けた場合）	3，500lm
使用電圧	100V
消費電力	48W
質量	3．6kg
作成日：2012年3月2日	シャープ株式会社

軽微な仕様は、予告なく変更する場合があります。