SHARP

LEDシーリングライト

DL-C501D
DL-C301D
形式 DL-C201D

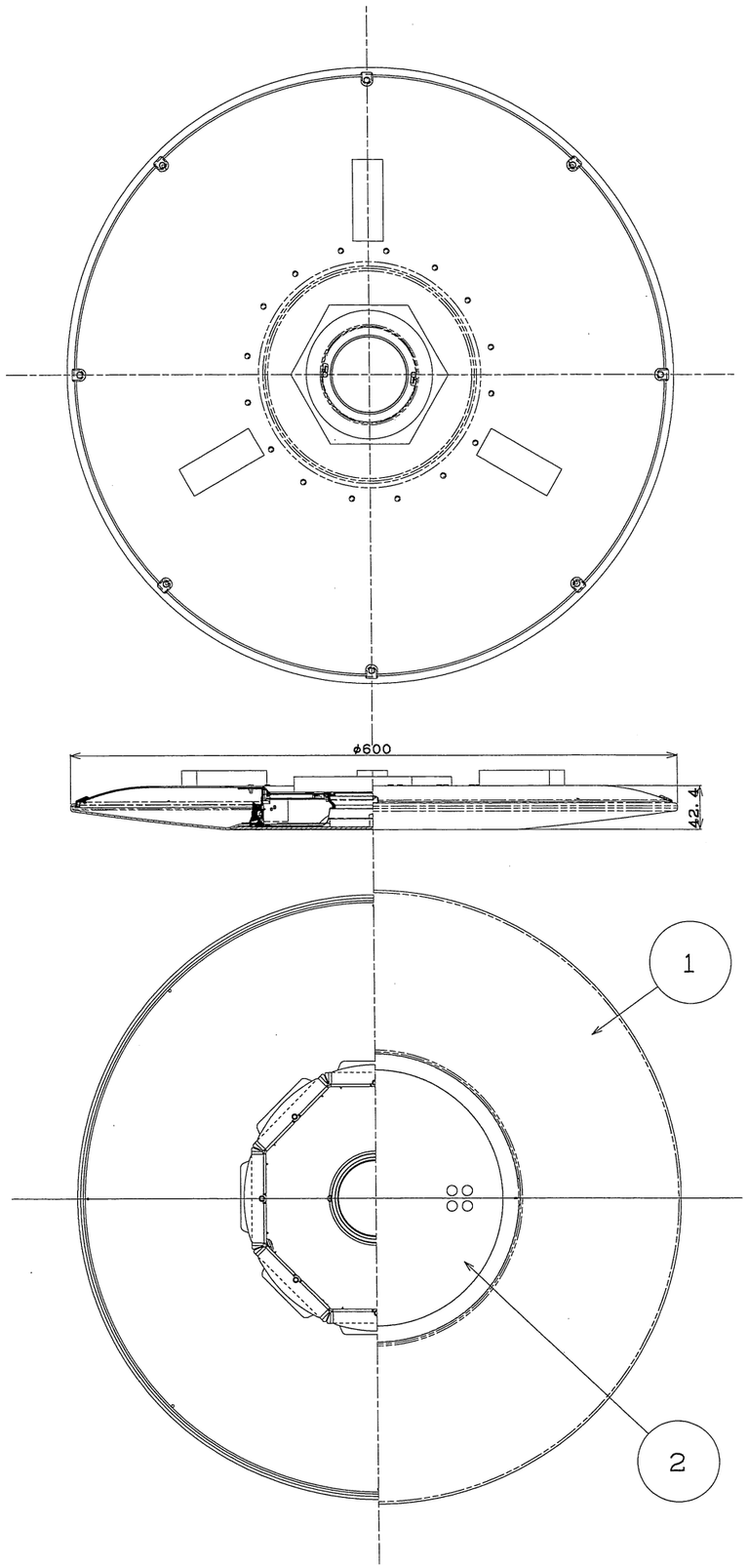

3

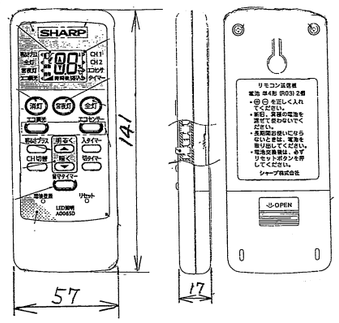

4

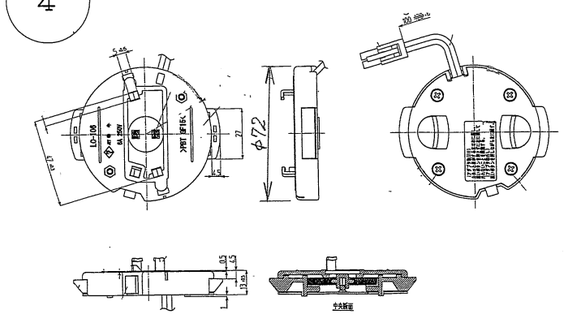

番号	部品名	員数	材質	備考
1	本体	1	シャーシ：アルミニウム（501D/301D） シャーシ：鉄（201D）	白色塗装
			セード：PMMA（アクリル）	乳白色
2	センターカバー	1	PC（ポリカーボネート樹脂）	透明
			シート：PET	印刷＋両面テープ貼り付け
3	リモコン	1	――――	
4	ワンタッチアダプター	1	PBT+GF（15%）	

器具の点灯状態切替方法

同梱リモコンまたは壁スイッチの操作により、点灯状態を切り替えることができます。

リモコンでの切替

- 全灯：調光10(100%の明るさ)で点灯します。
- 常夜灯：一部のLEDが点灯します。
- 消灯：消灯します。
- 明るく、暗く：明るさを10段階で調節できます。
- エコ調光：エコ調光をON/OFFします。
- エコセンサー：エコセンサーをON/OFFします。
- 明るさプラス：一時的に全灯よりも明るく点灯します。
- 留守タイマー：留守中に自動で点灯・調色・消灯します。
- 切タイマー：消灯する時間を予約することができます。
- 入タイマー：全灯で点灯する時間を予約することができます。

※リモコンは壁スイッチがONのときのみ、 照明器具の点灯状態が切り替えられます。

壁スイッチでの切替

点灯状態で壁スイッチを素早く(約2秒以内)OFF→ONすると、右図のように点灯状態が切り替わります。



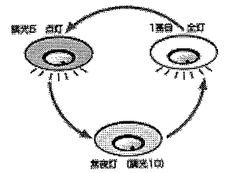

スタートは必ず、全灯になります。

⚠安全に関するご注意

- 本器具は、5℃～35℃の温度範囲で使用するように設計しております。
  高温で使用すると火災の原因になります。
- 本器具は屋内用です。 屋外や、水気・湿気のある場所および腐食性ガス等の発生する場所では使用できません。
  器具落下・感電の原因になります。
- 直接日光の当たる場所で使用しないでください。
  変色・変形・火災・短寿命の原因となります。
- 本器具は屋内用ですので、風が吹く場所には使用できません。
  そのまま使用しますと器具落下の原因になります。
- 本器具は、天井取り付け専用です。 指定以外の取り付けを行うと、火災・器具落下の原因になります。
- 本器具は、傾斜天井には取り付け出来ません。
- 凹凸のある場所には取り付けできません。
- 本器具は、引っ掛けシーリングや埋め込みローゼットを使用して天井に取り付けるように設計しております。

品名	DL-C501D	DL-C301D	DL-C201D
適用畳数	～12畳	～8畳	～6畳
光色	調光（寒色）		
器具光束	5，100 lm	3，400 lm	2，350 lm
使用電圧	AC 100 V		
消費電力	86 W	59 W	46 W
質量	約3．1 Kg	約2．9 Kg	約3．1 Kg
作成日：2010年10月7日		シャープ株式会社	

軽微な仕様は、予告なく変更する場合があります。