# 外形寸法図（壁掛け金具用アタッチメント：AN-37P30)

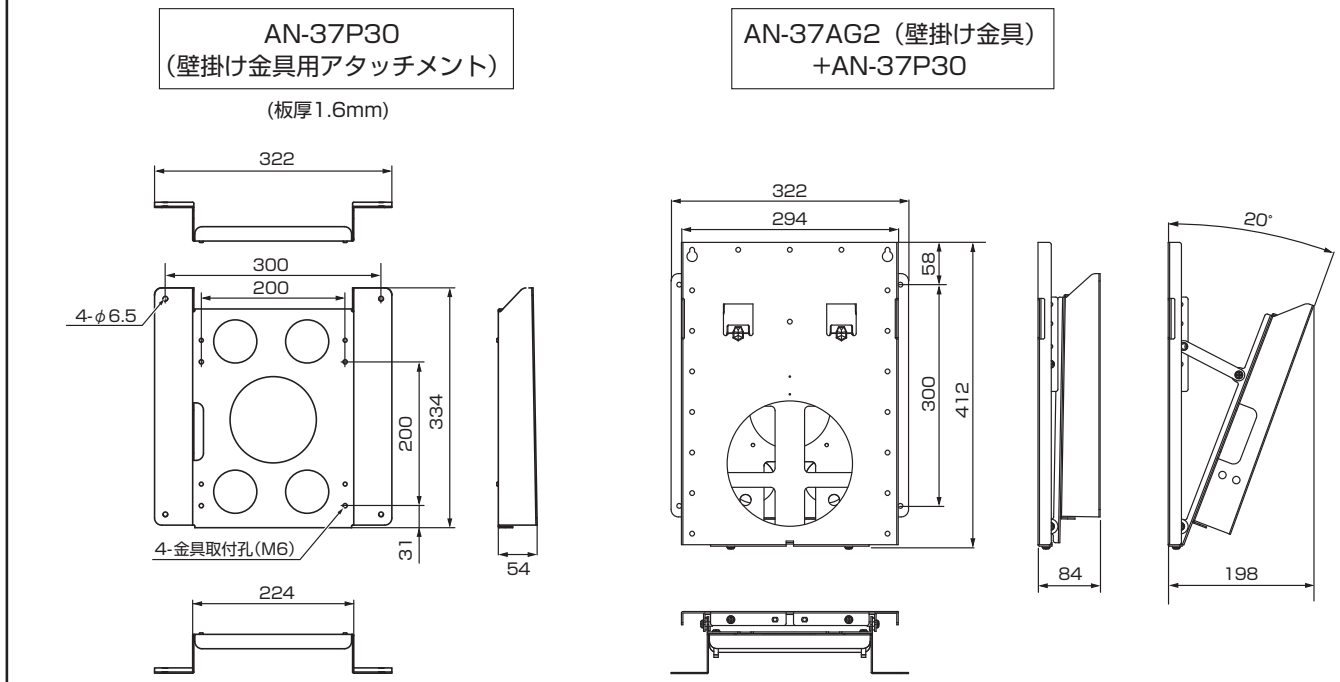


単位：mm