SHARP

テレビ視聴・USB ハードディスク録画 かんたん使い方ガイド

＜保存版＞

もくじ

1 テレビ本体各部の使い方 …… 2
2 主なリモコンボタンと使い方 …… 4
3 USBハードディスクに録画する …… 6
4 録画した番組を見る(再生する) …… 11
5 録画した番組を消去する …… 12
6 かんたんに使える純正リモコンのご紹介 …… 13
テレビ放送が見られないときは …… 15
正常に動作しなくなったときは …… 16

●同梱の取扱説明書および本機に内蔵されている取扱説明ガイドもあわせてご覧ください。
●かんたん使い方ガイドに掲載している画面やイラストは、説明用のものです。実際の表示と異なったり、機能向上などのアップデート等により変更となる場合があります。
●テレビのイラストは、8T-C70DW1を例に説明しています。
●Google は Google LLC の商標です。

Printed in China
TINS-H580WJZZ
21P08-CH-NI

1 テレビ本体各部の使い方

テレビ正面

・8T-C70DW1 を例に説明しています。

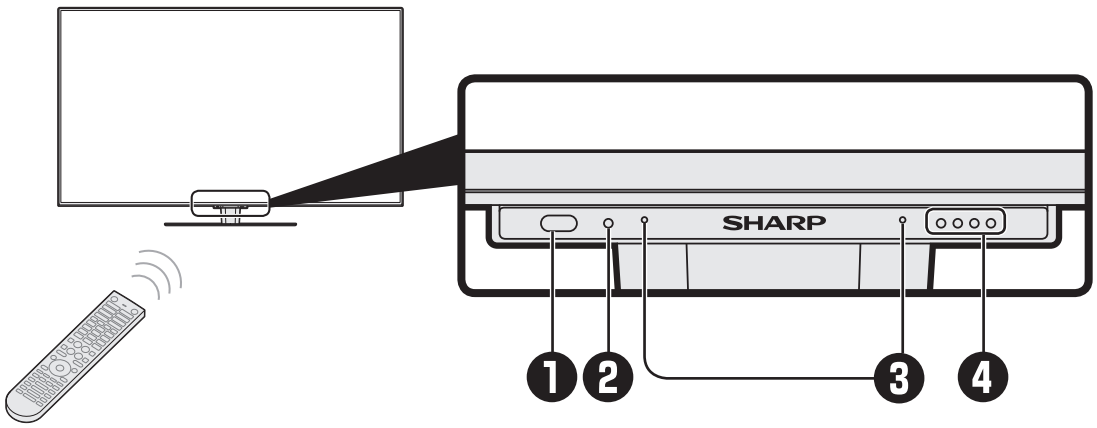

❶	**明るさセンサー／リモコン受光部** ・リモコンをここに向けて操作します。
❷	**電源ランプ** ・緑色点灯：電源が入っている状態 ・赤色点灯：電源が切れた待機状態 ・緑色点滅：パネルメンテナンス中（DS1/DQ1/DQ2 のみ） ・消灯：電源プラグをコンセントから抜いて電源を切った状態
❸	**本体マイク（DW1/DS1/DN1 のみ）** ・テレビに向かって「OK Google™」（オーケー グーグル）と話しかけると、テレビの電源の入切やチャンネル変更などを音声で操作することができます。 ・Google アシスタントのご利用には、インターネット環境が必要です。
❹	**Google アシスタント LED（DW1/DS1/DN1 のみ）** ・消灯：本体マイク有効（待機）状態 ・橙色点灯：本体マイク無効状態 ・白色点灯：Google アシスタントが「OK Google」を認識し、質問や指示を待っている状態 ・その他、音声操作によって点灯･点滅のパターンや点灯色が変わります。 ※本体マイク無効状態のときはテレビの電源を切っても､常に橙色に点灯します｡消灯したい場合は､本体マイクスイッチを有効に切り換えてください｡｢ツール｣－｢基本設定｣－｢その他の設定｣－｢イルミ･操作音｣－｢アシスタントLED夜間モード｣でLEDの明るさを暗くすることもできます。

※機種により配置が異なる場合があります。

テレビ背面

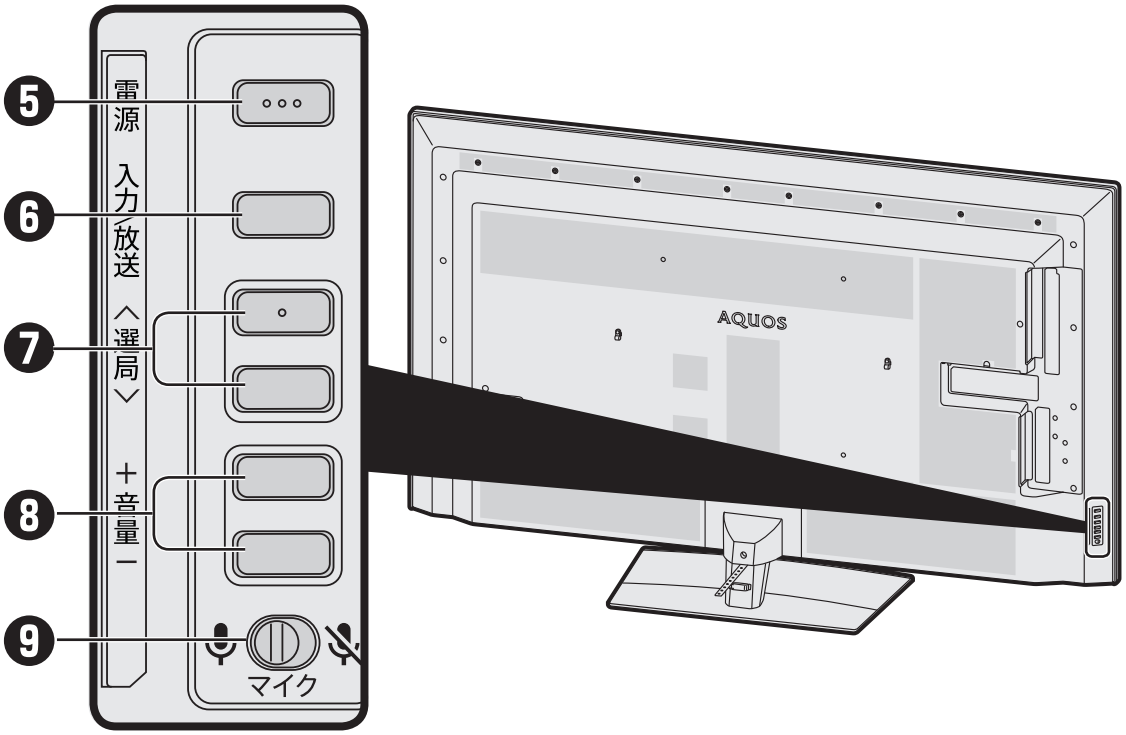

❺	**電源** ・テレビの電源を入れたり、切ったりするボタンです。 ・リセット操作にも使います。（5 秒以上押し続け、画面が消えたらボタンから手を離します。）（⇒ **16** ページ）
❻	**入力／放送** ・放送／外部入力の一覧を表示します。 ・繰り返し押すことで、放送や入力先を切り換えることができます。
❼	**選局（▲／▼）** ・チャンネルを切り換えます。
❽	**音量（＋／－）** ・音量を調節します。
❾	**本体マイクスイッチ（DW1/DS1/DN1 のみ）** ・本体マイクの有効／無効を切り換えます。 ※本体マイクを有効にすると、テレビが待機状態 (電源ランプ：赤色点灯) でも音声操作を受け付ける状態になるため、待機時の消費電力が増加します。

2 主なリモコンボタンと使い方

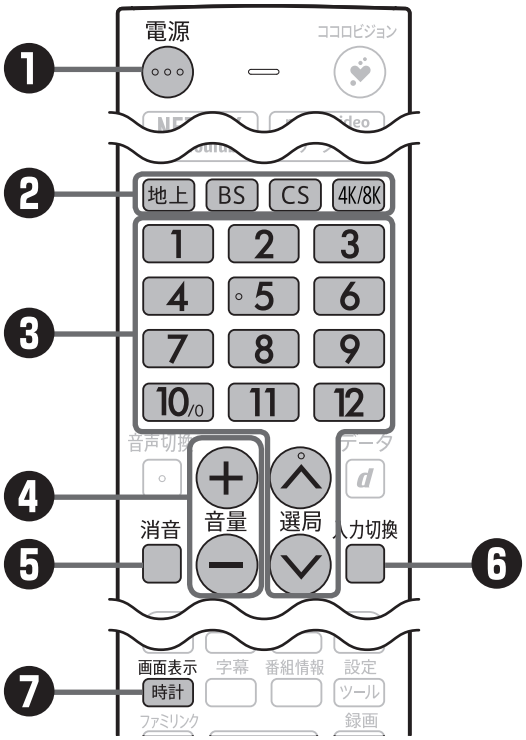

❶ 電源

- 電源ボタンを押して電源を「入」にすると、電源ランプが緑色になります。

❷ 放送切換

- 地上：地上デジタル放送に切り換えます。
- BS：BS デジタル放送に切り換えます。
- CS：CS デジタル放送に切り換えます。（別途契約が必要です。）
- 4K/8K：BS4K8K・110 度 CS4K 放送に切り換えます。（DW1）
- 4K：BS4K・110 度 CS4K 放送に切り換えます。（DS1/DQ1/DQ2/DN1/DN2/DL1/DJ1）

❸ 選局／数字ボタン

- 選局ボタンまたは数字ボタンを使って、見たいチャンネルを選びます。
- 数字ボタンは選局番号に対応しています。

❹ 音量

- 「＋」で音が大きく、「－」で音が小さくなります。

❺ 消音

- 消音ボタンを押すと一時的に音が消える状態になります。もう一度押すと元の音量に戻ります。

❻ 入力切換

- 接続した機器（BD/DVD プレーヤー・ゲーム機など）の入力画面に切り換えます。
- カーソル（上／下）ボタンで表示する入力を選択し、決定ボタンを押します。
- 入力切換ボタンを繰り返し押して選択することもできます。

❼ 時計／画面表示

- 放送／入力の種類やチャンネルなどの情報を画面左上に、時刻を画面右上に表示します。
- テレビ放送、外部入力視聴中に時計を常時表示するには、「ツール」－「基本設定」－「画面表示設定」－「時計表示」から設定できます。
- チャンネルなどの表示は非表示にすることはできません。
- DS1/DQ1/DQ2 はパネルの焼き付きを軽減するため、チャンネル情報や時計の常時表示には対応しておりません。

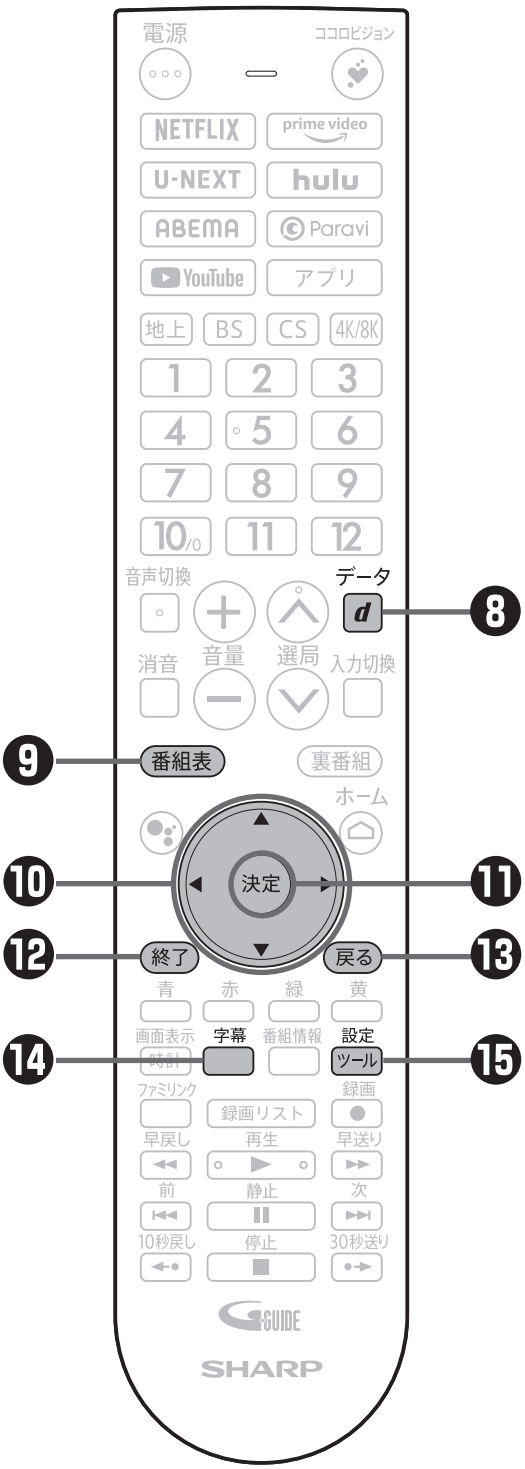

❽ データ（d ボタン）

- 番組と連動しているデータ放送（天気予報などの情報）が表示されます。
- 再度押すと、データ連動画面が消えます。

❾ 番組表

- 番組表を表示します。ここから予約操作などができます。
- 番組表を表示中に再度押すと、番組表が消えます。

❿ カーソル（上／下／左／右）

- 番組表で番組を選ぶときや、メニューで項目を選ぶときなどに使用します。

⓫ 決定

- カーソル（上／下／左／右）ボタンで選んだ項目を決定するときに使います。

⓬ 終了

- アプリやメニューを終了します。

⓭ 戻る

- 前の画面に戻ります。

⓮ 字幕

- テレビ放送で表示する字幕の表示形式が選べます。
- 放送によっては字幕を送っていない場合があります。その場合は字幕を表示することはできません。

⓯ ツール／設定

- 視聴中の操作や映像や音声の調整ができます。

3 USB ハードディスクに録画する

• 本機は、USB ハードディスク（別売品）を接続することで、デジタル放送の番組を録画することができます。

用意するもの

• USB ハードディスク（別売品）

※本機で動作が確認できているもの

詳しくは、テレビをお買い上げいただいた販売店などにご相談ください。
AQUOS サポートページからもご確認いただけます。

AQUOS サポートページ

シャープ　お問い合わせ　テレビ　検索

https://jp.sharp/support/aquos/

（スマートフォンまたはパソコンからご覧ください。）

事前準備

1 テレビの録画用USB端子(ハードディスク用)にUSBハードディスクを接続する

• 8T-C70DW1 を例に説明しています。

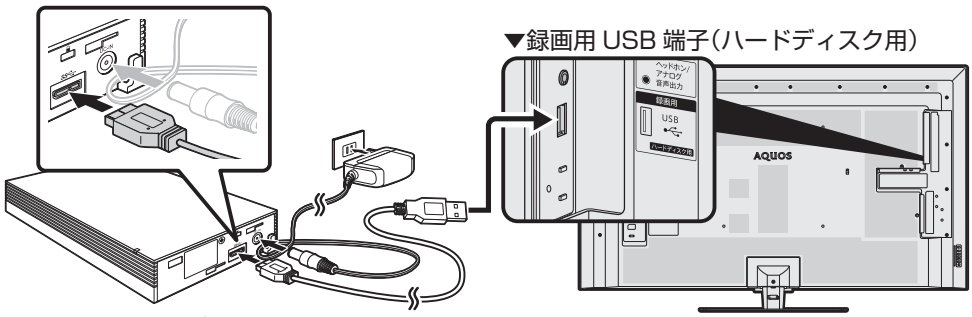

▲USB ハードディスク（別売品）

※録画用 USB 端子（ハードディスク用）の位置は機種によって異なりますので、本体背面をご確認いただき、USB ハードディスクを接続してください。

※ USB ケーブルや電源アダプターは、USB ハードディスクの付属品を使用してください。

2 USBハードディスクの初期化を行う

・USB ハードディスクの電源を入れると、以下の画面が表示されます。
・カーソル（上／下）ボタンで「初期化する」を選び、決定ボタンを押します。



3 初期化の確認を行う

・カーソル（上／下）ボタンで「はい」を選び、決定ボタンを押します。

4 初期化の再確認を行う

・カーソル（上／下）ボタンで「はい」を選び、決定ボタンを押します。
・初期化が開始されます。

◆ ご 注 意 ◆

初期化をすると、記録されている内容が全て消去されます。元には戻せません。

・初期化中はテレビおよび USB ハードディスクの電源を切らないでください。
・レコーダーやパソコンで録画した USB ハードディスクをつないだときも、本機で使うためには、初期化が必要です。
・USB ハードディスクをテレビに接続するときは、USB ハードディスクに同梱されているケーブルをご使用ください。

◇ポイント◇

上記の画面が出ない場合は、以下を確認してください。

・USB ハードディスクの電源が入っているか？
・USB ハードディスクとテレビを接続するケーブルの抜き差しで画面が出ないか？
・ツール／設定ボタンを押してツールメニューを表示し、カーソル（上／下）ボタンで「基本設定」－「録画機器設定」－「初期化」を選び決定ボタンを押す

3 USB ハードディスクに録画する（つづき）

5 初期化が完了



- USB ハードディスク録画の事前準備は終わりです。終了ボタンを押すと放送画面に切り換わります。
- 上記画面で「録画機器選択へ」で決定ボタンを押した場合は、録画機器選択画面が表示されます。放送視聴中に録画ボタンを押したときに録画する機器を選択できます。「録画時に選択」「USB-HDD」「ファミリンクレコーダー」の中から選択します。

番組を録画予約する

1 テレビ視聴中に番組表ボタンを押す

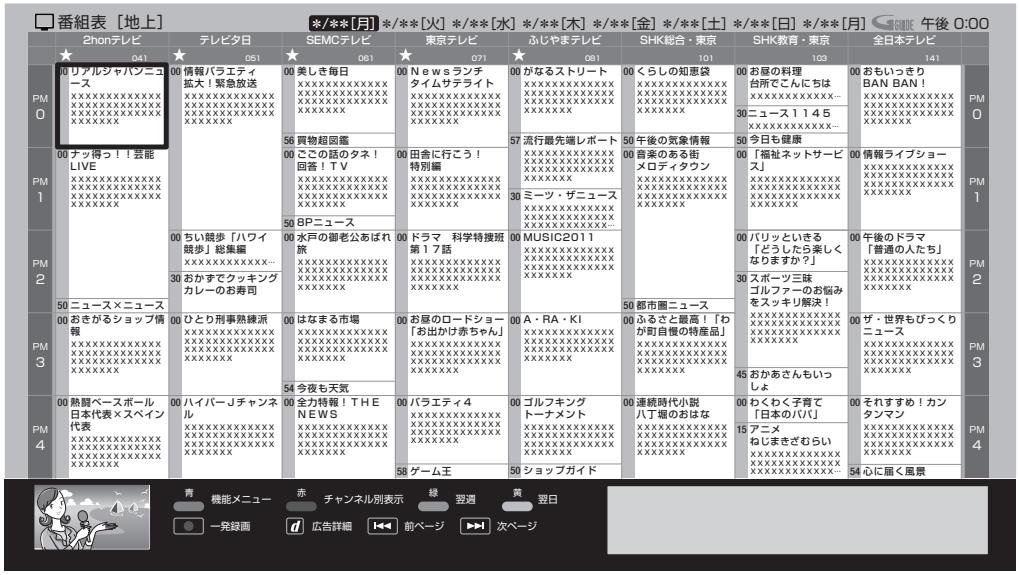

2 録画したい放送を放送切換(地上／BS／CS／4K／4K/8K)ボタンで選ぶ

・各放送の番組表が表示されます。

3 録画したい番組をカーソル(上／下／左／右)ボタンで選び、録画ボタンを押す

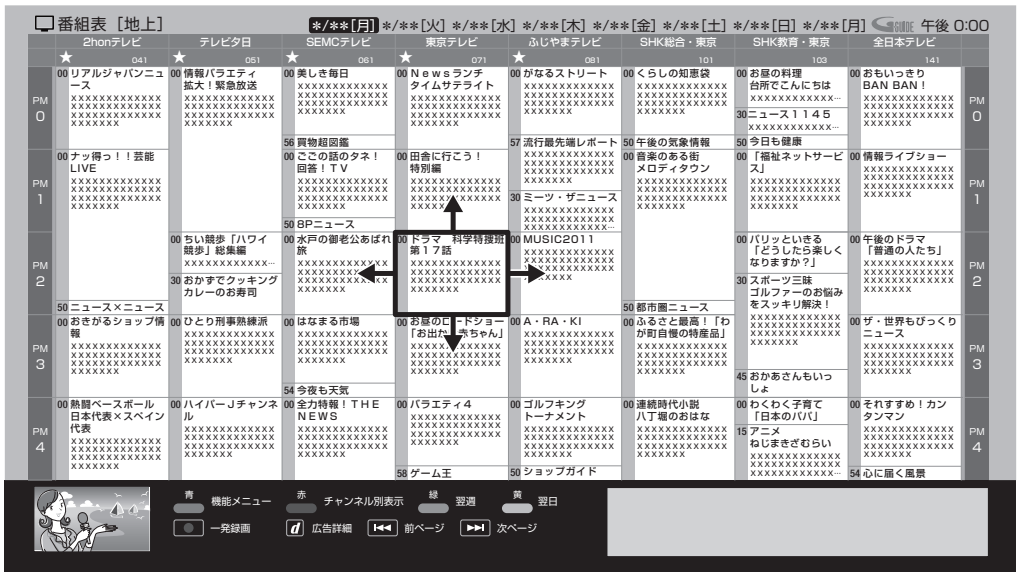

4 録画予約完了

・録画予約完了した番組には赤丸印が付きます。

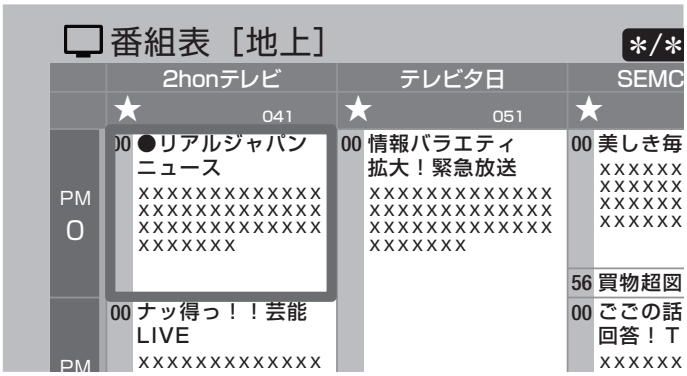

◇**ポイント**◇

- 地上デジタル /BS デジタル /110 度 CS デジタル放送の録画予約は、同じ時間帯で 2 つまで予約することができます。3 つ目の番組を選択した場合は、画面の指示に従い 2 つまでにしてください。
- BS4K8K 放送は同じ時間帯で 2 つの番組を録画予約することはできません。
- 録画中は電源プラグを抜かないようご注意ください。
- リモコンの電源ボタンを押してテレビの電源を切っても、電源ランプが赤色点灯している場合は予約録画は実行されます。

4 録画した番組を見る（再生する）

1 録画リストボタンを押して、録画リストを表示する



2 カーソル（上／下）ボタンで再生したい番組を選び、決定ボタンを押す



- 選んだ番組の再生が始まります。

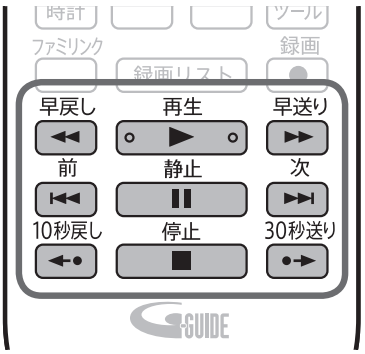

- 再生中は上記枠内のボタンで各種操作することができます。
- 番組によっては、操作できない機能があります。
- 4K8K 放送を録画した場合、字幕データが記録されないため再生中に字幕を表示することはできません。

5 録画した番組を消去する

1 録画リストボタンを押して、録画リストを表示する

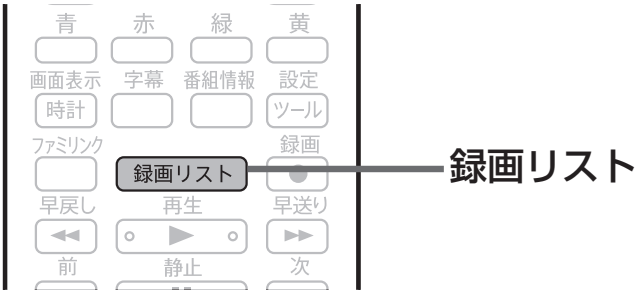

2 カーソル(上／下)ボタンで消去したい番組を選ぶ

3 ツール／設定ボタンを押して、機能メニューから「消去」を選び、決定ボタンを押す

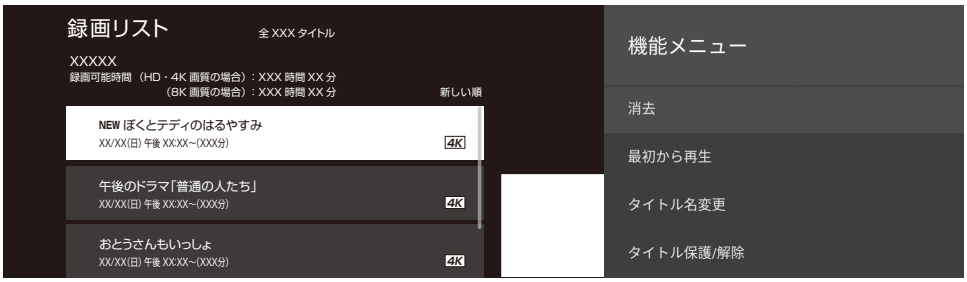

4 「1タイトル消去」を選び、決定ボタンを押す

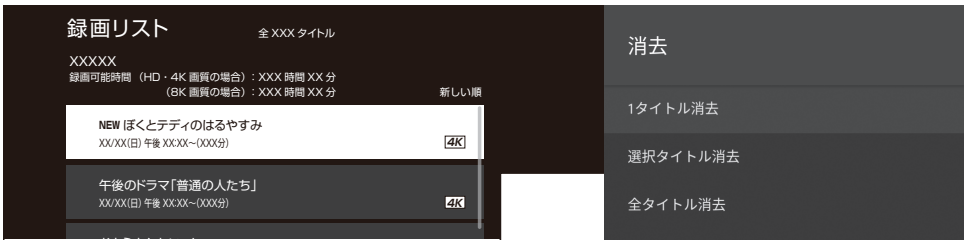

5 「する」を選び、決定ボタンを押す



選んだ番組が消去されます。

・消去した番組は、元に戻すことはできません。

6 かんたんに使える純正リモコンのご紹介

• インターネット機能をご利用しない方で、かんたんに操作ができる純正リモコン AN-52RC3 をご用意しております。



■ 主な特長

• 設定なしですぐに使える。
• テレビ番組・録画番組の視聴操作に特化したシンプル設計。
• USB ハードディスク（別売）の録画・再生等の操作ができる。
• 新 4K8K 衛星放送へのダイレクト切換ボタン搭載。（4K ／ 8K チューナー内蔵テレビのみ有効です。）8K テレビで本リモコンをご使用の方は、リモコンに付属の「8K テレビ用貼り付けシール」をご使用ください。

ご購入は、販売店にご相談の上、お買い求めください。

メモ

テレビ放送が見られないときは

- 以下の操作をお試しください。

1. リモコンの地上ボタンを押して、テレビ放送に戻りませんか？
2. リモコンの戻るボタンや終了ボタンを押して、テレビ放送に戻りませんか？

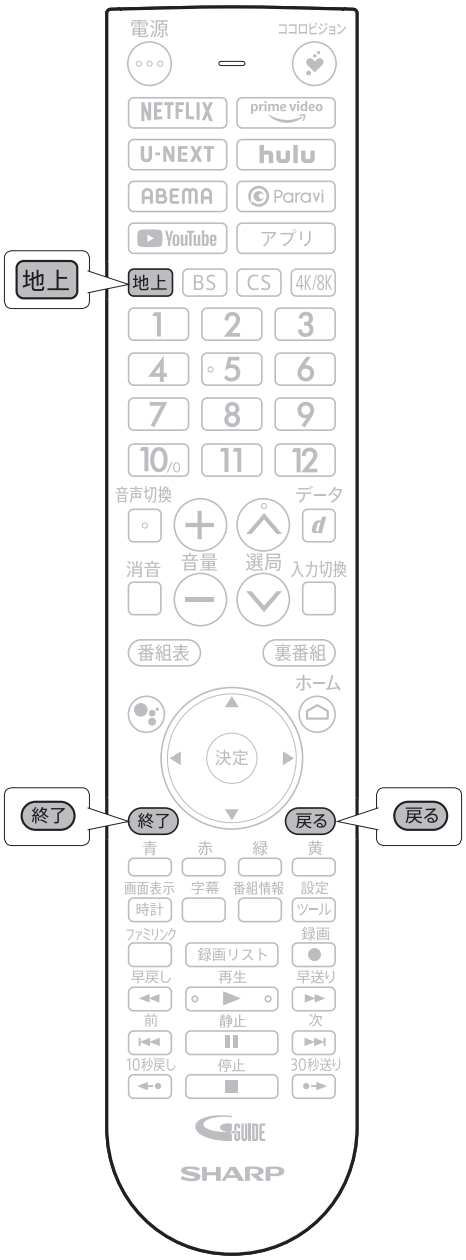

正常に動作しなくなったときは

- 本機の操作ができなくなったとき（リモコンボタンを押しても反応しないとき）
- 放送が映らなくなったとき
- 画面に何も表示されなくなったとき

など

以下の手順で本機を再起動して、正常に動作するか確認してください。

①テレビ本体の電源ボタンを 5 秒以上押し続け、画面が消えたらボタンから手を離す。

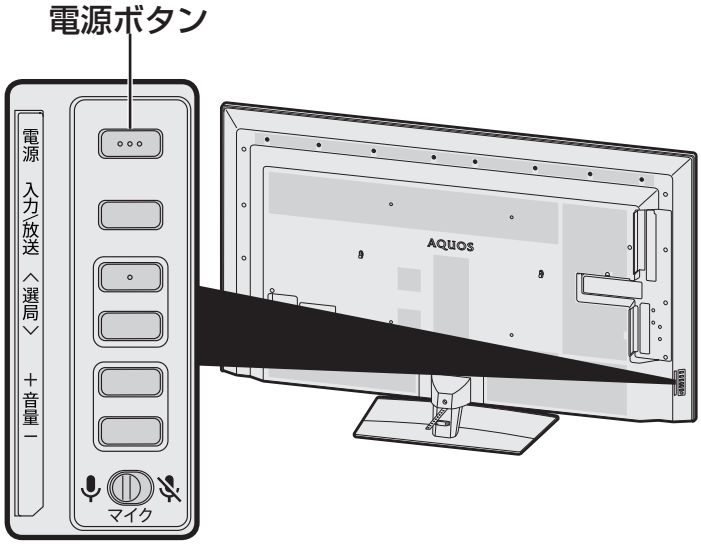

②電源ランプが赤く点灯し、1 分以上経過後に再度テレビ本体の電源ボタンを押して電源を入れる。

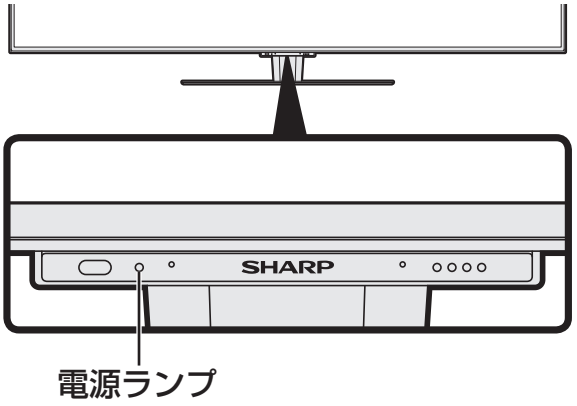

※改善しない場合は、電源プラグを抜き差しして正常にテレビ放送に戻るか確認してください。

上記の操作を行っても改善しない場合は、同梱の取扱説明書の「故障かな？と思ったら」の各症状／状態ごとの確認項目をご確認ください。