SHARP

テレビ視聴・USB ハードディスク録画 かんたん使い方ガイド

＜保存版＞

もくじ

1 テレビ本体各部の使い方 …… 2
2 主なリモコンボタンと使い方 …… 4
3 USBハードディスクに録画する …… 6
4 録画した番組を見る(再生する) …… 11
5 録画した番組を消去する …… 12
6 かんたんに使える純正リモコンのご紹介 …… 13
テレビ放送が見られないときは …… 15
正常に動作しなくなったときは …… 16

●同梱の取扱説明書および本機に内蔵されている取扱説明ガイドもあわせてご覧ください。
●かんたん使い方ガイドに掲載している画面やイラストは、説明用のものです。実際の表示と異なったり、機能向上などのアップデート等により変更となる場合があります。
●基本部のセットイラストは4T-C50CN1で記載しています。

Printed in China
TINS-H459WJZZ
20P09-CH-NI

1 テレビ本体各部の使い方

テレビ正面

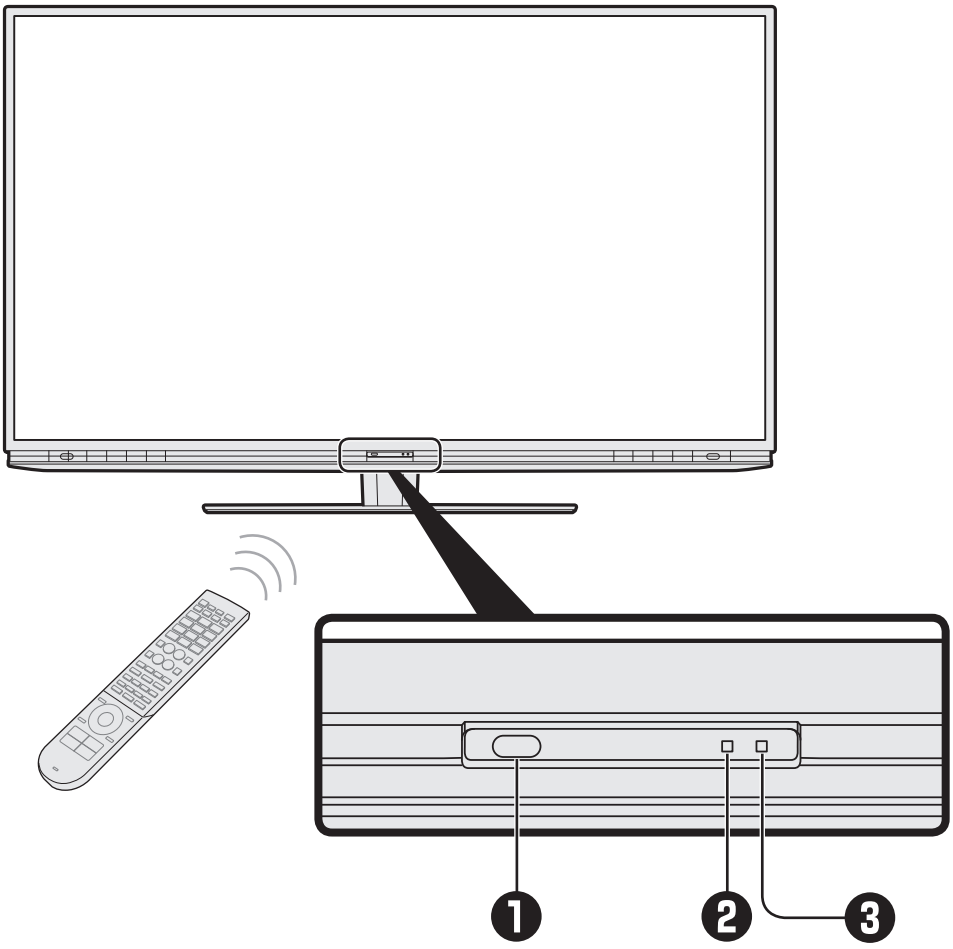

❶	**明るさセンサー／リモコン受光部** • リモコンをここに向けて操作します。
❷	**電源ランプ** • 緑色点灯：電源が入っている状態 • 赤色点灯：電源が切れた待機状態 • 橙色点滅：パネルメンテナンス中 （4T-C65CQ1/4T-C55CQ1/4T-C48CQ1 のみ） • 消灯：電源プラグをコンセントから抜いて電源を切った状態
❸	**タイマー / 録画ランプ** • 赤色点灯：USB ハードディスクへの録画中 • 橙色点灯：録画予約や視聴予約、タイマーの設定中

※機種により配置が異なる場合があります。

テレビ背面

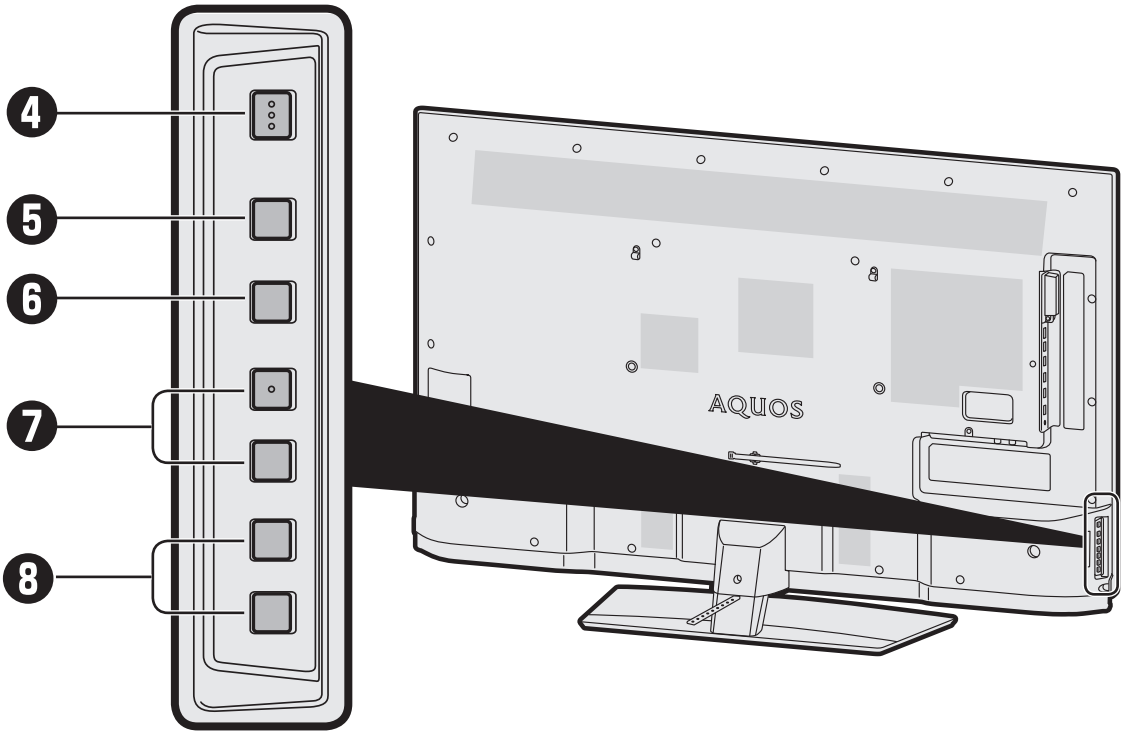

❹	**電源** ・テレビの電源を入れたり、切ったりするボタンです。 ・リセット操作にも使います。（画面に「電源を切る　シャットダウン中 ...」と表示されるまで約 5 秒間押し続けます。）（⇒ **16** ページ）
❺	**終了** ・メニューや操作を終了します。
❻	**入力／放送** ・放送／外部入力の一覧を表示します。 ・繰り返し押すことで、放送や入力先を切り換えることができます。
❼	**選局（▲／▼）** ・チャンネルを切り換えます。
❽	**音量（＋／－）** ・音量を調節します。

2 主なリモコンボタンと使い方

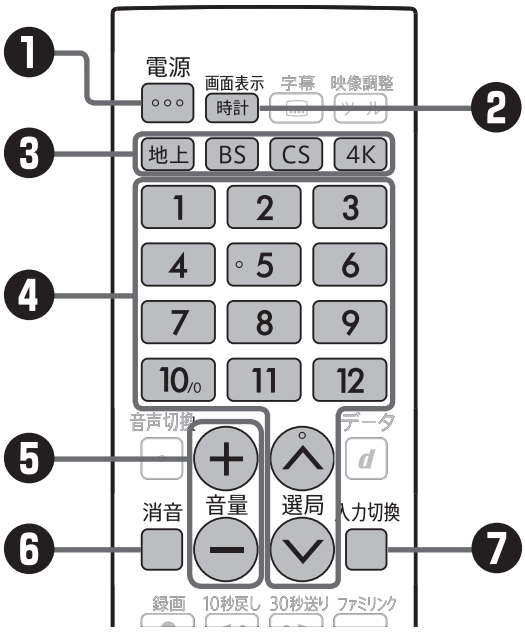

❶ 電源

- 「電源」ボタンを押して電源を「入」にすると、電源ランプが緑色になります。

❷ 時計／画面表示

- 放送／入力の種類やチャンネルなどの情報を画面左上に、時刻を画面右上に表示します。
- テレビ放送、外部入力視聴中に時計を常時表示するには、「ツール」－「基本設定」－「日付と時刻」－「時計表示」から設定できます。
- チャンネルなどの表示は非表示にすることはできません。
- 4T-C65CQ1/4T-C55CQ1/4T-C48CQ1 はパネルの焼き付きを軽減するため、チャンネル情報や時計の常時表示には対応しておりません。

❸ 放送切換

- 地上：地上デジタル放送に切り換えます。
- BS：BS デジタル放送に切り換えます。
- CS：CS デジタル放送に切り換えます。（別途契約が必要です。）
- 4K：BS4K・110 度 CS4K 放送に切り換えます。

❹ 選局／チャンネル(数字)ボタン

- 選局ボタンまたはチャンネル（数字）ボタンを使って、見たいチャンネルを選びます。
- チャンネル（数字）ボタンは選局番号に対応しています。

❺ 音量

- 「＋」で音が大きく、「－」で音が小さくなります。

❻ 消音

- 「消音」ボタンを押すと一時的に音が消える状態になります。もう一度押すと元の音量に戻ります。

❼ 入力切換

- 接続した機器（BD/DVD プレーヤー・ゲーム機など）の入力画面に切り換えます。
- 「上下（▲／▼）」ボタンで表示する入力を選択し、「決定」ボタンを押します。
- 「入力切換」ボタンを繰り返し押して選択することもできます。

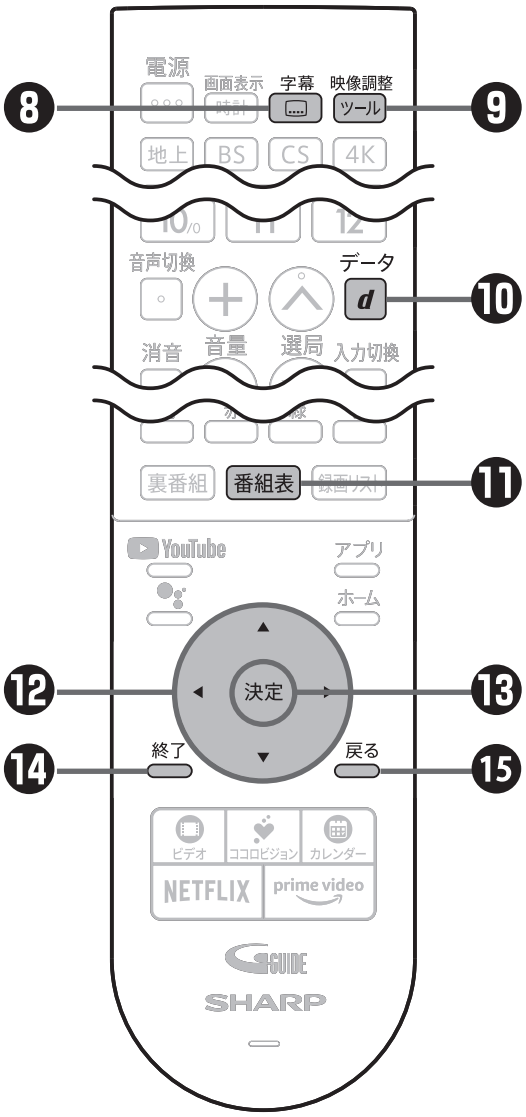

❽ 字幕

- テレビ放送で表示する字幕の表示形式が選べます。
- 放送によっては字幕を送っていない場合があります。その場合は字幕を表示することはできません。

❾ ツール／映像調整

- 視聴中の操作や映像や音声の調整ができます。

❿ データ（d ボタン）

- 番組と連動しているデータ放送（天気予報などの情報）が表示されます。
- 再度押すと、データ連動画面が消えます。

⓫ 番組表

- 番組表を表示します。ここから予約操作などができます。
- 番組表を表示中に再度押すと、番組表が消えます。

⓬ 上下左右（▲ / ▼ / ◀ / ▶）

- 番組表で番組を選ぶときや、メニューで項目を選ぶときなどに使用します。

⓭ 決定

- 「上下左右（▲ / ▼ / ◀ / ▶）」ボタンで選んだ項目を決定するときに使います。

⓮ 終了

- アプリやメニューを終了します。

⓯ 戻る

- 前の画面に戻ります。

3 USB ハードディスクに録画する

• 本機は、USB ハードディスク（別売品）を接続することで、デジタル放送の番組を録画することができます。

用意するもの

• USB ハードディスク（別売品）

※本機で動作が確認できているもの

詳しくは、テレビをお買い上げいただいた販売店などにご相談ください。
AQUOS サポートページからもご確認いただけます。

AQUOS サポートページ

シャープ　お問い合わせ　テレビ　検索

https://jp.sharp/support/aquos/

（スマートフォンまたはパソコンからご覧ください。）

事前準備

1 テレビのUSB端子(ハードディスク用)にUSBハードディスクを接続する

▼4T-C70CN1/4T-C60CN1/4T-C55CN1/4T-C50CN1/4T-C43CN1/4T-C55CL1/4T-C50CL1/4T-C43CL1/4T-C40CL1
USB 端子(ハードディスク用)

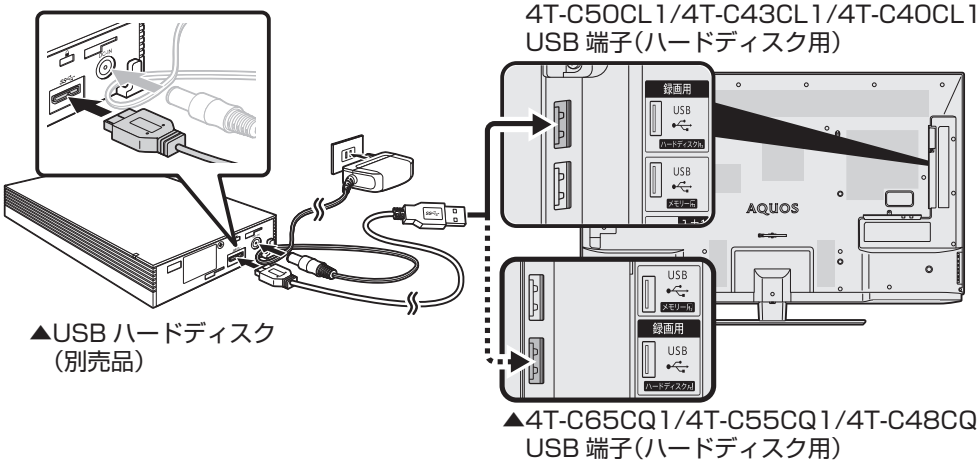

▲USB ハードディスク
（別売品）

▲4T-C65CQ1/4T-C55CQ1/4T-C48CQ1
USB 端子(ハードディスク用)

※ USB 端子（ハードディスク用）の位置は機種によって異なりますので、本体背面をご確認いただき、USB ハードディスクを接続してください。

※ USB ケーブルや電源アダプターは、USB ハードディスクの付属品を使用してください。

2 USBハードディスクの初期化を行う

・USB ハードディスクの電源を入れると、以下の画面が表示されます。
・「上下（▲ / ▼)」ボタンで「初期化する」を選び、「決定」ボタンを押します。



3 初期化の確認を行う

・「上下（▲ / ▼)」ボタンで「はい」を選び、「決定」ボタンを押します。

4 初期化の再確認を行う

・「上下（▲ / ▼)」ボタンで「はい」を選び、「決定」ボタンを押します。
・初期化が開始されます。

◆ ご 注 意 ◆

初期化をすると、記録されている内容が全て消去されます。元には戻せません。

・初期化中はテレビおよび USB ハードディスクの電源を切らないでください。
・レコーダーやパソコンで録画した USB ハードディスクをつないだときも、本機で使うためには、初期化が必要です。
・USB ハードディスクをテレビに接続するときは、USB ハードディスクに同梱されているケーブルをご使用ください。

◇ポイント◇

上記の画面が出ない場合は、以下を確認してください。

・USB ハードディスクの電源が入っているか？
・USB ハードディスクとテレビを接続するケーブルの抜き差しで画面が出ないか？
・「ツール」ボタンを押してツールメニューを表示し、「上下 (▲ / ▼)」ボタンで「基本設定」－「録画機器設定」－「初期化」を選び「決定」ボタンを押す

5 初期化が完了



- USB ハードディスク録画の事前準備は終わりです。「終了」ボタンを押すと放送画面に切り換わります。
- 上記画面で「録画機器選択へ」で「決定」ボタンを押した場合は、録画機器選択画面が表示されます。放送視聴中に「録画」ボタンを押したときに録画する機器を選択できます。「録画時に選択」「USB-HDD」「ファミリンクレコーダー」の中から選択します。

番組を録画予約する

1 テレビ視聴中に「番組表」ボタンを押す



2 録画したい放送を「地上」「BS」「CS」「4K」ボタンで選ぶ

・各放送の番組表が表示されます。

3 録画したい番組を「上下左右(▲／▼／◀／▶)」ボタンで選び、「録画」ボタンを押す



4 録画予約完了

・録画予約完了した番組には赤丸印が付きます。

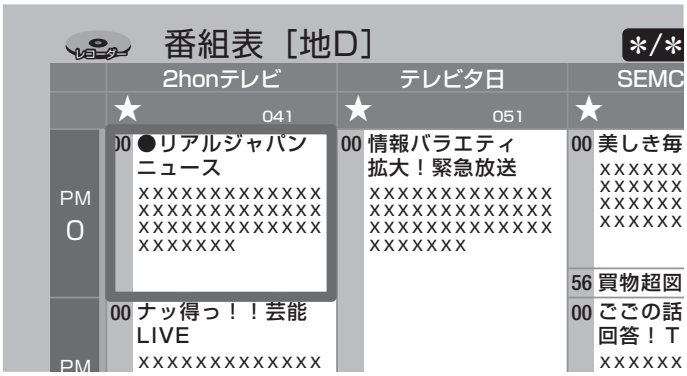

◇**ポイント**◇

- 地上デジタル /BS デジタル /110 度 CS デジタル放送の録画予約は、同じ時間帯で 2 つまで予約することができます。3 つ目の番組を選択した場合は、画面の指示に従い 2 つまでにしてください。
- BS4K 放送は同じ時間帯で 2 つの番組を録画予約することはできません。
- 予約録画中はタイマー / 録画ランプが赤色点灯します。
- 録画中は電源プラグを抜かないようご注意ください。
- リモコンの「電源」ボタンを押してテレビの電源を切っても、電源ランプが赤色点灯およびタイマー / 録画ランプが橙色点灯している場合は予約録画は実行されます。

4 録画した番組を見る（再生する）

1 「録画リスト」ボタンを押して、録画リストを表示する



録画リスト

2 「上下(▲／▼)」ボタンで再生したい番組を選び、「決定」ボタンを押す



- 選んだ番組の再生が始まります。



- 再生中は上記枠内のボタンで各種操作することができます。
- 番組によっては、操作できない機能があります。
- 4K 放送を録画した場合、字幕データが記録されないため再生中に字幕を表示することはできません。

5 録画した番組を消去する

1 「録画リスト」ボタンを押して、録画リストを表示する

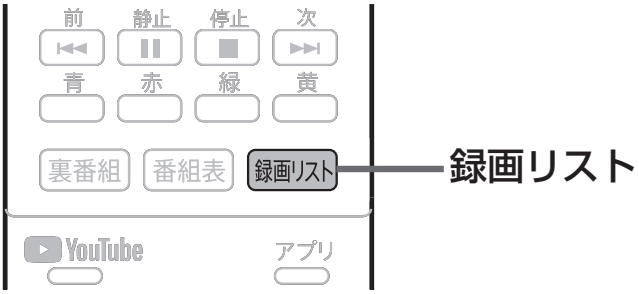

2 「上下(▲／▼)」ボタンで消去したい番組を選ぶ

3 「ツール(映像調整)」ボタンを押して、機能メニューから「消去」を選び、「決定」ボタンを押す



4 「1タイトル消去」を選び、「決定」ボタンを押す



5 「する」を選び、「決定」ボタンを押す



選んだ番組が消去されます。

・消去した番組は、元に戻すことはできません。

6 かんたんに使える純正リモコンのご紹介

• インターネット機能をご利用しない方で、かんたんに操作ができる純正リモコン AN-52RC3 をご用意しております。



■ 主な特長

- 設定なしですぐに使える。
- テレビ番組・録画番組の視聴操作に特化したシンプル設計。
- USB ハードディスク（別売）の録画・再生等の操作ができる。
- 新 4K 衛星放送にダイレクトで切り換えできる「4K 切換ボタン」搭載。

ご購入は、販売店にご相談の上、お買い求めください。

メモ

テレビ放送が見られないときは

- 以下の操作をお試しください。

1. リモコンの「地上」ボタンを押して、テレビ放送に戻りませんか？
2. リモコンの「戻る」ボタンや「終了」ボタンを押して、テレビ放送に戻りませんか？
3. テレビ本体の「電源」ボタンで、電源を入れ直すと、テレビ放送が映りませんか？

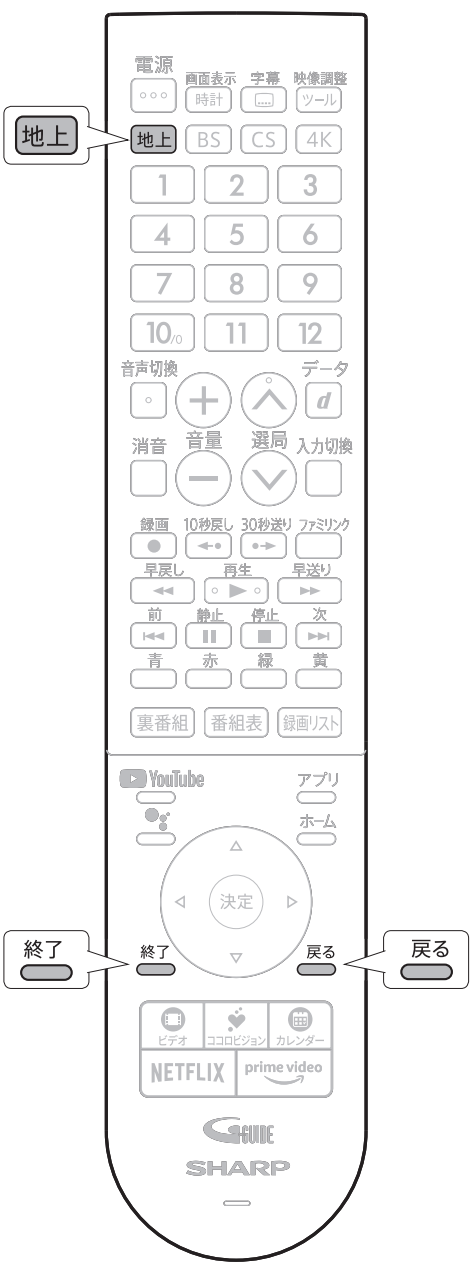

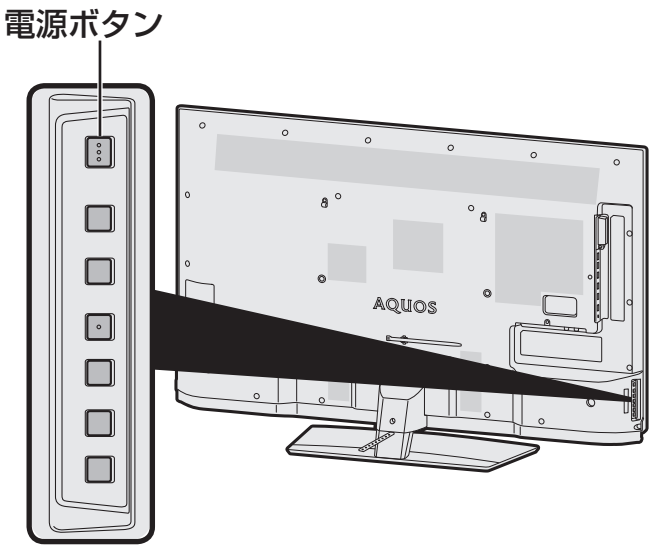

正常に動作しなくなったときは

- 本機の操作ができなくなったとき（リモコンボタンを押しても反応しないとき）
- 放送が映らなくなったとき
- 画面に何も表示されなくなったとき

など

以下の手順で本機を再起動して、正常に動作するか確認してください。

①テレビ本体の「電源」ボタンを約 5 秒間押し続け、画面に「電源を切る　シャットダウン中 ...」と表示されたらボタンから手を離す。

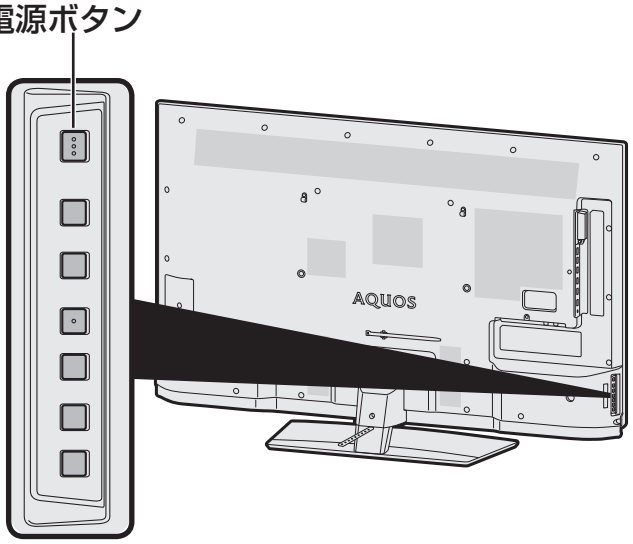

②電源ランプが赤く点灯し、1 分以上経過後に再度テレビ本体の「電源」ボタンを押して電源を入れる。

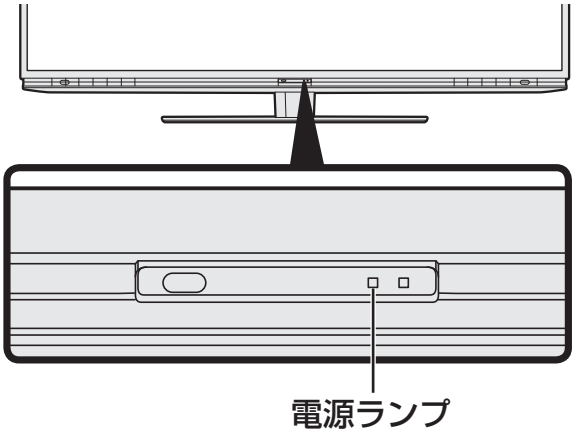

※改善しない場合は、電源プラグを抜き差しして正常にテレビ放送に戻るか確認してください。

上記の操作を行っても改善しない場合は、同梱の取扱説明書の「故障かな？と思ったら」の各症状／状態ごとの確認項目をご確認ください。