パソコンで本機を操作する



本機を操作するための設定をする

- 携帯端末やパソコンを使って本機をリモート操作するときに必要な設定です。
- ターミナルソフトなどを使って、チャンネル切換、音量調整、入力切換などの本機の操作ができます。
- パソコン（PC）を使い慣れたかたのご利用をお願いします。
- パソコンとの接続については⇒ **2** ページをご覧ください。

1. ホームを押してホームメニューを表示し、上下左右カーソルボタンで「設定」を選び、決定を押す
2. 上下左右カーソルボタンで「(視聴準備)」−「通信(インターネット)設定」を選び、決定を押す
3. 「AQUOSコネクト設定」を選び、決定を押す
4. 「AQUOSコネクト設定」を選び、決定を押す
5. 「変更する」で決定を押す
6. 「する」を選び、決定を押す
7. クイック起動設定を画面に従って設定する
   - 本機の電源待機状態から携帯端末やパソコンを使って電源入／切の操作を行う場合は、クイック起動設定を「する(常に有効)」に設定する必要があります。
8. 「詳細設定」を選び、決定を押す
9. 「変更する」を選び、決定を押す
10. 画面の指示に従って、「ログイン情報」を設定する
    - ログイン情報(ログインIDとパスワード)を設定しておくと、想定外の機器から本機が操作されることを防止できます。
11. 画面の指示に従って、「コントロールポート」を設定する
    - パソコンのターミナルソフトなどで必要な設定です。
    - 設定可能な値は1024～65535です。telnetポート(23)やsshポート(22)は設定できません。
12. 「完了」を選び、決定を押す

パソコンで本機を操作する

パソコンと本機を接続する

・市販の LAN ケーブルを使って、パソコンと本機を接続します。

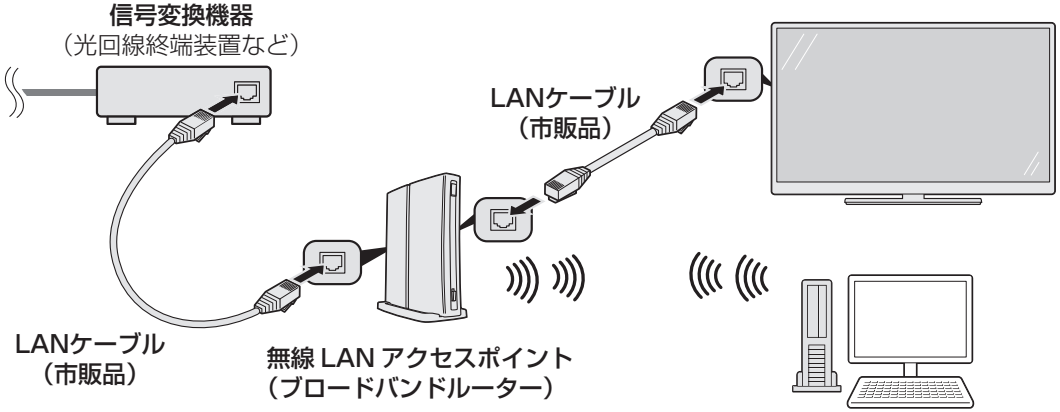

パソコンで本機を操作する

通信のしかた

- パソコンから制御コマンドを送信します。本機は、送られたコマンドに応じて動作し、レスポンスメッセージをパソコン側に送ります。
- 複数のコマンドを同時に送信しないでください。正常時の戻り値（OK）を受け取ってから、次のコマンドを送信するようにしてください。

コマンド（パソコンから本機へ）

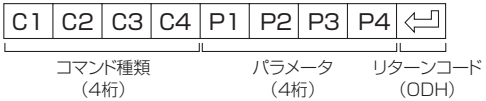

レスポンス（本機からパソコンへ）

- 正常時

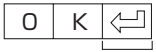

- 異常発生時（通信エラーまたはコマンドに誤りがあったとき）



戻り値について

- コマンドの実行が終了したら、次の戻り値を返します。

O	K	(CR)

- コマンドが実行できなかったり、コマンド表になかったりした場合は、次の戻り値を返します。

E	R	R	(CR)

パソコンで本機を操作する

コマンドと引数について

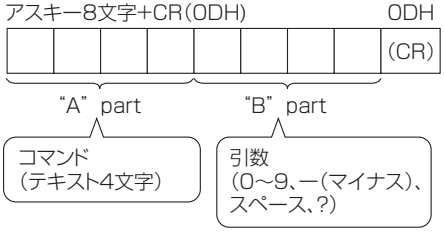

- “B” part は左詰めで入力し、残りはスペースで埋めます。（必ず 4 文字にしてください。）設定可能範囲外の場合、「ERR」が返ります。

引数の例

0を入力 →	0	スペース	スペース	スペース
マイナス30を入力 →	ー	3	0	スペース
100を入力 →	1	0	0	スペース
55を入力 →	0	0	5	5

- 次ページのコマンド一覧で引数が「ー」になっているものは、「0」～「9」、「ー」（マイナス）、スペース、「？」であれば何を書いてもかまいません。
- いくつかのコマンドは、引数に「？」を与えることにより、現在の設定値を返します。

引数の例

?	スペース	スペース	スペース
?	?	?	?

パソコンで本機を操作する

コマンド一覧

・下の表に掲載されている以外のコマンドについては動作保証範囲外です。

機　能		“A”part	“B”part	Part動作説明	備　考
電源		POWR	0		スタンバイへ移行
入力切換	トグル	ITGD	−	（トグル）	トグルで入力切換
	テレビ	ITVD	−		テレビに入力切換（チャンネルはそのまま[ラストメモリー]）
	入力1～6	IAVD	1～6	（入力端子番号）	入力1～入力6に入力切換
	放送切換（デジタル）	IDEG	−	（トグル）	デジタル放送のネットワーク切換
チャンネル切換	BSデジタル3桁入力	CBSD	0～999	BSデジタルチャンネル番号	
	CSデジタル3桁入力	CCSD	0～999	CSデジタルチャンネル番号	
	地上デジタル3桁入力	CTBD	0～999	地上デジタルチャンネル番号	
	選局順	CHUP	−	テレビのチャンネル番号＋1	リモコン選局順と同じ動作（入力切換含む）
	選局逆	CHDW	−	テレビのチャンネル番号－1	リモコン選局逆と同じ動作（入力切換含む）
AVポジション		AVMD	0	（トグル）	現在選択できるものの中でトグル動作
			1	標準	
			2	映画	
			3	ゲーム	
			5	ダイナミック（固定）	
			6	ダイナミック	
			7	PC	
			11	フォト	
音量		VOLM	0～100	音量値	

コマンド一覧（つづき）

機　能	“A”part	“B”part	Part動作説明	備　考
画面サイズ	WIDE	0	（トグル）	
		1	ノーマル	
		2	スマートズーム	
		3	ワイド 4:3	
		4	シネマ	
		5	フル	
		6	フル1	
		7	フル2	
		8	アンダースキャン	
		9	Dot by Dot	
		10	ワイド 16:9	
消音	MUTE	0	（トグル）	消音オン、オフのトグル
		1	消音	
		2	消音解除	
サラウンド	ACSU	0	（トグル）	トグル動作
		1	入	
		2	切	
		3	自動	
音声切換	ACHA	−	（トグル）	
オフタイマー	OFTM	0	解除	
		1	オフタイマー30分	
		2	オフタイマー1時間	
		3	オフタイマー1時間30分	
		4	オフタイマー2時間	
		5	オフタイマー2時間30分	

◇**おしらせ**◇

- “B” part 欄の「−」は、「0」～「9」、「−」（マイナス）、スペース、「?」であれば何を入力してもかまいません。
- 選択できる画面サイズは、入力解像度によって変わります。

壁に掛けて設置する場合は

壁掛け設置のしかた（例）

- 本機を別売の壁掛け金具を使って壁掛け設置して使用することができます。

◇ **おしらせ** ◇

- 壁にベースプレートを取り付けるねじは、壁の強度や材質に合わせて別途ご用意ください。

1 液晶テレビを設置する壁面のテレビの四隅となる位置にテープなどを貼り、テレビの外形寸法の目印をつける

- 水平・垂直の角度や寸法は正確に測ってください。
- テープ類は跡が残らないものをご使用ください。

2 4箇所の目印から対角線を引き、その交点（テレビの中心となる位置）に目印を付ける

- 糸を対角線に張り、交点に目印を付けるなど跡が残らないようにします。

3 この目印とベースプレート上辺を8ページに記載の寸法に合わせて壁に取り付ける

- **8** ページの寸法の数値は目安です。
  作業状態などにより異なってきます。

4 本機を寝かせた状態でテレビ取付ブラケットを取り付ける

◇ **おしらせ** ◇

- 本機に「ハヤミ工産製壁掛け金具 MH-653」、「ハヤミ工産製壁掛け金具 MH-651」のテレビ取付ブラケットを取り付ける際は、壁掛け金具の付属品 ねじ（M4、長さ 25mm）、スプリングワッシャー（M4 用）、角ワッシャー、樹脂ワッシャーを使用してください。
- テレビ取付ブラケットは、上から 5 番目または下から 7 番目の穴で位置合わせして取り付けてください。

◇ **ご 注 意** ◇

- テレビ取付ブラケットを取り付けたあとは、ねじにゆるみがないか、テレビ取付ブラケットが傾いていないか確認してください。

5 壁に掛ける

- 壁面の寸法の目印（テレビの四隅）を目安にして取り付けます。
- 本機はかなりの重量があります。硬い床などに落とさないよう、また足の上に落とさないようご注意ください。

6 目印のテープ類を取り除く

7 本機につないでいるコード、ケーブル類を接続する

壁に掛けて設置する場合は

壁掛け設置のしかた（例）（つづき）

ハヤミ工産製壁掛け金具 MH-653 ／ MH-651 使用時

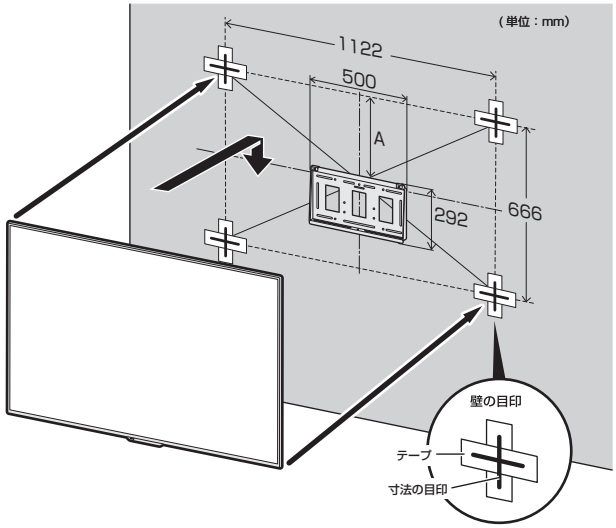

	MH-653 使用時	MH-651 使用時
画面の中心	ベースプレート上辺の35mm 上	ベースプレート上辺の29mm 上
ディスプレイの中心	ベースプレート上辺の23mm 上	ベースプレート上辺の17mm 上
A	356mm	350mm

寸法図

4T-B50AKL

正面

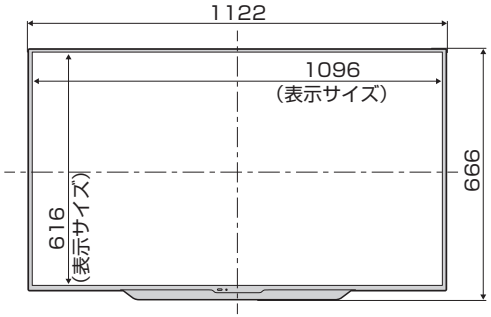

側面



壁掛け金具取り付け部の寸法

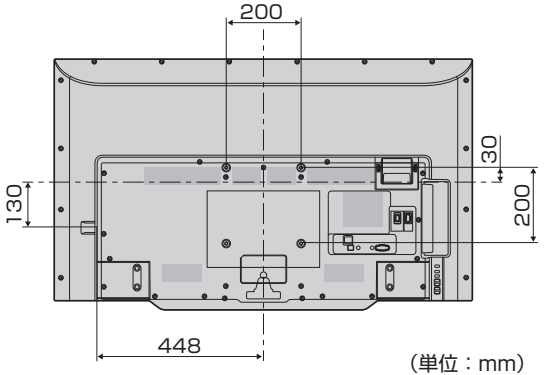

（単位：mm）

ハヤミ工産製壁掛け金具
MH-653使用時

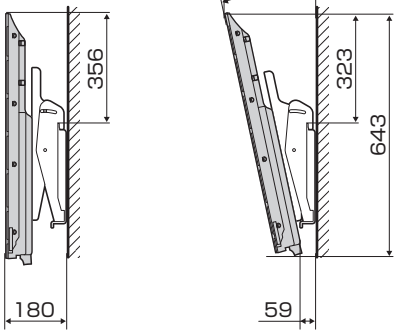

ハヤミ工産製壁掛け金具
MH-651使用時

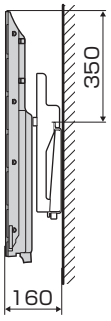

◇**おしらせ**◇

- 本機に接続するケーブルやコードをあらかじめ接続してから、壁掛け金具の取り付けを行ってください。