形名			室内ユニット	室外ユニット
			AY-C71SX-W	AU-C71SXY
性能	冷房能力 (kW)		7.1 (0.6 ～ 7.2)	
	暖房能力 (kW)		8.5 (0.7 ～ 11.7)	
	暖房低温能力 (kW)		8.5	
	風量 (m3/min)	冷房 / 暖房	18.1 / 21.6	47.0 / 47.0
	騒音 (dB)	冷房 / 暖房	55 / 55	55 / 56
電気特性	電源 (V)		単相 200	
	消費電力 (W)	冷房	2950 (110 ～ 3000)	
		暖房	2360 (110 ～ 3960)	
	運転電流 (A)	冷房	14.9	
		暖房	11.9	
	運転力率 (%)	冷房	99	
		暖房	99	
	始動電流 (A)		14.9	
	圧縮機出力 (W)		ツイン 900	
	送風機出力 (W)		40	41
送風機構	ファン形式		クロスフローファン	プロペラファン
	ファンスピード		15	7
	風向調節		上下 (自動) ・ 左右 (自動)	
換気の有無			無	--
リモコン			赤外線通信方式	
タイマー			電子式 24 時間タイマー	
電源コードの長さ (m)			0.75 (左出し) ・ 1.4 (右出し)	
フィルター			PET 製ネット	
ドレン口			ドレンホース付 (長さ 0.45m) 左右取換可 先端形状 : Φ 18mm およびΦ 16mm ホース用	
冷凍サイクル	蒸発形態		膨張弁	
	補助パイプ長さ (cm)		細管 40 太管 35 (補助パイプ曲げ R から先端まで)	
	配管太さ (mm)	細管	φ 6.35 (2 分)	
		太管	φ 12.70 (4 分)	
	配管接続		フレア	
	冷媒量 [R410A] (g)		1700	
	能力可変回路		インバータ方式 (8 ～ 117Hz)	
製品質量 (kg)			16	48
ユニット間配線			3 心 (VVF ケーブル Φ 2.0mm)	
使用コンセント			250V-20A	
使用ブレーカー			2P, 220V, 20A	
認証マーク			JET	
テレコン端子			JEM-A 対応 (オプション)	
最大配管長さ			15m (10m を越える場合は 1m 当たり 20g の冷媒を補充)	
室内・外ユニット間の許容高低差			10m	
付属品			保証書、取扱説明書、工事説明書、据付板、ネジ一式、端子板カバー、室外ユニット用ドレンうけ、ドレンエルボ、リモコン、乾電池 (単 3 形 : 2 本)、リモコンホルダー、工事補助説明書、給水用キャップ、フェルトテープ	

製品寸法図

1. 本体寸法

室内機

（単位：mm）

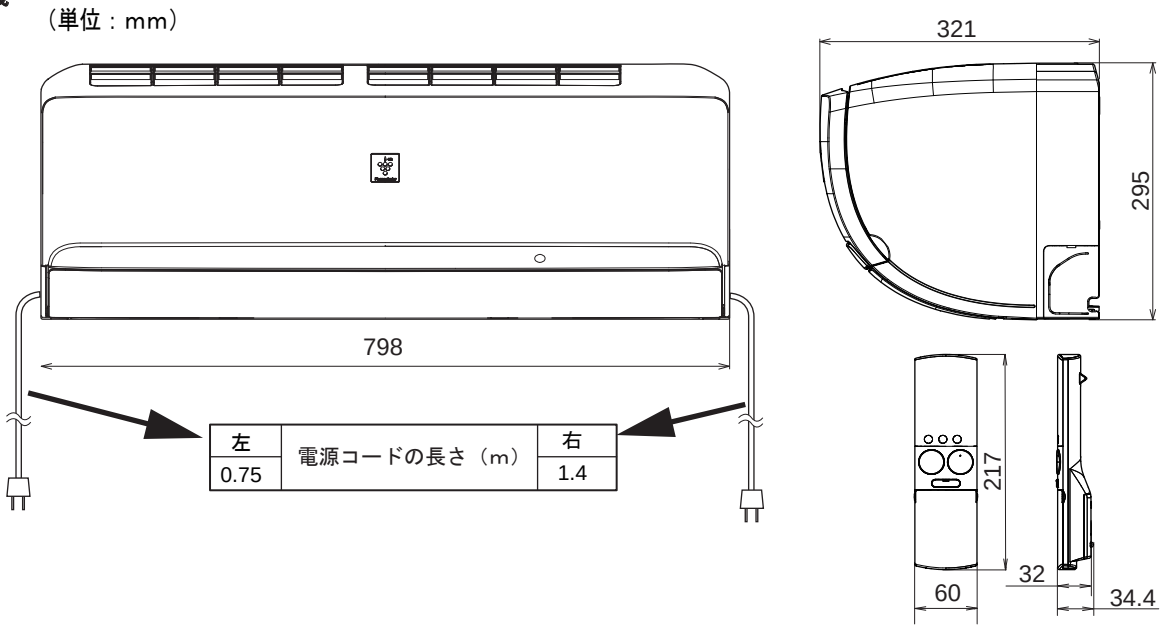

室外機

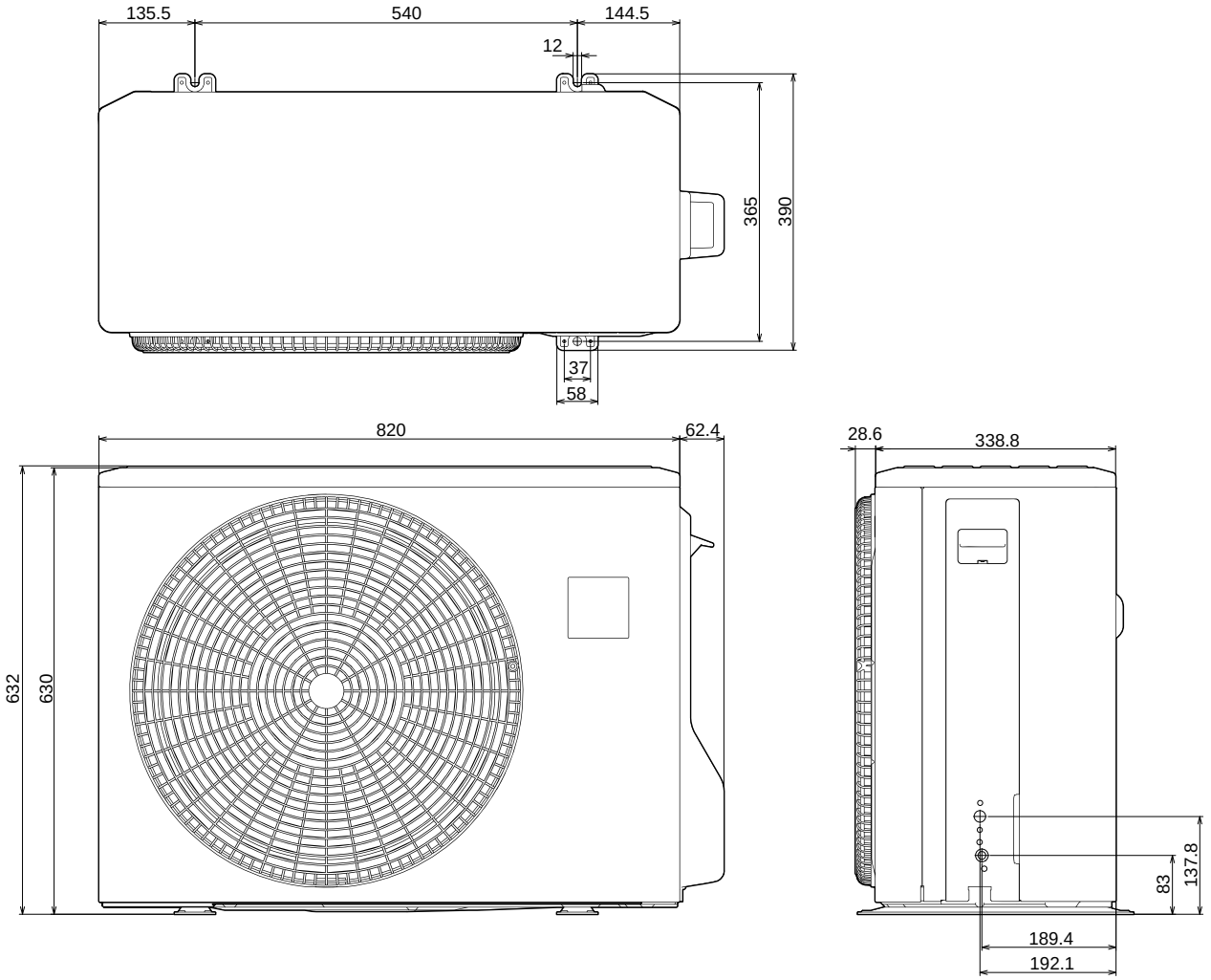

取付寸法図

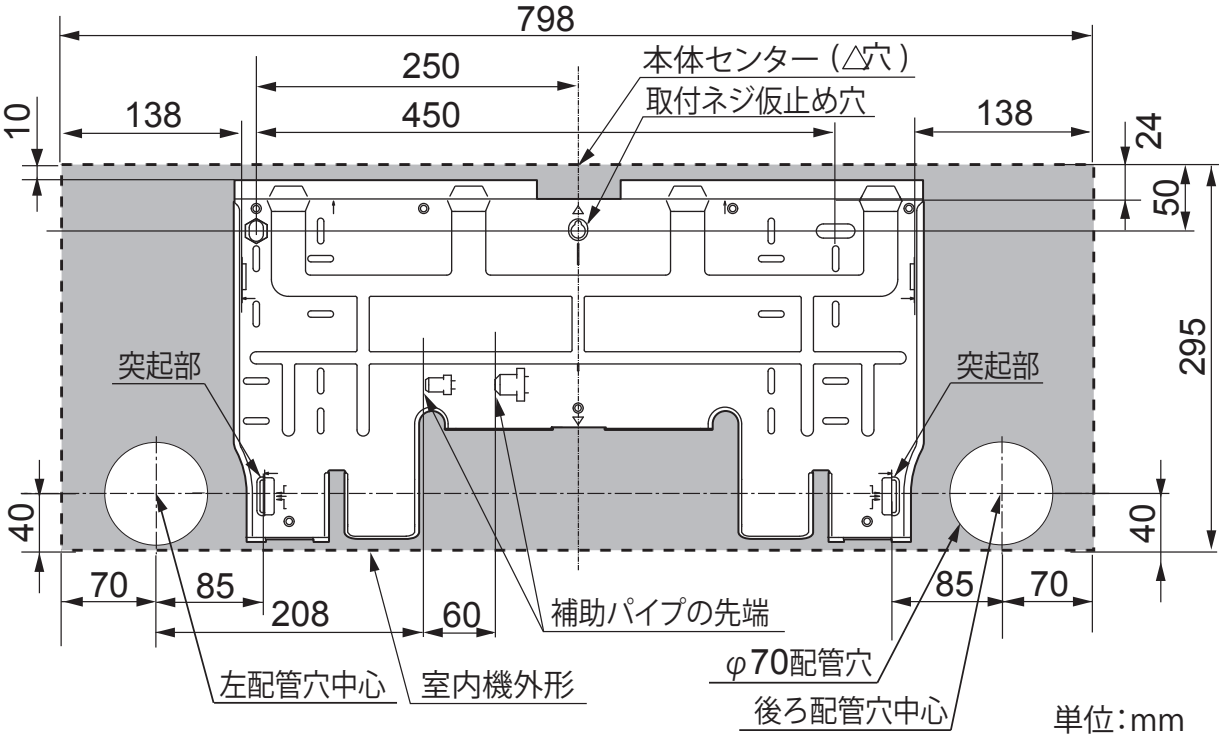

配管穴は40クラス以下はφ60mm以上、56クラス以上はφ65mm以上あれば、
取り付け可能です。

・ 配管穴を新しくあける場合は、φ70mm以上の穴をあけると、工事が更に容易に行えます。

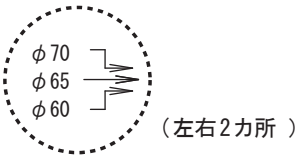

配管穴中心を決める際は

・据付板の突起部から85mmの位置が中心です。
・配管穴径により上下方向の中心位置が異なりますので、 据付板の刻印（右記参照）を
活用してください。