仕様一覧表

仕様

AC-227FS ― AU-227FSY

形名				室内ユニット	室外ユニット
				AC-227FS	AU-227FSY
性能	冷房能力 (kW)			2.2 (0.8～2.8)	
	暖房能力 (kW)			2.5 (0.8～3.7)	
	暖房低温能力 (kW)			2.7	
	風量 (m^3/min)	冷房/暖房		12.4 / 13.9	28.9 / 23.5
	騒音 (dB)	冷房/暖房		59 / 62	59 / 59
電気特性	電源 (V)			単相 100	
	消費電力 (W)	冷房		590 (180～800)	
		暖房		550 (150～980)	
	運転電流 (A)	冷房		7.0	
		暖房		6.5	
	運転力率 (%)	冷房		84	
		暖房		85	
	消費電力量 (kWh)		期間合計	717	
			冷房期間	229	
			暖房期間	488	
	始動電流 (A)			7.0	
	圧縮機出力 (W)			シングル　775	
	送風機出力 (W)			30	25
送風機構	ファン形式			クロスフローファン	プロペラファン
	風向調節			上下(自動)・左右(手動)	
換気の有無				無	
タイマー				電子式12時間タイマー	
電源コードの長さ (m)				1.1(左出し)・1.8(右出し)	
ドレンロ				ドレンホース付 (本体でしろ 0.4m) 左右取換可 先端形状:Φ18mm及びΦ16mmホース用	
冷凍サイクル	蒸発形態			膨張弁	
	補助パイプ長さ (cm)			細管43　太管36 (補助パイプ曲げRから先端まで)	
	配管太さ (mm)	細管		φ6.35 (2分)	
		太管		φ9.52 (3分)	
	配管接続			フレア	
	冷媒種類			R32	
	冷媒量 (g)			670	
	設計圧力 (MPa) ゲージ圧力			4.15	
製品質量 (kg)				8	23
ユニット間配線				3心 (VVFケーブル Φ2.0mm)	
使用コンセント				125V - 15A	
使用ブレーカー				2P, 110V, 20A	
認証マーク				JET	
テレコン端子				JEM-A対応	
最大配管長さ				15m 20g/m　（配管長10m超える場合 左記冷媒量追加）	
室内・外ユニット間の許容高低差				10m	
その他 事項				JRA耐塩害仕様　室外機	
付属品				保証書、取扱説明書、工事説明書、据付板、ネジー式、コードクランプ、 室外ユニット用ドレンロ、リモコン、単4形乾電池(2本)、 工事補助説明書、リモコンホルダー	

AC-257FS ― AU-257FSY

形名				室内ユニット	室外ユニット
				AC-257FS	AU-257FSY
性能	冷房能力 (kW)			2.5 (0.8～2.9)	
	暖房能力 (kW)			2.8 (0.8～4.1)	
	暖房低温能力 (kW)			3.0	
	風量 (m^3/min)	冷房/暖房		12.2 / 13.0	30.1 / 23.5
	騒音 (dB)	冷房/暖房		61 / 63	60 / 59
電気特性	電源 (V)			単相 100	
	消費電力 (W)	冷房		730 (180～960)	
		暖房		610 (150～1200)	
	運転電流 (A)	冷房		8.5	
		暖房		7.1	
	運転力率 (%)	冷房		86	
		暖房		86	
	消費電力量 (kWh)		期間合計	815	
			冷房期間	256	
			暖房期間	559	
	始動電流 (A)			8.5	
	圧縮機出力 (W)			シングル　775	
	送風機出力 (W)			30	25
送風機構	ファン形式			クロスフローファン	プロペラファン
	風向調節			上下(自動)・左右(手動)	
換気の有無				無	
タイマー				電子式12時間タイマー	
電源コードの長さ (m)				1.1(左出し)・1.8(右出し)	
ドレンロ				ドレンホース付 (本体でしろ 0.4m) 左右取換可 先端形状：Φ18mm及びΦ16mmホース用	
冷凍サイクル	蒸発形態			膨張弁	
	補助パイプ長さ (cm)			細管43　太管36 (補助パイプ曲げRから先端まで)	
	配管太さ (mm)	細管		φ6.35 (2分)	
		太管		φ9.52 (3分)	
	配管接続			フレア	
	冷媒種類			R32	
	冷媒量 (g)			720	
	設計圧力 (MPa) ゲージ圧力			4.15	
製品質量 (kg)				9	23
ユニット間配線				3心 (VVFケーブル Φ2.0mm)	
使用コンセント				125V - 15A	
使用ブレーカー				2P, 110V, 20A	
認証マーク				JET	
テレコン端子				JEM-A対応	
最大配管長さ				15m 20g/m　（配管長10m超える場合 左記冷媒量追加）	
室内・外ユニット間の許容高低差				10m	
その他 事項				JRA耐塩害仕様　室外機	
付属品				保証書、取扱説明書、工事説明書、据付板、ネジー式、コードクランプ、 室外ユニット用ドレンロ、リモコン、単4形乾電池(2本)、工事補助説明書、 リモコンホルダー	

AC-287FS ― AU-287FSY

形名				室内ユニット	室外ユニット
				AC-287FS	AU-287FSY
性能	冷房能力 (kW)			2.8 (0.8～3.1)	
	暖房能力 (kW)			3.6 (0.8～4.6)	
	暖房低温能力 (kW)			3.3	
	風量 (m^3/min)		冷房/暖房	12.2 / 13.7	27.1 / 21.2
	騒音 (dB)		冷房/暖房	61 / 64	61 / 59
電気特性	電源 (V)			単相 100	
	消費電力 (W)		冷房	740 (180～820)	
			暖房	820 (150～1200)	
	運転電流 (A)		冷房	8.6	
			暖房	9.5	
	運転力率 (%)		冷房	86	
			暖房	86	
	消費電力量 (kWh)	期間合計		913	
		冷房期間		282	
		暖房期間		631	
	始動電流 (A)			9.5	
	圧縮機出力 (W)			シングル　600	
	送風機出力 (W)			30	25
送風機構	ファン形式			クロスフローファン	プロペラファン
	風向調節			上下(自動)・左右(手動)	
換気の有無				無	
タイマー				電子式12時間タイマー	
電源コードの長さ (m)				1.1(左出し)・1.8(右出し)	
ドレン口				ドレンホース付 (本体でしろ 0.4m) 左右取換可 先端形状：Φ18mm及びΦ16mmホース用	
冷凍サイクル	蒸発形態			膨張弁	
	補助パイプ長さ (cm)			細管43　太管36 (補助パイプ曲げRから先端まで)	
	配管太さ (mm)		細管	φ6.35 (2分)	
			太管	φ9.52 (3分)	
	配管接続			フレア	
	冷媒種類			R32	
	冷媒量 (g)			950	
	設計圧力 (MPa) ゲージ圧力			4.15	
製品質量 (kg)				9	27
ユニット間配線				3心 (VVFケーブル Φ2.0mm)	
使用コンセント				125V - 15A	
使用ブレーカー				2P, 110V, 20A	
認証マーク				JET	
テレコン端子				JEM-A対応	
最大配管長さ				15m 20g/m	配管長10m超える場合 左記冷媒量追加
室内・外ユニット間の許容高低差				10m	
その他 事項				JRA耐塩害仕様　室外機	
付属品				保証書、取扱説明書、工事説明書、据付板、ネジー式、コードクランプ、 室外ユニット用ドレンうけ、ドレンエルボ、リモコン、単4形乾電池(2本)、 工事補助説明書、リモコンホルダー	

AC407FS2 ― AU-407FSY

形名				室内ユニット	室外ユニット
				AC-407FS2	AU-407FSY
性能	冷房能力 (kW)			4.0 (0.9～4.3)	
	暖房能力 (kW)			5.0 (0.9～6.6)	
	暖房低温能力 (kW)			4.8	
	風量 (m^3/min)		冷房/暖房	14.6 / 15.2	29.0 / 31.3
	騒音 (dB)		冷房/暖房	65 / 66	63 / 65
電気特性	電源 (V)			単相 200	
	消費電力 (W)		冷房	1350 (160～1600)	
			暖房	1560 (160～2170)	
	運転電流 (A)		冷房	6.9	
			暖房	7.9	
	運転力率 (%)		冷房	98	
			暖房	99	
	消費電力量 (kWh)	期間合計		1544	
		冷房期間		446	
		暖房期間		1098	
	始動電流 (A)			7.9	
	圧縮機出力 (W)			シングル　855	
	送風機出力 (W)			36	25
送風機構	ファン形式			クロスフローファン	プロペラファン
	風向調節			上下(自動)・左右(手動)	
換気の有無				無	
タイマー				電子式12時間タイマー	
電源コードの長さ (m)				0.75(左出し)・1.4(右出し)	
ドレンロ				ドレンホース付 (本体でしろ 0.4m) 左右取換可 先端形状：Φ18mm及びΦ16mmホース用	
冷凍サイクル	蒸発形態			膨張弁	
	補助パイプ長さ (cm)			細管43　太管36 (補助パイプ曲げRから先端まで)	
	配管太さ (mm)		細管	φ6.35 (2分)	
			太管	φ9.52 (3分)	
	配管接続			フレア	
	冷媒種類			R32	
	冷媒量 (g)			910	
	設計圧力 (MPa) ゲージ圧力			4.15	
製品質量 (kg)				8	33
ユニット間配線				3心 (VVFケーブル Φ2.0mm)	
使用コンセント				250V - 15A	
使用ブレーカー				2P, 220V, 20A	
認証マーク				JET	
テレコン端子				JEM-A対応	
最大配管長さ				15m 20g/m	配管長10m超える場合 左記冷媒量追加
室内・外ユニット間の許容高低差				10m	
その他 事項				JRA耐塩害仕様　室外機	
付属品				保証書、取扱説明書、工事説明書、据付板、ネジ一式、コードクランプ、 室外ユニット用ドレンうけ、ドレンエルボ、リモコン、単4形乾電池(2本)、 工事補助説明書、リモコンホルダー	

AC-567FS2 ― AU-567FSY

形名			室内ユニット	室外ユニット
			AC-567FS2	AU-567FSY
性能	冷房能力 (kW)		5.6 (0.8～5.7)	
	暖房能力 (kW)		6.7 (0.8～8.7)	
	暖房低温能力 (kW)		6.3	
	風量 (m^3/min)	冷房/暖房	15.3 / 15.3	39.2 / 43.8
	騒音 (dB)	冷房/暖房	69 / 68	66 / 66
電気特性	電源 (V)		単相 200	
	消費電力 (W)	冷房	2250 (140～2280)	
		暖房	1900 (140～2940)	
	運転電流 (A)	冷房	11.4	
		暖房	9.7	
	運転力率 (%)	冷房	99	
		暖房	98	
	消費電力量 (kWh)	期間合計	2118	
		冷房期間	648	
		暖房期間	1470	
	始動電流 (A)		11.4	
	圧縮機出力 (W)		ツイン　1110	
	送風機出力 (W)		36	43
送風機構	ファン形式		クロスフローファン	プロペラファン
	風向調節		上下(自動)・左右(手動)	
換気の有無			無	
タイマー			電子式12時間タイマー	
電源コードの長さ (m)			0.75(左出し)・1.4(右出し)	
ドレンロ			ドレンホース付 (本体でしろ 0.4m) 左右取換可 先端形状：Φ18mm及びΦ16mmホース用	
冷凍サイクル	蒸発形態		膨張弁	
	補助パイプ長さ (cm)		細管43　太管36 (補助パイプ曲げRから先端まで)	
	配管太さ (mm)	細管	φ6.35 (2分)	
		太管	φ9.52 (3分)	
	配管接続		フレア	
	冷媒種類		R32	
	冷媒量 (g)		1160	
	設計圧力 (MPa) ゲージ圧力		4.15	
製品質量 (kg)			9	38
ユニット間配線			3心 (VVFケーブル Φ2.0mm)	
使用コンセント			250V - 15A	
使用ブレーカー			2P, 220V, 20A	
認証マーク			JET	
テレコン端子			JEM-A対応	
最大配管長さ			15m 20g/m　（配管長10m超える場合 左記冷媒量追加）	
室内・外ユニット間の許容高低差			10m	
その他 事項			JRA耐塩害仕様　室外機	
付属品			保証書、取扱説明書、工事説明書、据付板、ネジー式、コードクランプ、 室外ユニット用ドレンうけ、ドレンエルボ、リモコン、単4形乾電池(2本)、 工事補助説明書、リモコンホルダー	

製品寸法図

1. 本体寸法

室内機

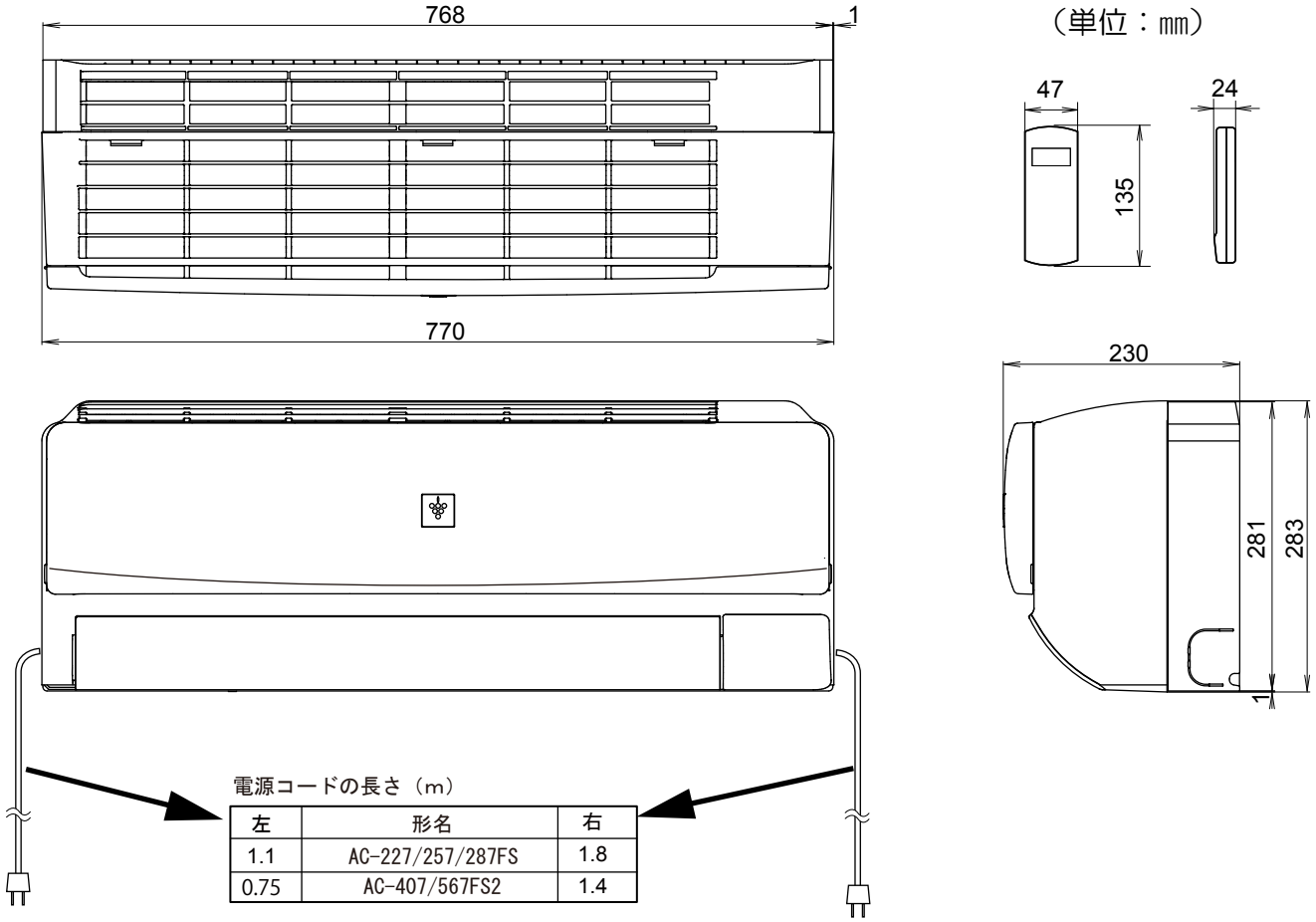

左	形名	右
1.1	AC-227/257/287FS	1.8
0.75	AC-407/567FS2	1.4

室外機 (AU-227/257FSY)

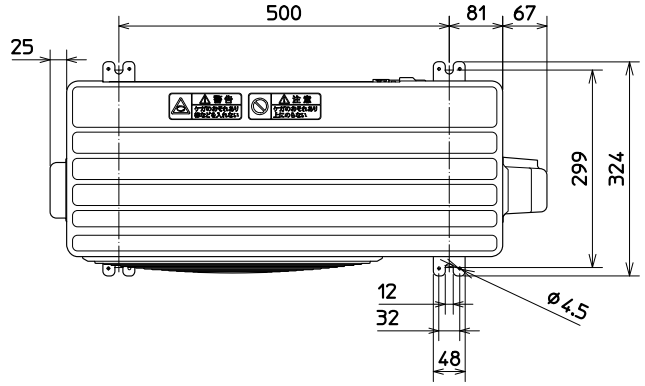

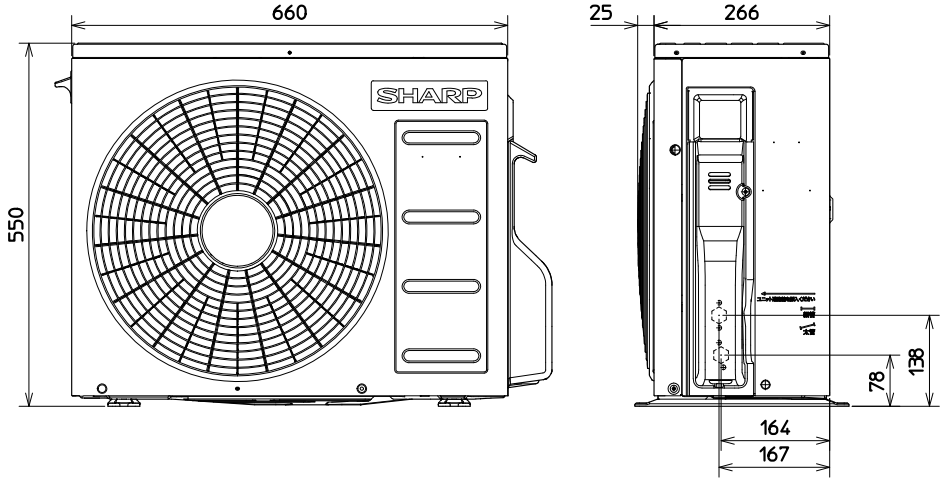

室外機 (AU-287/407FSY)

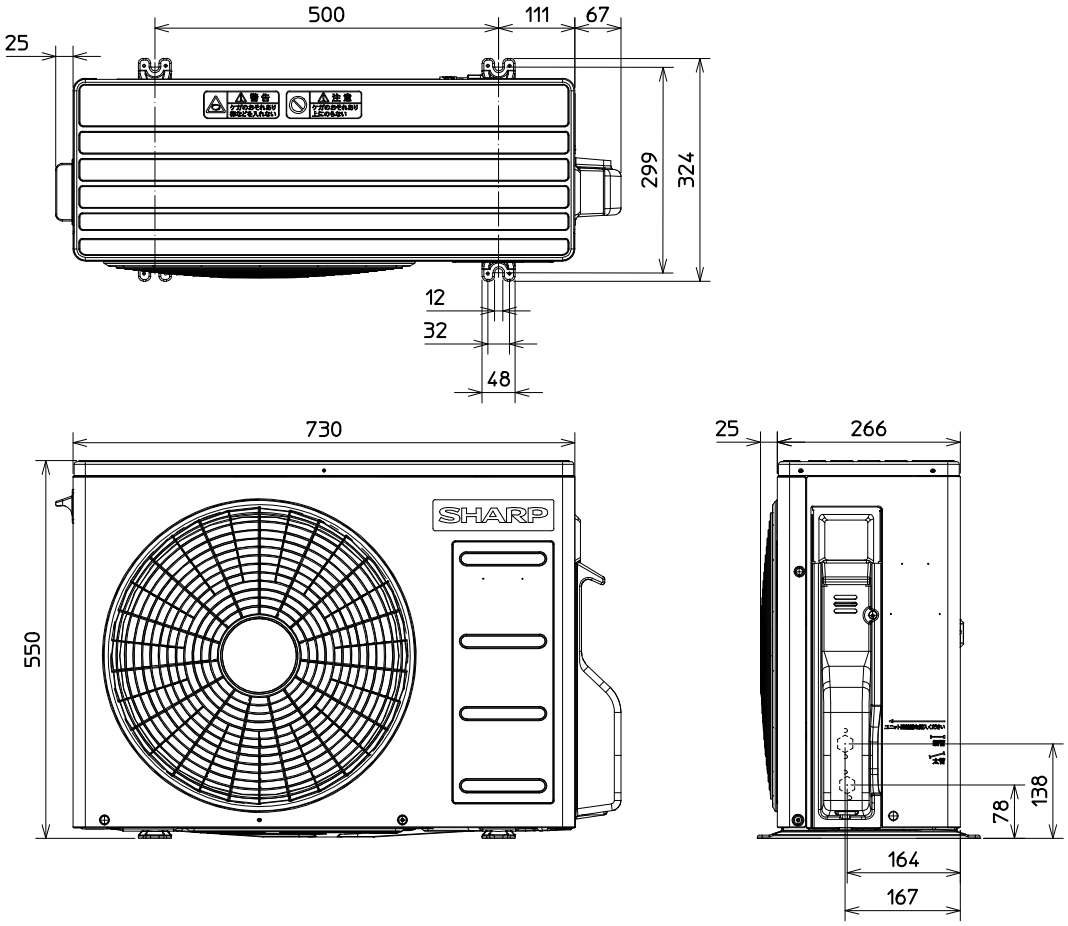

室外機 (AU-567FSY)

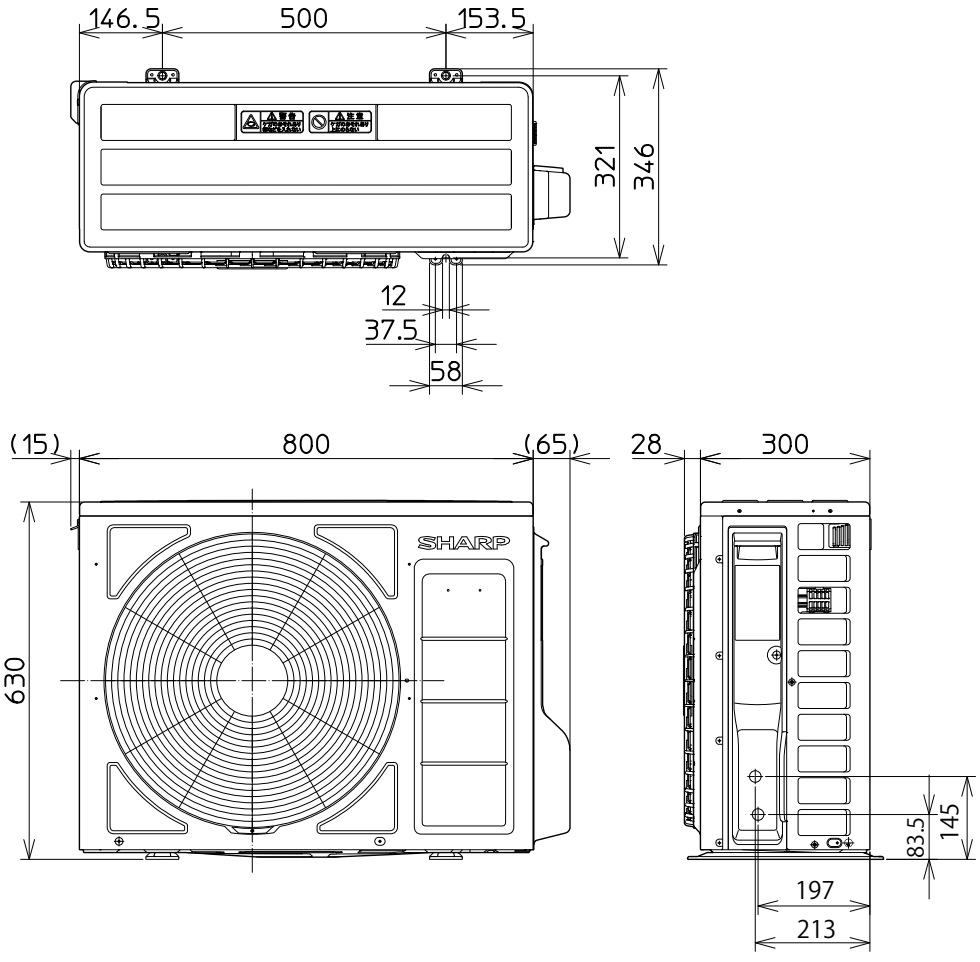

取付寸法図

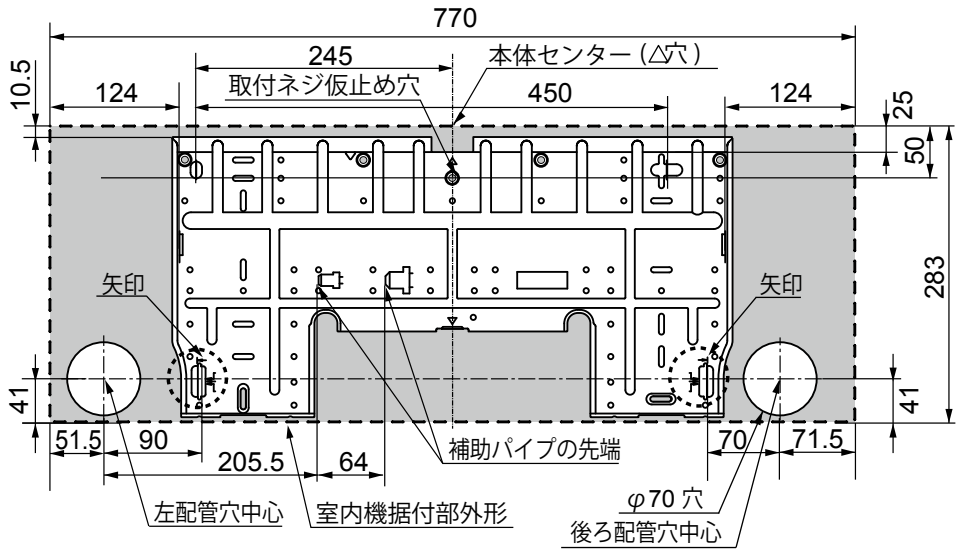

単位：mm

下記寸法以上の穴をあけてください。

貫通穴径	配管径
φ65mm	φ6.35㎜(1/4″) φ9.52㎜(3/8″)
φ70mm	φ6.35㎜(1/4″) φ12.7㎜(1/2″)

貫通穴中心を決める際は

- 据付板の矢印から後ろ配管時は70mm、
  左配管時は90mmの位置が中心です。
- 穴径により上下方向の中心位置が異なりますので、
  据付板の刻印 (右記参照) を活用してください。



（左右2カ所）