形名			室内ユニット	室外ユニット
			AC-287TN	AU-287TNY
性能	冷房能力 (kW)		2.8 (0.8～3.1)	
	暖房能力 (kW)		3.6 (0.8～4.6)	
	暖房低温能力 (kW)		3.3	
	風量 (m^3/min)	冷房/暖房	12.2 / 13.7	27.1 / 21.2
	騒音 (dB)	冷房/暖房	61 / 64	61 / 59
電気特性	電源 (V)		単相 100	
	消費電力 (W)	冷房	740 (180～820)	
		暖房	820 (150～1200)	
	運転電流 (A)	冷房	8.6	
		暖房	9.5	
	運転力率 (%)	冷房	86	
		暖房	86	
	消費電力量 (kWh)	期間合計	913	
		冷房期間	282	
		暖房期間	631	
	始動電流 (A)		9.5	
	圧縮機出力 (W)		シングル　600	
	送風機出力 (W)		30	25
送風機構	ファン形式		クロスフローファン	プロペラファン
	風向調節		上下(自動)・左右(手動)	
換気の有無			無	
タイマー			電子式12時間タイマー	
電源コードの長さ (m)			1.1(左出し)・1.8(右出し)	
ドレンロ			ドレンホース付 (本体でしろ 0.4m) 左右取換可 先端形状 : Φ18mm及びΦ16mmホース用	
冷凍サイクル	蒸発形態		膨張弁	
	補助パイプ長さ (cm)		細管43　太管36 (補助パイプ曲げRから先端まで)	
	配管太さ (mm)	細管	φ6.35 (2分)	
		太管	φ9.52 (3分)	
	配管接続		フレア	
	冷媒種類		R32	
	冷媒量 (g)		950	
	設計圧力 (MPa) ゲージ圧力		4.15	
製品質量 (kg)			9	27
ユニット間配線			3心 (VVFケーブル Φ2.0mm)	
使用コンセント			125V - 15A	
使用ブレーカー			2P, 110V, 20A	
認証マーク			JET	
テレコン端子			JEM-A対応	
最大配管長さ			15m 20g/m	配管長10m超える場合 左記冷媒量追加
室内・外ユニット間の許容高低差			10m	
その他　事項			—	
付属品			保証書、取扱説明書、工事説明書、据付板、ネジ一式、コードクランプ、 室外ユニット用ドレンうけ、ドレンエルボ、リモコン、単4形乾電池(2本)、 工事補助説明書、リモコンホルダー	

冷暖房兼用型壁掛けルームエアコン
AC-287TN

仕様書

作成日
2017.6.1

シャープ株式会社

本体寸法

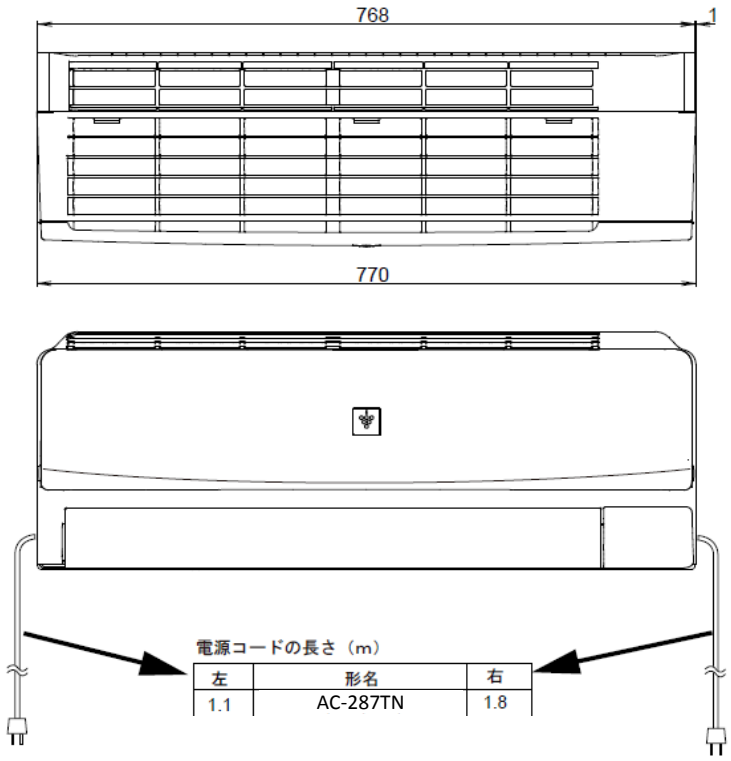

（単位：mm）

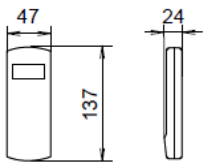

ワイヤレスリモコン
(CRMC-A988JBEZ)

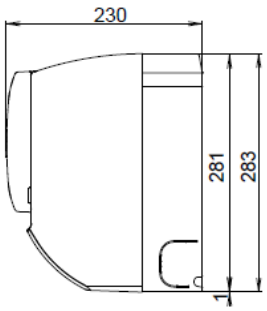

据付スペース

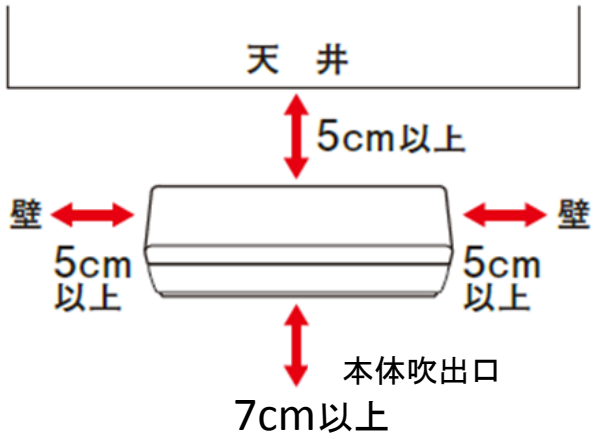

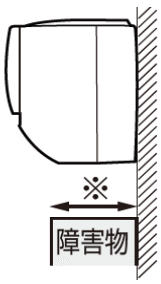

※
設置可能な障害物
の奥行き
13cm以下

取付寸法図

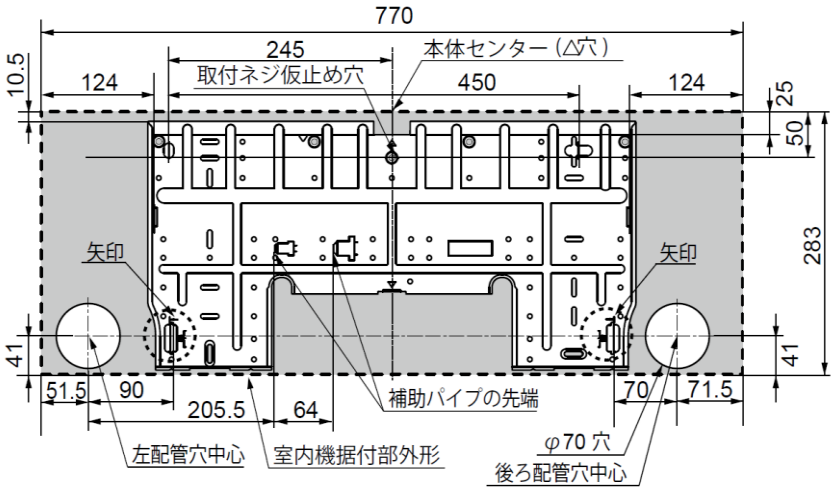

単位：mm

下記寸法以上の穴をあけてください。

貫通穴径	配管径
φ65mm	φ6.35mm(1/4″)　φ9.52mm(3/8″)
φ70mm	φ6.35mm(1/4″)　φ12.7mm(1/2″)

貫通穴中心を決める際は
・据付板の矢印から後ろ配管時は70mm、
左配管時は90mmの位置が中心です。
・穴径により上下方向の中心位置が異なりますので、
据付板の刻印（右記参照）を活用してください。

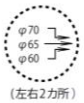

冷暖房兼用型壁掛けルームエアコン AC-287TN	
外形図(室内機)	
作成日 2017.6.1	シャープ株式会社

本体寸法

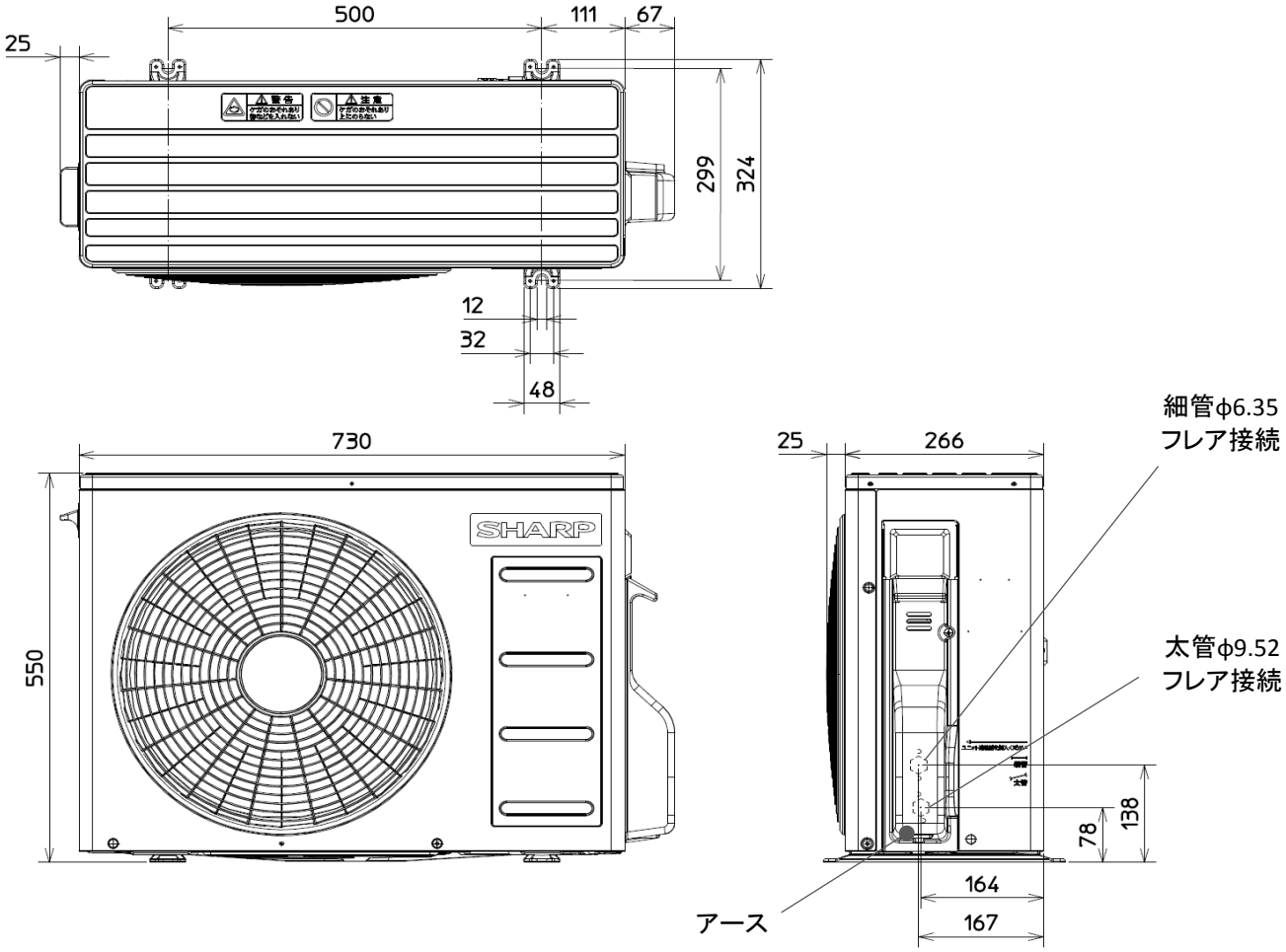

据付スペース

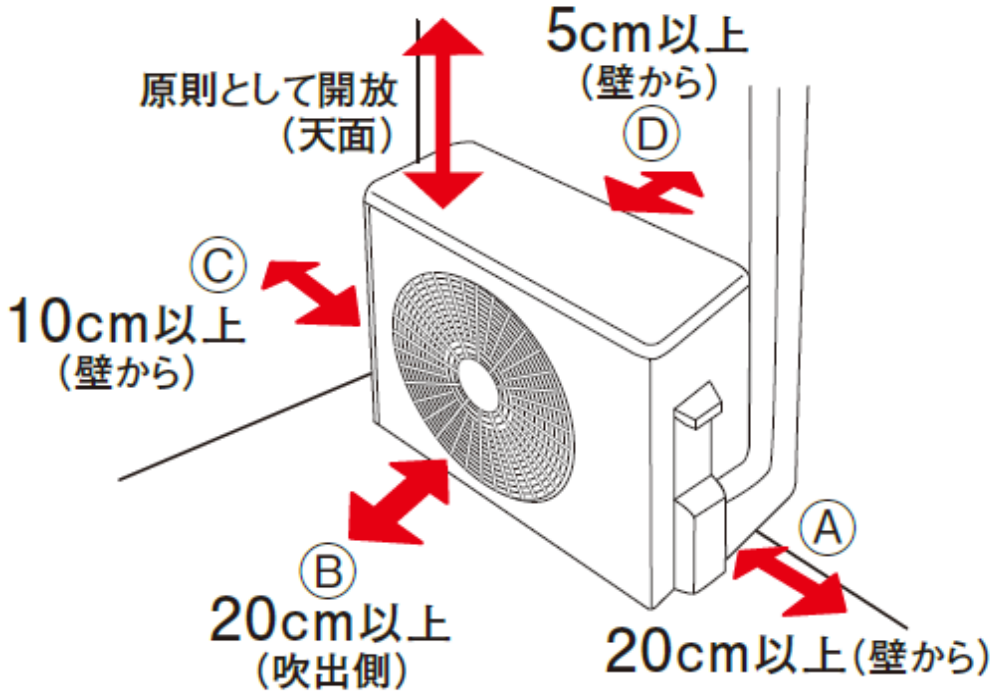

室外機の設置スペースは以下の条件をお守り下さい。
・下図ⒶⒷⒸⒹのうち少なくとも2方向は付近に障害物がないよう開放する。
・開放していない方向は下図寸法以上の間隔をとる。
・天面方向は原則として開放する。

冷暖房兼用型壁掛けルームエアコン AU-287TNY	
外形図(室外機)	
作成日 2017.6.1	シャープ株式会社

据付スペース（室内機）

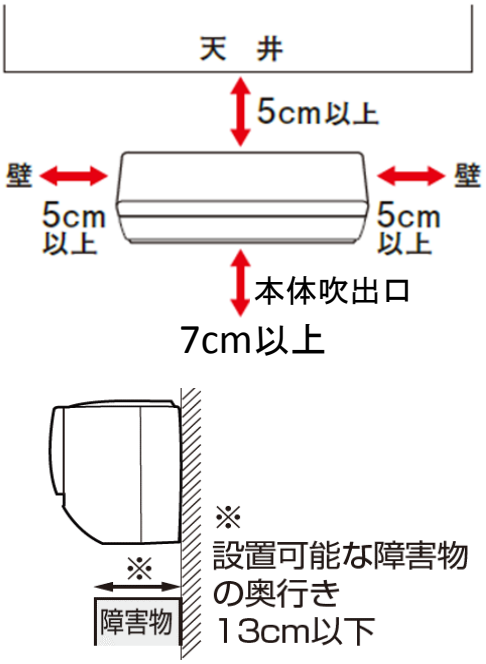

据付スペース（室外機）

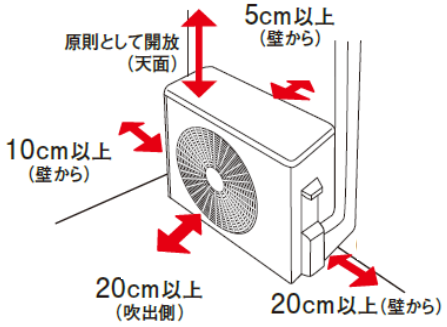

仕様表

形名			室内ユニット	室外ユニット
			AC-287TN	AU-287TNY
性能	冷房能力 (kW)		2.8 (0.8～3.1)	
	暖房能力 (kW)		3.6 (0.8～4.6)	
	暖房低温能力 (kW)		3.3	
	風量 (m^3/min)	冷房/暖房	12.2 / 13.7	27.1 / 21.2
	騒音 (dB)	冷房/暖房	61 / 64	61 / 59
電気特性	電源 (V)		単相 100	
	消費電力 (W)	冷房	740 (180～820)	
		暖房	820 (150～1200)	
	運転電流 (A)	冷房	8.6	
		暖房	9.5	
	運転力率 (%)	冷房	86	
		暖房	86	
	消費電力量 (kWh)	期間合計	913	
		冷房期間	282	
		暖房期間	631	
	始動電流 (A)		9.5	
	圧縮機出力 (W)		シングル　600	
	送風機出力 (W)		30	25
送風機構	ファン形式		クロスフローファン	プロペラファン
	風向調節		上下(自動)・左右(手動)	
換気の有無			無	
タイマー			電子式12時間タイマー	
電源コードの長さ (m)			1.1(左出し)・1.8(右出し)	
ドレンロ			ドレンホース付 (本体でしろ 0.4m) 左右取換可 先端形状：Φ18mm及びΦ16mmホース用	
冷凍サイクル	蒸発形態		膨張弁	
	補助パイプ長さ (cm)		細管43　太管36 (補助パイプ曲げRから先端まで)	
	配管太さ (mm)	細管	φ6.35 (2分)	
		太管	φ9.52 (3分)	
	配管接続		フレア	
	冷媒種類		R32	
	冷媒量 (g)		950	
	設計圧力 (MPa) ゲージ圧力		4.15	
製品質量 (kg)			9	27
ユニット間配線			3心 (VVFケーブル Φ2.0mm)	
使用コンセント			125V - 15A	
使用ブレーカー			2P, 110V, 20A	
認証マーク			JET	
テレコン端子			JEM-A対応	
最大配管長さ			15m 20g/m	配管長10m超える場合 左記冷媒量追加
室内・外ユニット間の許容高低差			10m	
その他　事項			—	
付属品			保証書、取扱説明書、工事説明書、据付板、ネジー式、コードクランプ、 室外ユニット用ドレンうけ、ドレンエルボ、リモコン、単4形乾電池(2本)、 工事補助説明書、リモコンホルダー	

機外配線要領

漏電しゃ断器（定格感度電流30mA以下、動作時間0.1秒以下の電流動作高感度高速タイプを使用してください。）

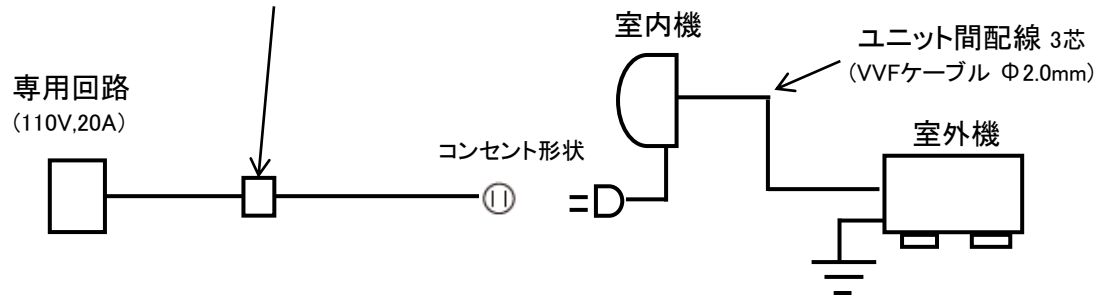

電気工事は、電気工事士の資格のある方が
「電気設備基準」及び「内線規程」に従って施工ください。

冷暖房兼用型壁掛けルームエアコン AC-287TN	
工事要領図	
作成日 2017.6.1	シャープ株式会社