| 形名 | | | 室内ユニット | 室外ユニット |
|---|---|---|---|---|
| | | | AC-287HE | AU-287HEY |
| 性能 | 冷房能力 (kW) | | 2.8 (0.8～3.3) | |
| | 暖房能力 (kW) | | 3.6 (0.8～5.1) | |
| | 暖房低温能力 (kW) | | 3.7 | |
| | 風量 ($m^3$/min) | 冷房/暖房 | 13.8 / 14.4 | 27.1 / 22.3 |
| | 騒音 (dB) | 冷房/暖房 | 61 / 62 | 61 / 59 |
| 電気特性 | 電源 (V) | | 単相 100 | |
| | 消費電力 (W) | 冷房 | 720 (180～950) | |
| | | 暖房 | 820 (150～1415) | |
| | 運転電流 (A) | 冷房 | 7.4 | |
| | | 暖房 | 8.6 | |
| | 運転力率 (%) | 冷房 | 97 | |
| | | 暖房 | 95 | |
| | 消費電力量 (kWh) | 期間合計 | 913 | |
| | | 冷房期間 | 278 | |
| | | 暖房期間 | 635 | |
| | 始動電流 (A) | | 8.6 | |
| | 圧縮機出力 (W) | | シングル　600 | |
| | 送風機出力 (W) | | 30 | 25 |
| 送風機構 | ファン形式 | | クロスフローファン | プロペラファン |
| | 風向調節 | | 上下(自動)・左右(自動) | |
| 換気の有無 | | | 無 | |
| タイマー | | | 電子式24時間タイマー | |
| 電源コードの長さ (m) | | | 1.1(左出し)・1.8(右出し) | |
| ドレン口 | | | ドレンホース付 (本体でしろ0.4m) 左右取換可<br>先端形状：Φ18mm及びΦ16mmホース用 | |
| 冷凍サイクル | 蒸発形態 | | 膨張弁 | |
| | 補助パイプ長さ (cm) | | 細管43　太管36 (補助パイプ曲げRから先端まで) | |
| | 配管太さ (mm) | 細管 | φ6.35 ( 2分 ) | |
| | | 太管 | φ9.52 ( 3分 ) | |
| | 配管接続 | | フレア | |
| | 冷媒種類 | | R32 | |
| | 冷媒量 (g) | | 950 | |
| | 設計圧力 (MPa) ゲージ圧力 | | 4.15 | |
| 製品質量 (kg) | | | 11 | 27 |
| ユニット間配線 | | | 3心 (VVFケーブル Φ2.0mm) | |
| 使用コンセント | | | 125V - 15A | |
| 使用ブレーカー | | | 2P, 110V, 20A | |
| 認証マーク | | | JET | |
| テレコン端子 | | | JEM-A対応 | |
| 最大配管長さ | | | 15m<br>20g/m　(配管長10m超える場合 左記冷媒量追加) | |
| 室内・外ユニット間の許容高低差 | | | 10m | |
| その他　事項 | | | JRA耐塩害仕様　室外機 | |
| 付属品 | | | 保証書、取扱説明書、工事説明書、据付板、ネジ一式、コードクランプ、<br>室外ユニット用ドレンうけ、ドレンエルボ、リモコン、単4形乾電池(2本)、<br>工事補助説明書、リモコンホルダー | |

冷暖房兼用型壁掛けルームエアコン
AC-287HE

仕様書

作成日
2017.6.1

シャープ株式会社

## 本体寸法

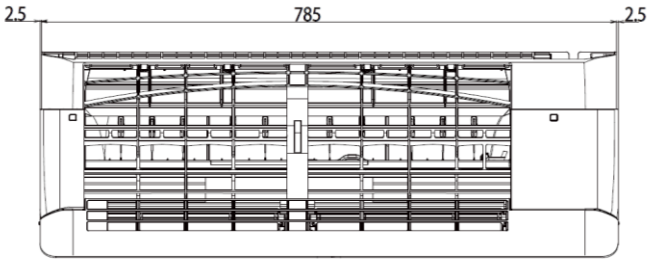


（単位：mm）

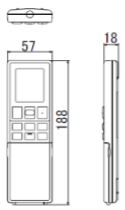


ワイヤレスリモコン
(CRMC-A978JBEZ)

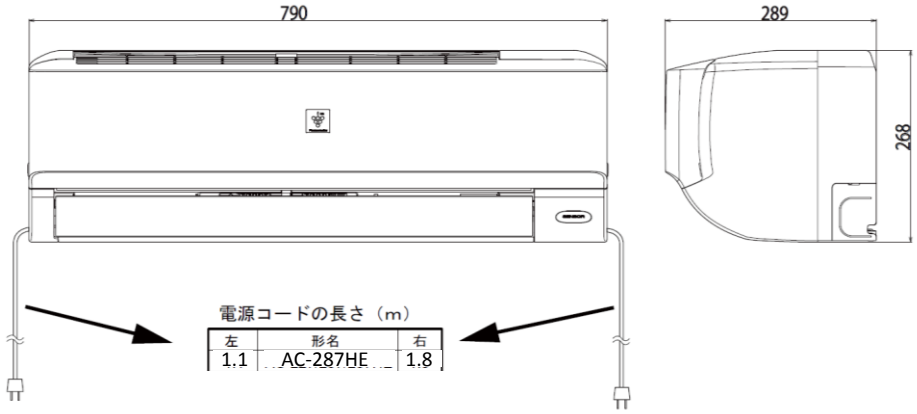


## 据付スペース

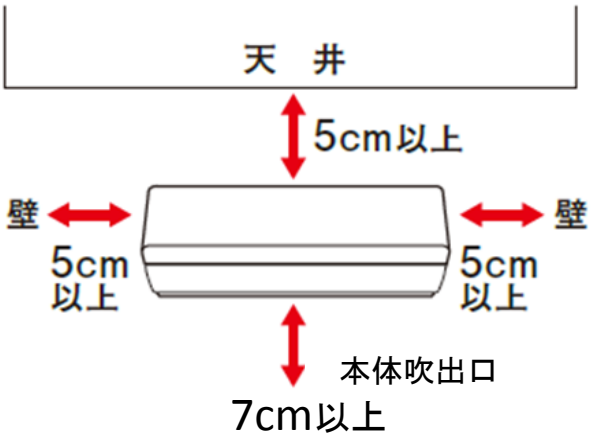


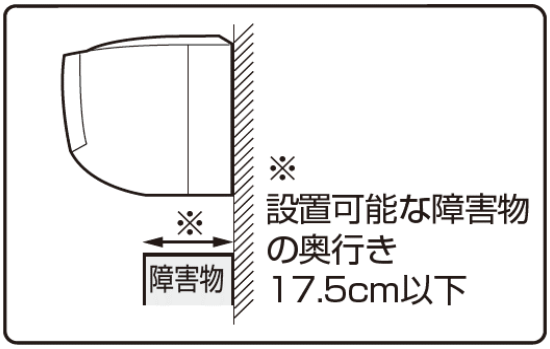


## 取付寸法図

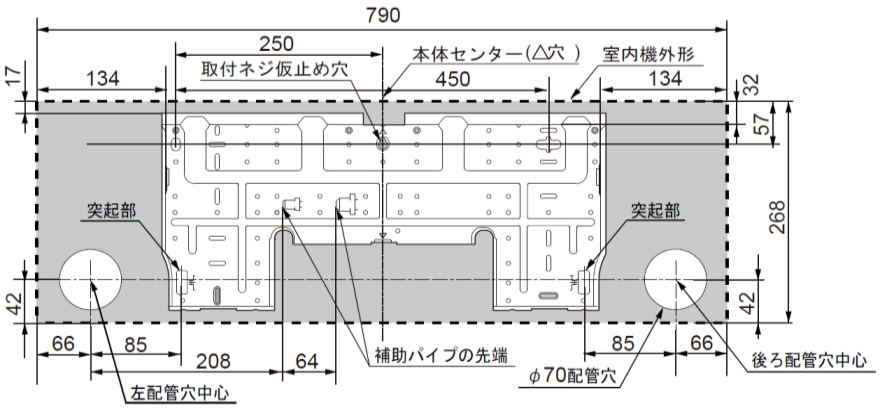


単位：mm

下記寸法以上の穴をあけてください。

| 貫通穴径 | 配管径 |
|---|---|
| φ65mm | φ6.35mm(1/4″)　φ9.52mm(3/8″) |
| φ70mm | φ6.35mm(1/4″)　φ12.7mm(1/2″) |

貫通穴中心を決める際は
- 据付板の突起部から85mmの位置が中心です。
- 穴径により上下方向の中心位置が異なりますので、据付板の刻印（下記参照）を活用してください。

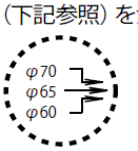


（左右2カ所）

| | |
|---|---|
| 冷暖房兼用型壁掛けルームエアコン<br>AC-287HE | |
| 外形図(室内機) | |
| 作成日<br>2017.6.1 | シャープ株式会社 |

## 本体寸法

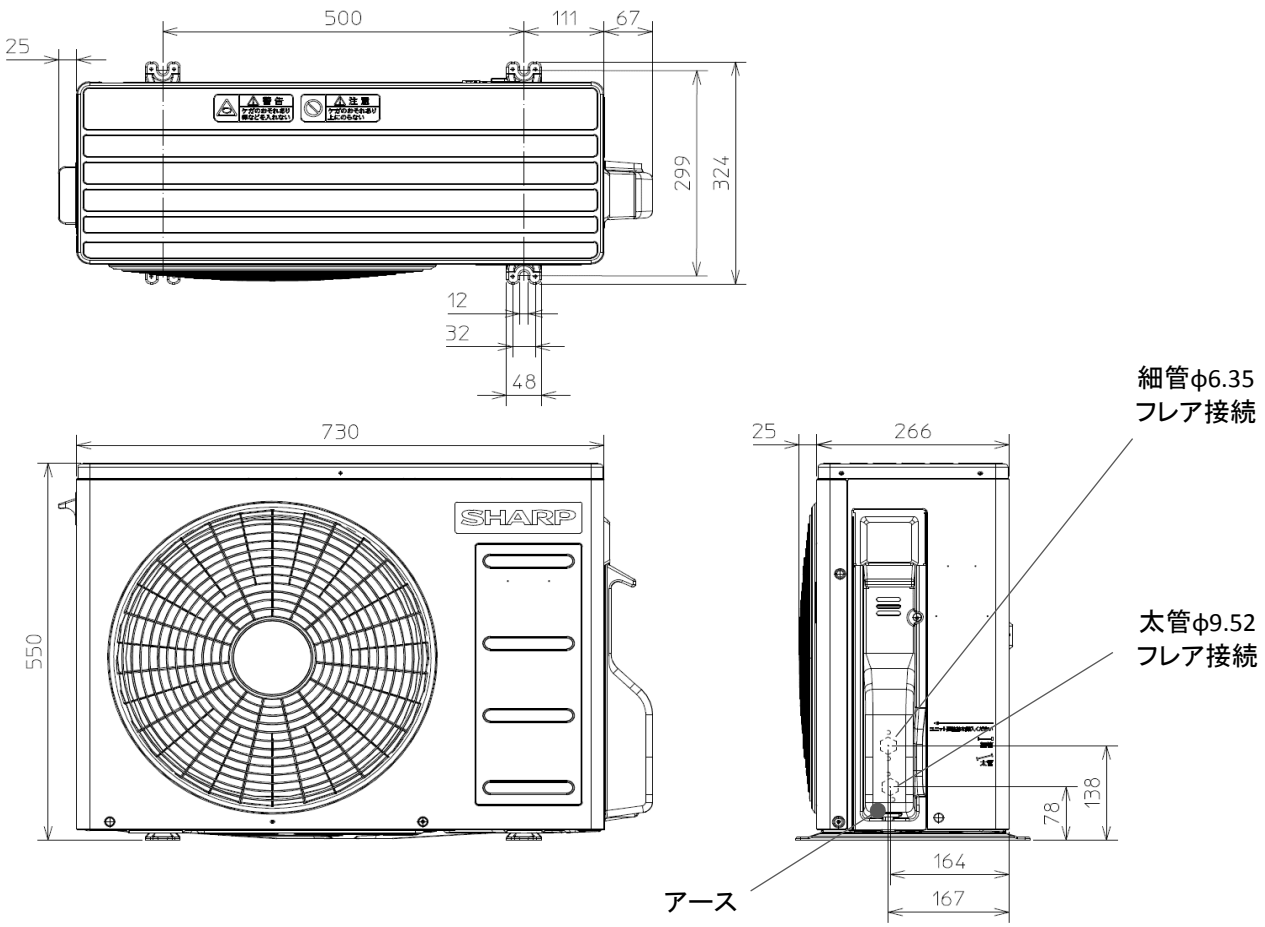


## 据付スペース

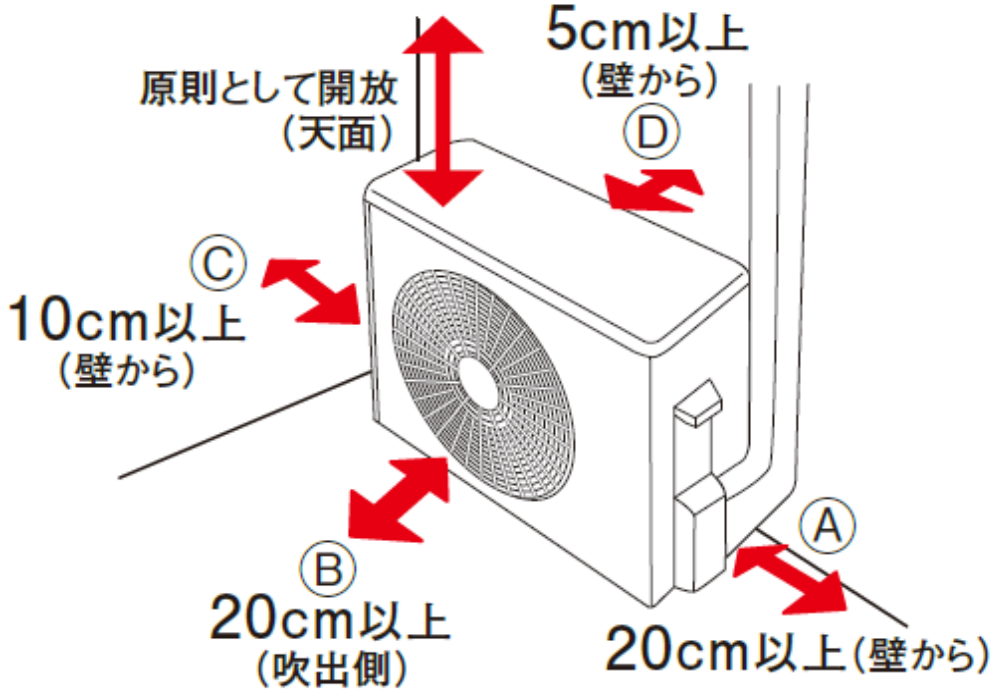


室外機の設置スペースは以下の条件をお守り下さい。
・下図ⒶⒷⒸⒹのうち少なくとも2方向は付近に障害物がないよう開放する。
・開放していない方向は下図寸法以上の間隔をとる。
・天面方向は原則として開放する。

| | |
|---|---|
| 冷暖房兼用型壁掛けルームエアコン<br>AU-287HEY | |
| 外形図(室外機) | |
| 作成日<br>2017.6.1 | シャープ株式会社 |

## 据付スペース（室内機）

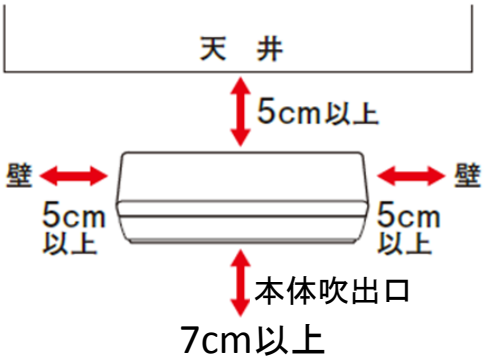


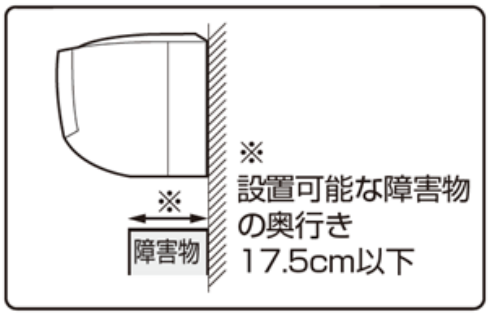


## 据付スペース（室外機）

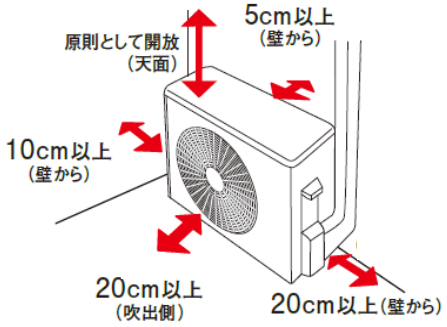


## 仕様表

| 形名 | | | 室内ユニット | 室外ユニット |
|---|---|---|---|---|
| | | | AC-287HE | AU-287HEY |
| 性能 | 冷房能力 (kW) | | 2.8 (0.8～3.3) | |
| | 暖房能力 (kW) | | 3.6 (0.8～5.1) | |
| | 暖房低温能力 (kW) | | 3.7 | |
| | 風量 ($m^3$/min) | 冷房/暖房 | 13.8 / 14.4 | 27.1 / 22.3 |
| | 騒音 (dB) | 冷房/暖房 | 61 / 62 | 61 / 59 |
| 電気特性 | 電源 (V) | | 単相 100 | |
| | 消費電力 (W) | 冷房 | 720 (180～950) | |
| | | 暖房 | 820 (150～1415) | |
| | 運転電流 (A) | 冷房 | 7.4 | |
| | | 暖房 | 8.6 | |
| | 運転力率 (%) | 冷房 | 97 | |
| | | 暖房 | 95 | |
| | 消費電力量 (kWh) | 期間合計 | 913 | |
| | | 冷房期間 | 278 | |
| | | 暖房期間 | 635 | |
| | 始動電流 (A) | | 8.6 | |
| | 圧縮機出力 (W) | | シングル　600 | |
| | 送風機出力 (W) | | 30 | 25 |
| 送風機構 | ファン形式 | | クロスフローファン | プロペラファン |
| | 風向調節 | | 上下(自動)・左右(自動) | |
| 換気の有無 | | | 無 | |
| タイマー | | | 電子式24時間タイマー | |
| 電源コードの長さ (m) | | | 1.1(左出し)・1.8(右出し) | |
| ドレンロ | | | ドレンホース付 (本体でしろ0.4m) 左右取換可<br>先端形状：Φ18mm及びΦ16mmホース用 | |
| 冷凍サイクル | 蒸発形態 | | 膨張弁 | |
| | 補助パイプ長さ (cm) | | 細管43　太管36 (補助パイプ曲げRから先端まで) | |
| | 配管太さ (mm) | 細管 | φ6.35 ( 2分 ) | |
| | | 太管 | φ9.52 ( 3分 ) | |
| | 配管接続 | | フレア | |
| | 冷媒種類 | | R32 | |
| | 冷媒量 (g) | | 950 | |
| | 設計圧力 (MPa) ゲージ圧力 | | 4.15 | |
| 製品質量 (kg) | | | 11 | 27 |
| ユニット間配線 | | | 3心 (VVFケーブル Φ2.0mm) | |
| 使用コンセント | | | 125V－15A | |
| 使用ブレーカー | | | 2P, 110V, 20A | |
| 認証マーク | | | JET | |
| テレコン端子 | | | JEM-A対応 | |
| 最大配管長さ | | | 15m<br>20g/m | 配管長10m超える場合<br>左記冷媒量追加 |
| 室内・外ユニット間の許容高低差 | | | 10m | |
| その他　事項 | | | JRA耐塩害仕様　室外機 | |
| 付属品 | | | 保証書、取扱説明書、工事説明書、据付板、ネジ一式、コードクランプ、<br>室外ユニット用ドレンうけ、ドレンエルボ、リモコン、単4形乾電池(2本)、<br>工事補助説明書、リモコンホルダー | |

## 機外配線要領

漏電しゃ断器（定格感度電流30mA以下、動作時間0.1秒以下の電流動作高感度高速タイプを使用してください。）

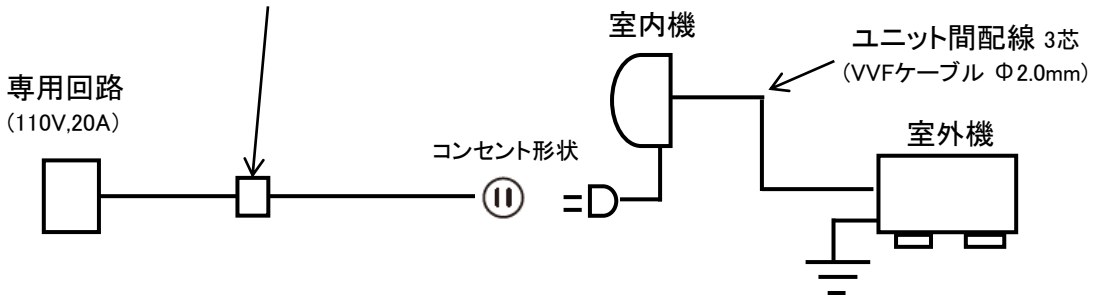


電気工事は、電気工事士の資格のある方が
「電気設備基準」及び「内線規程」に従って施工ください。

| | |
|---|---|
| 冷暖房兼用型壁掛けルームエアコン<br>AC-287HE | |
| 工事要領図 | |
| 作成日<br>2017.6.1 | シャープ株式会社 |