[1] 仕様一覧表

1) AC-22PFS ー AU-22PFSY

形名			室内機	室外機
			AC-22PFS	AU-22PFSY
性能	冷房能力（kW）		2.2 (0.8～2.8)	
	暖房能力（kW）		2.5 (0.8～3.7)	
	暖房低温能力（kW）		2.7	
	風量 (m^3/min)	冷房/暖房	11.7 / 13.4	30.1 / 23.5
	騒音（dB）	冷房/暖房	59 / 62	59 / 59
電気特性	電源（V）		単相 100	
	消費電力 (W)	冷房	590 (180～820)	
		暖房	550 (150～980)	
	運転電流 (A)	冷房	7.0	
		暖房	6.5	
	運転力率 (%)	冷房	84	
		暖房	85	
	消費電力量 (kWh)	期間合計	717	
		冷房期間	222	
		暖房期間	495	
	始動電流（A）		7.0	
	圧縮機出力（W）		シングル　705	
	送風機出力（W）		30	25
送風機構	ファン形式		クロスフローファン	プロペラファン
	風向調節		上下(自動)　・　左右(手動)	
換気の有無			無	
タイマー			電子式 12 時間タイマー	
電源コードの長さ（m）			1.1（左出し）　・　1.8（右出し）	
ドレン口			ドレンホース付（本体でしろ 0.4m）左右取換可 先端形状：Φ18mm 及び Φ16mm ホース用	
冷凍サイクル	蒸発形態		膨張弁	
	補助パイプ長さ（cm）		細管 44　太管 38 (補助パイプ曲げ R から先端まで)	
	配管太さ（mm）	細管	φ6.35 (2 分)	
		太管	φ9.52 (3 分)	
	配管接続		フレア	
	冷媒種類		R32	
	冷媒量（g）		590	
	設計圧力（MPa）ゲージ圧力		4.15	
製品質量（kg）			8	22
ユニット間配線			3 心（VVF ケーブル Φ2.0mm）	
使用コンセント			⏚125V - 15A	
使用ブレーカー			2P, 110V, 20A	
認証マーク			JET	
テレコン端子			JEM-A 対応	
無線 LAN			内蔵	
最大配管長さ			20m 20g/m(配管長 15m を超える場合左記冷媒量追加)	
室内・外ユニット間の許容高低差			10m	
その他 事項			ＪＲＡ耐塩害仕様 室外機	
付属品			保証書、取扱説明書、工事説明書、据付板、ネジ一式、コードクランプ、室外機用ドレン口、リモコン、単 4 形乾電池（2 本）、工事補助説明書、配管チラシ、不織布、断熱シール、リモコンホルダー	

2) AC-25PFS ー AU-25PFSY

形名			室内機	室外機
			AC-25PFS	AU-25PFSY
性能	冷房能力（kW）		2.5 (0.8～2.9)	
	暖房能力（kW）		2.8 (0.8～4.1)	
	暖房低温能力（kW）		3.0	
	風量 (m^3/min)	冷房/暖房	12.6 / 13.5	30.1 / 23.5
	騒音（dB）	冷房/暖房	61 / 63	60 / 59
電気特性	電源（V）		単相 100	
	消費電力 (W)	冷房	730 (180～960)	
		暖房	625 (150～1200)	
	運転電流 (A)	冷房	8.5	
		暖房	7.1	
	運転力率 (%)	冷房	86	
		暖房	88	
	消費電力量 (kWh)	期間合計	815	
		冷房期間	256	
		暖房期間	559	
	始動電流（A）		8.5	
	圧縮機出力（W）		シングル　705	
	送風機出力（W）		30	25
送風機構	ファン形式		クロスフローファン	プロペラファン
	風向調節		上下(自動)　・　左右(手動)	
換気の有無			無	
タイマー			電子式 12 時間タイマー	
電源コードの長さ（m）			1.1（左出し）　・　1.8（右出し）	
ドレン口			ドレンホース付（本体でしろ 0.4m）左右取換可 先端形状：Φ18mm 及び Φ16mm ホース用	
冷凍サイクル	蒸発形態		膨張弁	
	補助パイプ長さ（cm）		細管 44　太管 38 (補助パイプ曲げ R から先端まで)	
	配管太さ（mm）	細管	φ6.35 (2 分)	
		太管	φ9.52 (3 分)	
	配管接続		フレア	
	冷媒種類		R32	
	冷媒量（g）		670	
	設計圧力（MPa）ゲージ圧力		4.15	
製品質量（kg）			9	22
ユニット間配線			3 心（VVF ケーブル Φ2.0mm）	
使用コンセント			⑪125V - 15A	
使用ブレーカー			2P, 110V, 20A	
認証マーク				
テレコン端子			JEM-A 対応	
無線 LAN			内蔵	
最大配管長さ			20m 20g/m(配管長 15m を超える場合左記冷媒量追加)	
室内・外ユニット間の許容高低差			10m	
その他 事項			ＪＲＡ耐塩害仕様 室外機	
付属品			保証書、取扱説明書、工事説明書、据付板、ネジ一式、コードクランプ、室外機用ドレン口、リモコン、単 4 形乾電池（2 本）、工事補助説明書、配管チラシ、不織布、断熱シール、リモコンホルダー	

3) AC-28PFS ー AU-28PFSY

形名			室内機	室外機
			AC-28PFS	AU-28PFSY
性能	冷房能力（kW）		2.8 (0.8～3.1)	
	暖房能力（kW）		3.6 (0.8～4.6)	
	暖房低温能力（kW）		3.3	
	風量 (m^3/min)	冷房/暖房	12.6 / 14.3	27.2 / 22.3
	騒音（dB）	冷房/暖房	61 / 64	61 / 59
電気特性	電源（V）		単相 100	
	消費電力 (W)	冷房	740 (180～820)	
		暖房	820 (150～1200)	
	運転電流 (A)	冷房	8.6	
		暖房	9.5	
	運転力率 (%)	冷房	86	
		暖房	86	
	消費電力量 (kWh)	期間合計	913	
		冷房期間	261	
		暖房期間	652	
	始動電流（A）		9.5	
	圧縮機出力（W）		シングル　510	
	送風機出力（W）		30	25
送風機構	ファン形式		クロスフローファン	プロペラファン
	風向調節		上下(自動) ・ 左右(手動)	
換気の有無			無	
タイマー			電子式 12 時間タイマー	
電源コードの長さ（m）			1.1（左出し） ・ 1.8（右出し）	
ドレン口			ドレンホース付（本体でしろ 0.4m）左右取換可 先端形状：Φ18mm 及び Φ16mm ホース用	
冷凍サイクル	蒸発形態		膨張弁	
	補助パイプ長さ（cm）		細管 44　太管 38 (補助パイプ曲げ R から先端まで)	
	配管太さ（mm）	細管	φ6.35 (2 分)	
		太管	φ9.52 (3 分)	
	配管接続		フレア	
	冷媒種類		R32	
	冷媒量（g）		950	
	設計圧力（MPa）ゲージ圧力		4.15	
製品質量（kg）			9	28
ユニット間配線			3 心 (VVF ケーブル Φ2.0mm)	
使用コンセント			ⓤ125V - 15A	
使用ブレーカー			2P, 110V, 20A	
認証マーク			JET	
テレコン端子			JEM-A 対応	
無線 LAN			内蔵	
最大配管長さ			20m 20g/m(配管長 15m を超える場合左記冷媒量追加)	
室内・外ユニット間の許容高低差			10m	
その他 事項			ＪＲＡ耐塩害仕様 室外機	
付属品			保証書、取扱説明書、工事説明書、据付板、ネジ一式、コードクランプ、室外機用ドレンうけ、ドレンエルボ、リモコン、単 4 形乾電池（2 本）、工事補助説明書、配管チラシ、不織布、断熱シール、リモコンホルダー	

4) AC-40PFS ー AU-40PFSY

形名			室内機	室外機
			AC-40PFS	AU-40PFSY
性能	冷房能力（kW）		4.0 (0.9～4.3)	
	暖房能力（kW）		5.0 (0.9～6.1)	
	暖房低温能力（kW）		4.6	
	風量 (m^3/min)	冷房/暖房	14.4 / 15.6	29.0 / 31.3
	騒音（dB）	冷房/暖房	65 / 66	63 / 65
電気特性	電源（V）		単相 100	
	消費電力 (W)	冷房	1350 (160～1600)	
		暖房	1560 (160～2000)	
	運転電流 (A)	冷房	13.8	
		暖房	16.0	
	運転力率 (%)	冷房	98	
		暖房	98	
	消費電力量 (kWh)	期間合計	1544	
		冷房期間	463	
		暖房期間	1081	
	始動電流（A）		16.0	
	圧縮機出力（W）		シングル　510	
	送風機出力（W）		30	25
送風機構	ファン形式		クロスフローファン	プロペラファン
	風向調節		上下(自動)　・　左右(手動)	
換気の有無			無	
タイマー			電子式 12 時間タイマー	
電源コードの長さ（m）			0.75（左出し）　・　1.4（右出し）	
ドレン口			ドレンホース付（本体でしろ 0.4m）左右取換可 先端形状：Φ18mm 及び Φ16mm ホース用	
冷凍サイクル	蒸発形態		膨張弁	
	補助パイプ長さ（cm）		細管 44　太管 38 (補助パイプ曲げ R から先端まで)	
	配管太さ（mm）	細管	φ6.35 (2 分)	
		太管	φ9.52 (3 分)	
	配管接続		フレア	
	冷媒種類		R32	
	冷媒量（g）		910	
	設計圧力（MPa）ゲージ圧力		4.15	
製品質量（kg）			8	31
ユニット間配線			3 心 (VVF ケーブル Φ2.0mm)	
使用コンセント			㊀125V - 20A	
使用ブレーカー			2P, 110V, 20A	
認証マーク			JET	
テレコン端子			JEM-A 対応	
無線 LAN			内蔵	
最大配管長さ			20m 20g/m(配管長 15m を超える場合左記冷媒量追加)	
室内・外ユニット間の許容高低差			10m	
その他 事項			ＪＲＡ耐塩害仕様 室外機	
付属品			保証書、取扱説明書、工事説明書、据付板、ネジ一式、コードクランプ、室外機用ドレンうけ、ドレンエルボ、リモコン、単 4 形乾電池（2 本）、工事補助説明書、配管チラシ、不織布、断熱シール、リモコンホルダー	

5) AC-40PFS2 ー AU-4PFS2Y

形名			室内機	室外機
			AC-40PFS2	AU-4PFS2Y
性能	**冷房能力（kW）**		4.0 (0.9～4.3)	
	暖房能力（kW）		5.0 (0.9～6.6)	
	暖房低温能力（kW）		4.8	
	風量（m^3/min）	冷房/暖房	14.4 / 15.6	29.0 / 31.3
	騒音（dB）	冷房/暖房	65 / 66	63 / 65
電気特性	**電源（V）**		単相 200	
	消費電力（W）	冷房	1350 (160～1600)	
		暖房	1560 (160～2170)	
	運転電流（A）	冷房	6.9	
		暖房	7.9	
	運転力率（%）	冷房	98	
		暖房	99	
	消費電力量（kWh）	期間合計	1544	
		冷房期間	446	
		暖房期間	1098	
	始動電流（A）		7.9	
	圧縮機出力（W）		シングル　510	
	送風機出力（W）		40	25
送風機構	**ファン形式**		クロスフローファン	プロペラファン
	風向調節		上下(自動)　・　左右(手動)	
換気の有無			無	
タイマー			電子式 12 時間タイマー	
電源コードの長さ（m）			0.75（左出し）　・　1.4（右出し）	
ドレン口			ドレンホース付（本体でしろ 0.4m）左右取換可 先端形状：Φ18mm 及び Φ16mm ホース用	
冷凍サイクル	**蒸発形態**		膨張弁	
	補助パイプ長さ（cm）		細管 44　太管 38 (補助パイプ曲げ R から先端まで)	
	配管太さ（mm）	細管	φ6.35 (2 分)	
		太管	φ9.52 (3 分)	
	配管接続		フレア	
	冷媒種類		R32	
	冷媒量（g）		910	
	設計圧力（MPa）ゲージ圧力		4.15	
製品質量（kg）			8	31
ユニット間配線			3 心（VVF ケーブル Φ2.0mm）	
使用コンセント			㊡250V - 15A	
使用ブレーカー			2P, 220V, 20A	
認証マーク			JET	
テレコン端子			JEM-A 対応	
無線 LAN			内蔵	
最大配管長さ			20m 20g/m(配管長 15m を超える場合左記冷媒量追加)	
室内・外ユニット間の許容高低差			10m	
その他 事項			ＪＲＡ耐塩害仕様 室外機	
付属品			保証書、取扱説明書、工事説明書、据付板、ネジ一式、コードクランプ、室外機用ドレンうけ、ドレンエルボ、リモコン、単 4 形乾電池（2 本）、工事補助説明書、配管チラシ、不織布、断熱シール、リモコンホルダー	

6) AC-56PFS2 ー AU-56PFSY

形名			室内機	室外機
			AC-56PFS2	AU-56PFSY
性能	冷房能力（kW）		5.6 (0.8～5.7)	
	暖房能力（kW）		6.7 (0.8～8.7)	
	暖房低温能力（kW）		6.3	
	風量 (m^3/min)	冷房/暖房	16.3 / 16.3	41.7 / 43.8
	騒音（dB）	冷房/暖房	69 / 68	66 / 66
電気特性	電源（V）		単相 200	
	消費電力 (W)	冷房	2250 (140～2280)	
		暖房	2020 (140～2940)	
	運転電流 (A)	冷房	11.4	
		暖房	10.2	
	運転力率 (%)	冷房	99	
		暖房	99	
	消費電力量 (kWh)	期間合計	2118	
		冷房期間	636	
		暖房期間	1482	
	始動電流（A）		11.4	
	圧縮機出力（W）		シングル　1000	
	送風機出力（W）		40	43
送風機構	ファン形式		クロスフローファン	プロペラファン
	風向調節		上下(自動)　・　左右(手動)	
換気の有無			無	
タイマー			電子式 12 時間タイマー	
電源コードの長さ（m）			0.75（左出し）　・　1.4（右出し）	
ドレン口			ドレンホース付（本体でしろ 0.4m）左右取換可 先端形状：Φ18mm 及び Φ16mm ホース用	
冷凍サイクル	蒸発形態		膨張弁	
	補助パイプ長さ（cm）		細管 44　太管 38 (補助パイプ曲げ R から先端まで)	
	配管太さ（mm）	細管	φ6.35 (2 分)	
		太管	φ9.52 (3 分)	
	配管接続		フレア	
	冷媒種類		R32	
	冷媒量（g）		1090	
	設計圧力（MPa）ゲージ圧力		4.15	
製品質量（kg）			9	38
ユニット間配線			3 心(VVF ケーブル Φ2.0mm)	
使用コンセント			㊁250V - 15A	
使用ブレーカー			2P, 220V, 20A	
認証マーク			JET	
テレコン端子			JEM-A 対応	
無線 LAN			内蔵	
最大配管長さ			20m 20g/m(配管長 15m を超える場合左記冷媒量追加)	
室内・外ユニット間の許容高低差			10m	
その他 事項			ＪＲＡ耐塩害仕様 室外機	
付属品			保証書、取扱説明書、工事説明書、据付板、ネジ一式、コードクランプ、室外機用ドレンうけ、ドレンエルボ、リモコン、単 4 形乾電池（2 本）、工事補助説明書、配管チラシ、不織布、断熱シール、リモコンホルダー	

[2] 製品寸法図

1）室内機寸法図

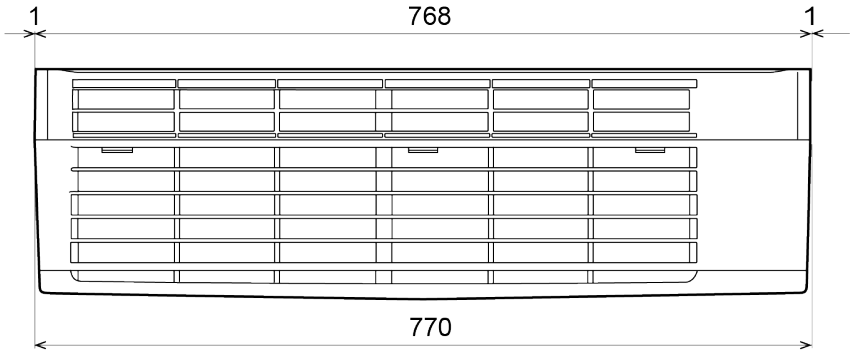

（単位：mm）

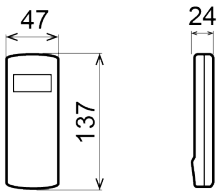

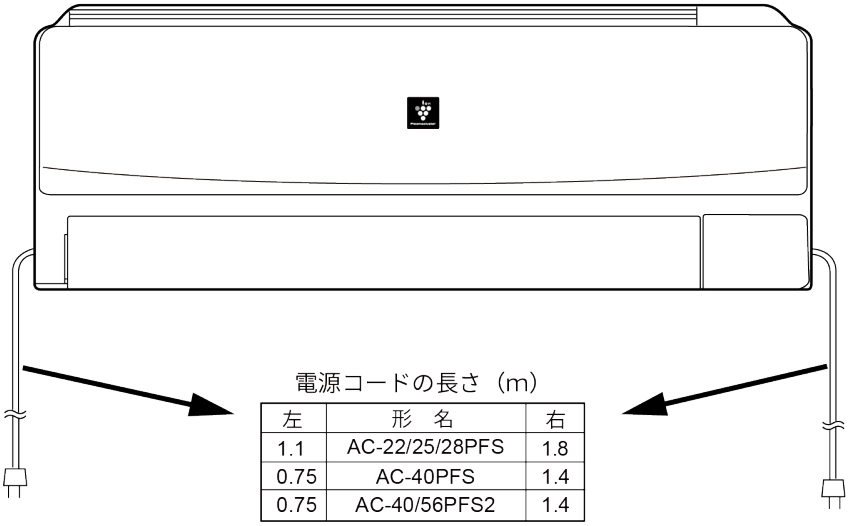

電源コードの長さ（m）

左	形　名	右
1.1	AC-22/25/28PFS	1.8
0.75	AC-40PFS	1.4
0.75	AC-40/56PFS2	1.4

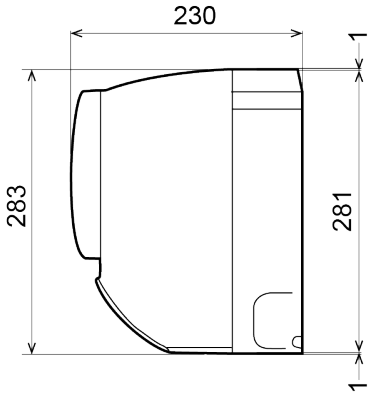

2）室外機寸法図(AU-22/25PFSY)

（単位：mm）

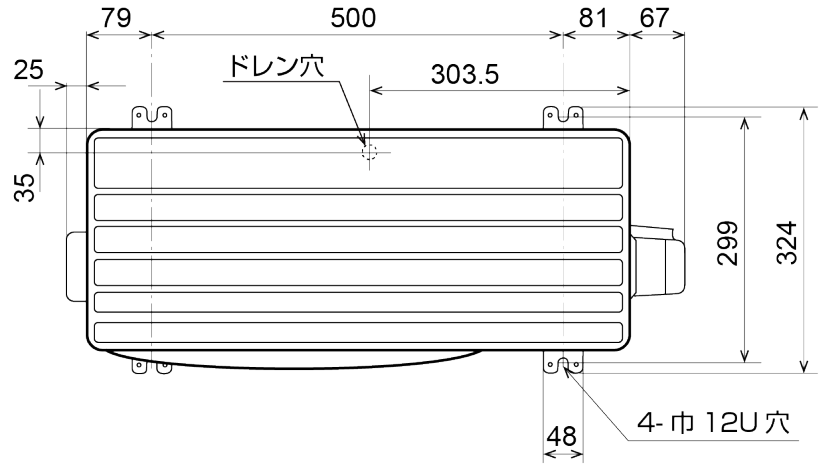

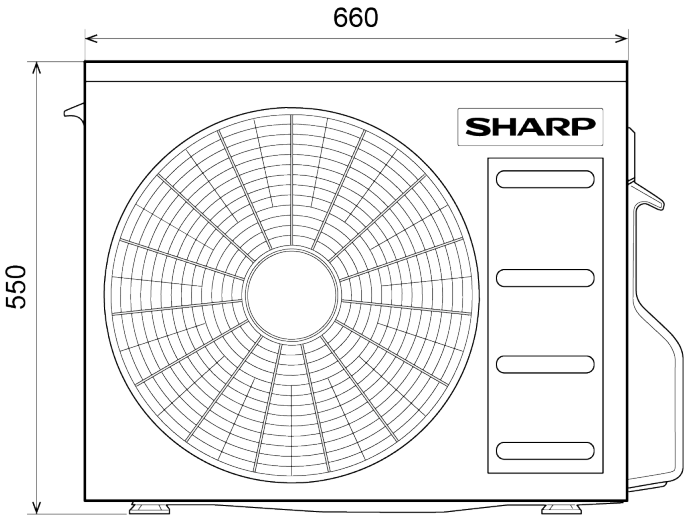

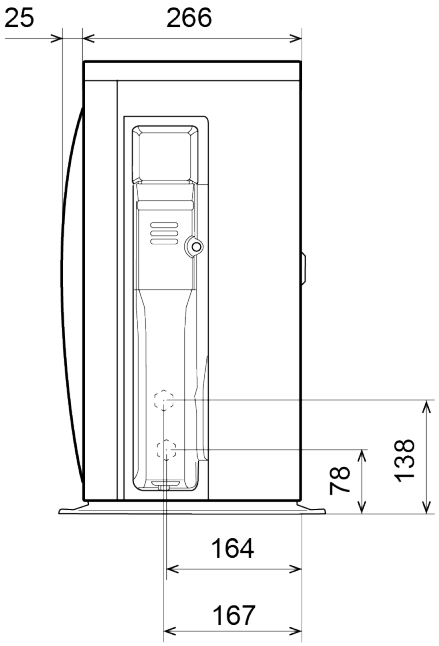

3）室外機寸法図(AU-28/40PFSY/4PFS2Y)

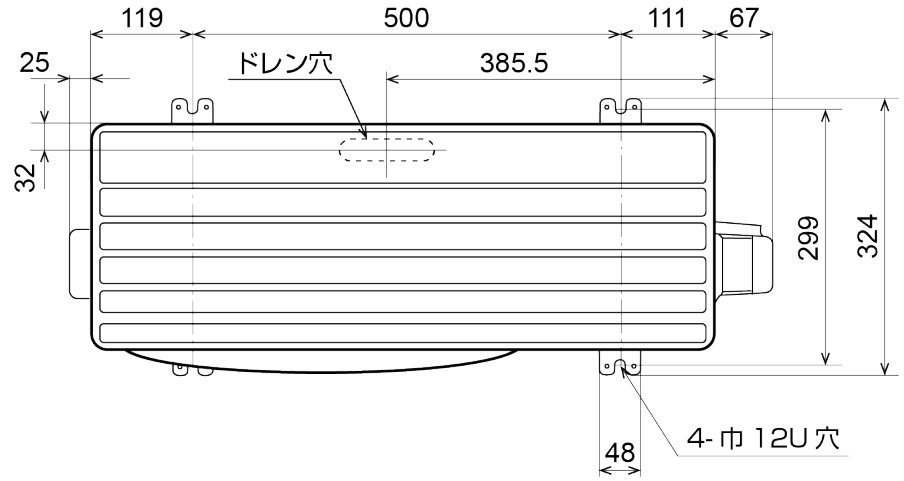

（単位：mm）

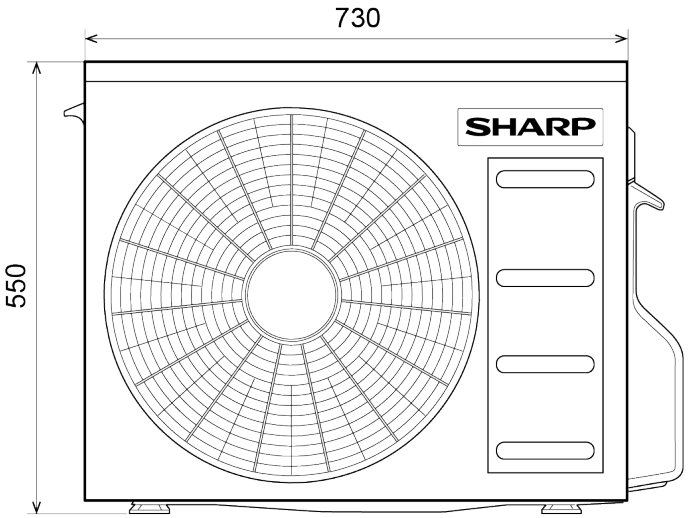

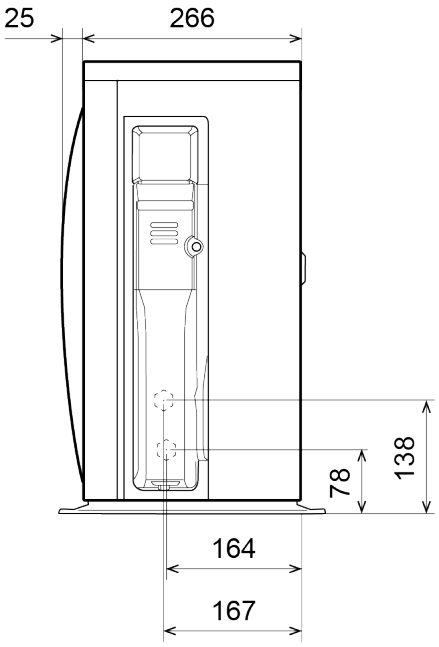

4）室外機寸法図(AU-56PFSY)

（単位：mm）

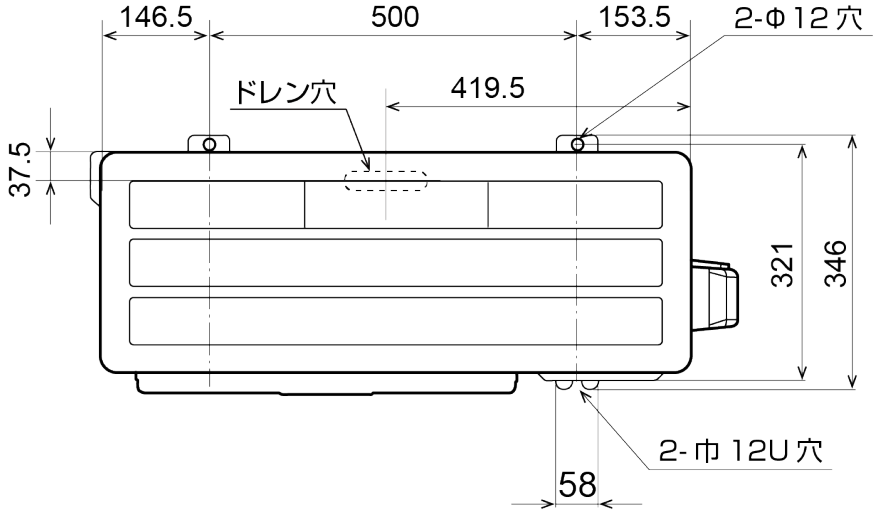

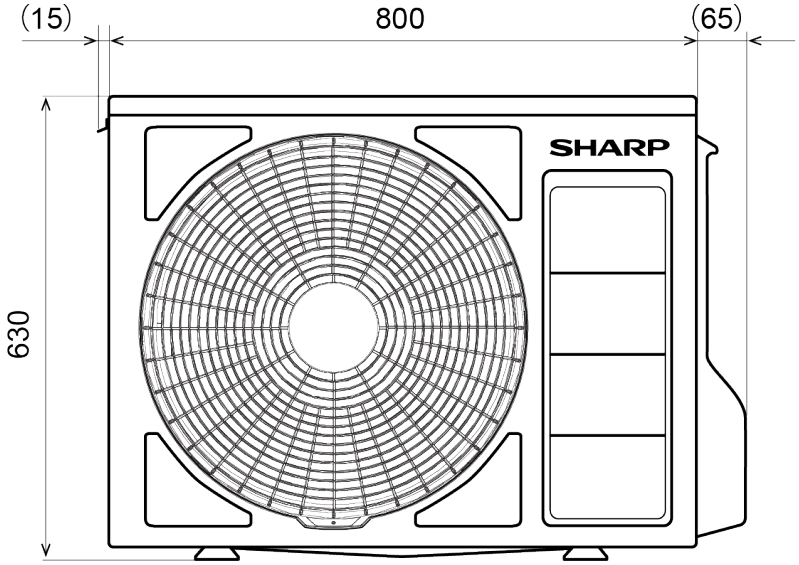

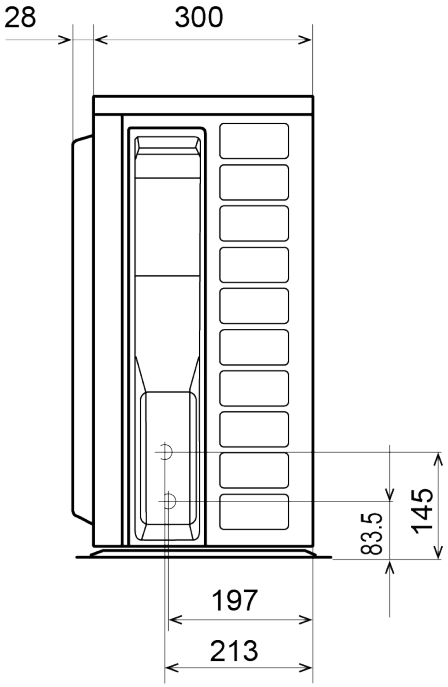

5）取付寸法図

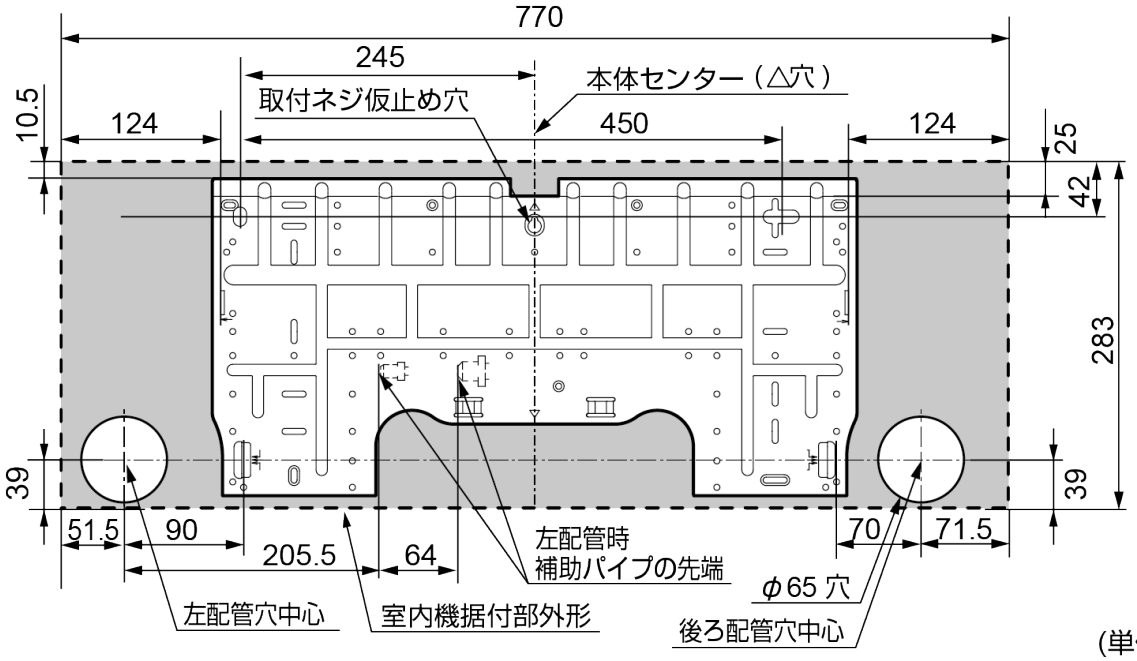

(単位：mm)

下記寸法の穴をあけてください。

貫通穴径	φ65mm 以上

・配管径φ6.35㎜(1/4″)/φ12.7㎜(1/2″) の場合はφ70mm 以上あけると工事がしやすくなります。

・貫通穴中心を決める際は、穴径により上下方向の中心位置が異なりますので、据付板の刻印を活用してください。

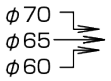

（左右2カ所）