SHARP

全自動電気洗濯機

洗剤ご使用ガイド

自動投入を使うと、量って入れる手間がなくなります！

ご使用の前に、取扱説明書の「安全上のご注意」を必ずお読みください。
本書では、基本の使いかたをご案内しています。詳しくは、取扱説明書をご覧ください。

- 初めて自動投入を使うとき
- 洗剤や柔軟剤の種類を変えるとき

▶ **必ず設定してください！**



液体合成洗剤や柔軟剤の基準量を設定・変更

1 電源「切」の状態で、



2 基準量を設定するものを選ぶ

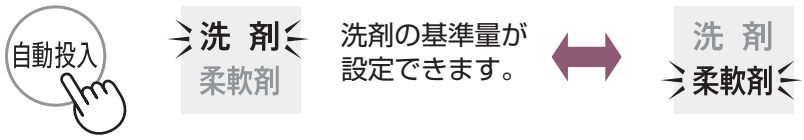

3 ご使用の洗剤や柔軟剤の基準量を設定する



- 基準量は「水30Lに対する使用量」です。
- 3～50mLの範囲で設定できます。

4 決定する



▶ 設定内容を記憶して、電源が切れる



専用アプリで、お使いの洗剤や柔軟剤の設定が簡単にできます。

洗剤・柔軟剤の基準量 例

2023年6月現在

		水30Lに対する使用量
液体合成洗剤	トップスーパーNANOX 自動投入洗濯機専用	6mL
	アタックZERO	10mL
	トップクリアリキッド	25mL
	アタック抗菌EX	
	ニュービーズ	
	さらさ	26mL
	アリエール除菌プラス	30mL
柔軟剤	ふんわりソフラン ハミング自動投入専用	7mL
	フレアフレグランス	10mL
	ソフランアロマリッチ	
	ウルトラダウニー	12mL
	レノア超消臭1WEEK	16mL
	レノアハピネス	
	さらさ	
	ハミング	20mL

【洗剤類の名称や使用量は、変更される場合があります】

表に記載がない場合は、容器の表示(水30Lに対する使用量)をご確認ください。



- 水30Lに対する使用量の記載がない場合は、洗剤メーカーにお問い合わせください。
- 同じ基準量でも、異なる洗剤や柔軟剤を混ぜて使わないでください。【正しく計量できなくなる原因】

TINSJB124QBRZ 23C ①

自動投入の使いかた

自動投入の設定

自動投入する

電源を入れて ▶ 自動投入 ▶ 洗 剤 / 柔軟剤

● 自動投入したいもの(洗 剤 や 柔軟剤)を点灯させる。

自動投入しない（手動投入する）

電源を入れて ▶ 自動投入 ▶ 洗 剤 / 柔軟剤

● 洗 剤 ・ 柔軟剤 どちらも消灯させる。

自動投入

押すごとに
切り替わります

洗 剤 / 柔軟剤	洗 剤 / 柔軟剤	洗 剤 / 柔軟剤	洗 剤 / 柔軟剤
「液体洗剤」「柔軟剤」どちらも自動投入	「液体洗剤」のみ自動投入	「柔軟剤」のみ自動投入	自動投入しない（手動投入）

▶「スタート」ボタンを押すと設定を記憶します。
運転も始まりますので、運転しない場合は電源をお切りください。

液体合成洗剤・柔軟剤の入れかた

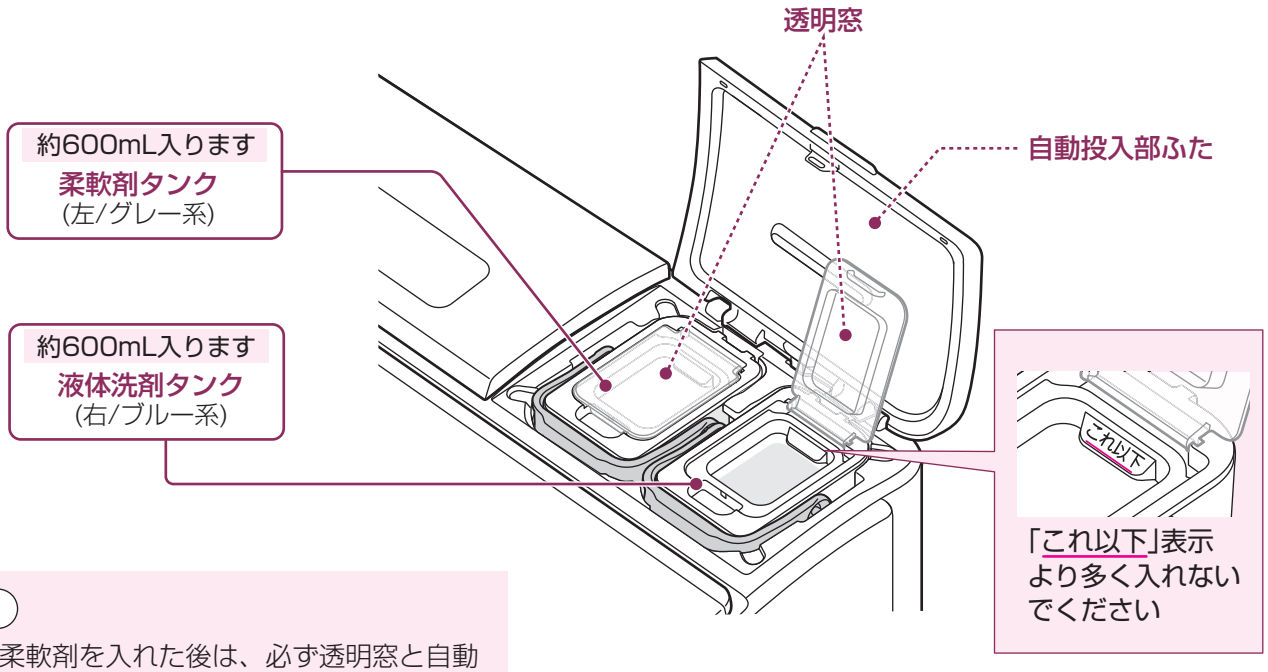

「これ以下」表示
より多く入れない
でください

お願い

- 洗剤や柔軟剤を入れた後は、必ず透明窓と自動投入部ふたを閉めて下さい。
  【水分蒸発による詰まり防止のため】
- 自動投入部(タンク)に入れて使えるものは、液体合成洗剤と柔軟剤のみです。
  液体石けんやおしゃれ着用液体中性洗剤は、自動投入部に入れないでください。
- 洗剤と柔軟剤を入れ間違えたときは、タンクを取り出して別の容器に移し替え、右ページに従ってお手入れしてください。
- 漂白剤は、自動投入ご利用時も洗剤ケースに手動投入してください。(4ページ参照)

詳しくは、取扱説明書をご覧ください。

自動投入タンクの洗剤や柔軟剤が少なくなると・・・

洗 剤 や 柔軟剤 の表示を
点滅させてお知らせします。
早めに補充してください。

例 洗 剤 / 柔軟剤 / 自動投入

専用アプリに、自動投入タンクの補充のお知らせが届きます。

お手入れのしかた

お手入れ後は、必ずタンクを取り付けてください。
【自動投入されない原因】



自動投入タンク・経路

お手入れの目安

- 6カ月ごと
- 洗剤や柔軟剤の種類を変えるとき
- 自動投入を1カ月以上使わなかったとき
- 透明窓を開けたまま放置したときなど、長期間空気に触れたとき
- タンク内の液体合成洗剤や柔軟剤がゼリー状になっているとき
- 洗剤と柔軟剤を入れ間違えて運転したとき

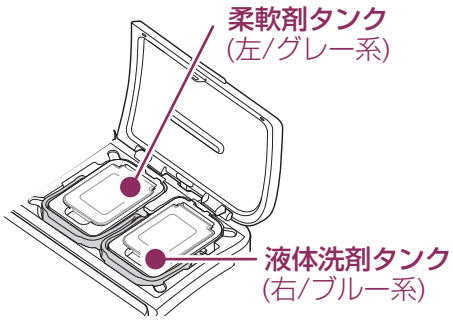

1 タンクの取っ手を起こして、真上に引き上げる

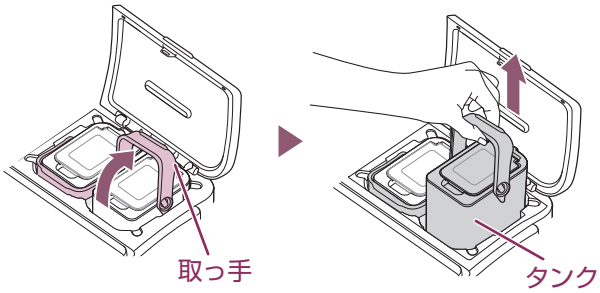

タンクのまわりやタンクをはずした内部に洗剤や柔軟剤、汚れなどが付着した場合は、すぐに拭き取ってください。
【カビが発生したり、自動投入経路が詰まる原因】

2 タンクとふたを洗う

- ぬめりがとれるまで洗ってください。
- 残った洗剤や柔軟剤は再利用しないでください。

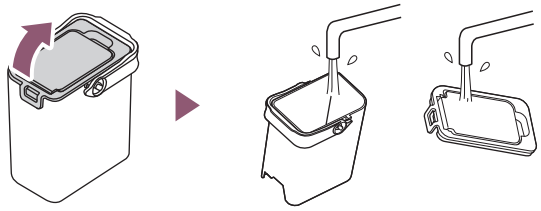

3 タンクをはずした内部を拭く

- 水を含ませたやわらかい布で拭いてください。

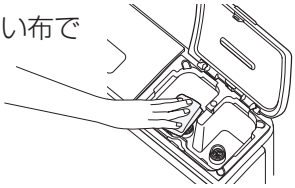

4 ふたを取り付けて、タンクに水を入れる

- ふたはそれぞれのタンクに取り付けてください。
  逆には取り付けできません。

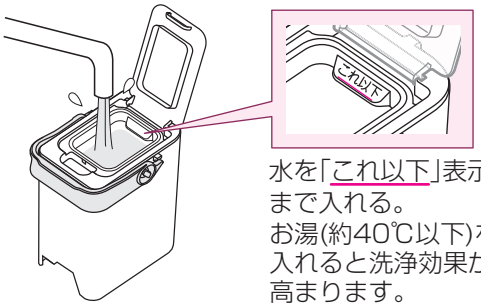

水を「これ以下」表示まで入れる。
お湯(約40℃以下)を入れると洗浄効果が高まります。

5 タンクを元の位置に取り付ける

- 取っ手を倒して、しっかり取り付けてください。

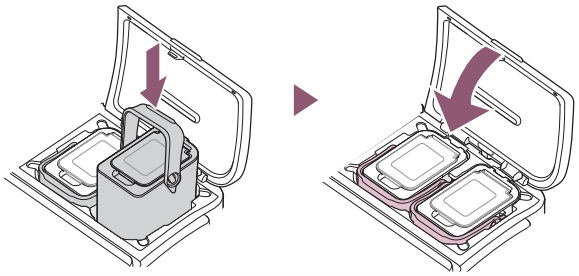

6 以下の手順で経路を洗浄する

① 水栓を開ける(洗濯物は入れない)

② 電源を入れて、3秒以上長押しする



▶「自動投入経路の洗浄モード」に入る

③ 自動投入 を押して、洗浄したいタンク・経路を選ぶ

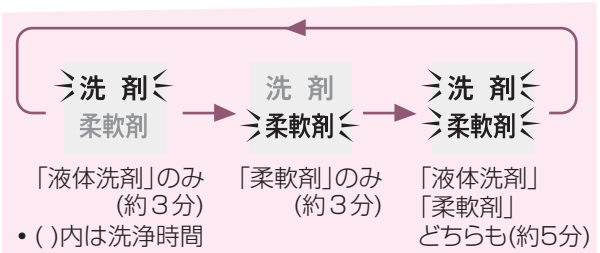

「液体洗剤」のみ (約3分)
「柔軟剤」のみ (約3分)
「液体洗剤」「柔軟剤」どちらも(約5分)
• ( )内は洗浄時間

④ スタートする



運転

7 終了メロディが鳴ったら、タンクを取り出して水を捨て、水分を拭き取る

▶ タンクを元の位置に取り付ける

- タンクの取っ手を倒して、しっかり取り付けてください。【確実に取り付けないと自動投入されない原因】

手動投入のとき

洗剤・柔軟剤の入れかた

- 洗剤ケースは、乾いた布で拭いてからご使用ください。
- 洗剤と漂白剤を併用する場合は、液体と粉末の組み合わせでご使用ください。
- 粉末洗剤・液体洗剤・粉末漂白剤は、槽に直接入れることもできます。
  その際には、洗濯物をよけて槽の周辺部に入れてください。
- ジェルボール型洗剤や香り付けビーズなどは、槽に直接入れてください。

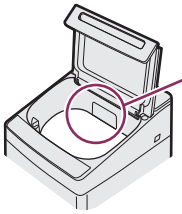

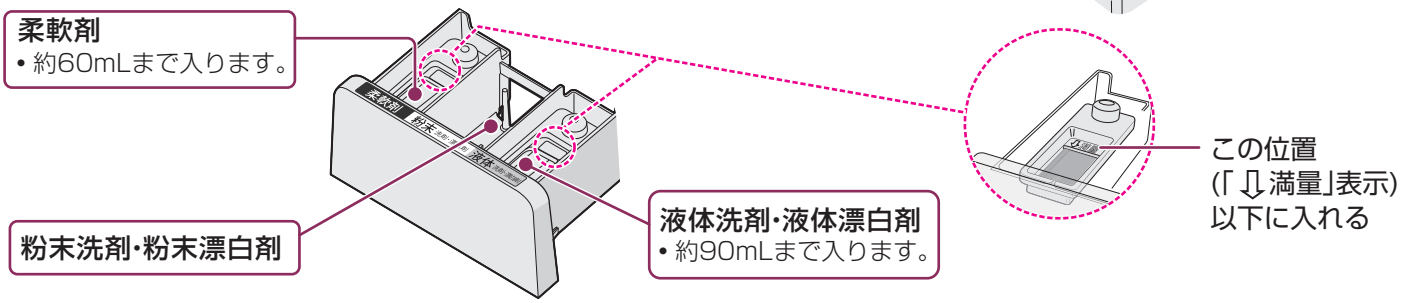

洗剤類の使用量

表に記載のない使用量については、容器の表示に従ってください。

- ガンコつけおきコースでは、洗剤の使用量が他のコースと異なります。詳しくは取扱説明書をご覧ください。
- 表に記載の洗剤名や使用量は、変わる場合があります。

2023年6月現在

標準コースなど

洗剤量目安表示 すりきり一杯が42gのカップの場合	表示水量	洗濯量の目安	合成洗剤 粉末 18g アタック高活性バイオパワーなど	合成洗剤 粉末 30g 部屋干しトップ除菌EXなど	合成洗剤 液体 10mL アタックZEROなど	合成洗剤 液体 25mL トップクリアリキッドなど	合成洗剤 液体中性 40mL エマールなど	粉石けん 36g そよ風など	柔軟剤 7mL ふんわりソフランなど	柔軟剤 16mL レノアハピネスなど
水30Lに対して										
1.8 杯	58−45L	11kg	35g	58g	19mL	48mL	77mL	70g	14mL	31mL
1.6 杯	44−43L	8kg	26g	44g	15mL	37mL	59mL	53g	10mL	23mL
	42−37L	6kg	24g	40g	13mL	33mL	53mL	48g	9mL	21mL
1.5 杯	36−34L	4kg	20g	34g	11mL	28mL	45mL	41g	8mL	18mL
1.4 杯	33−31L	3kg	19g	31g	10mL	26mL	41mL	37g	7mL	17mL
	30−27L	2kg	16g	27g	9mL	23mL	36mL	32g	6mL	14mL
1.3 杯	26−24L	1kg	14g	24g	8mL	20mL	32mL	29g	6mL	13mL
	23−18L	0.5kg	11g	18g	6mL	15mL	24mL	22g	4mL	10mL
1.2 杯	12L	0.3kg	7g	12g	4mL	10mL	16mL	14g	3mL	6mL

シャープクラウドサービスに接続すると、専用アプリでお使いの洗剤類を簡単に設定できたり、自動投入タンクの補充のお知らせが届くなど、様々なサービスを受けることができます。
接続方法については、別冊の「シャープクラウドサービスガイド」をご覧ください。

面倒な計算をしなくても大丈夫
アプリでご使用の洗剤を選ぶだけ



洗剤や柔軟剤が少なくなると…
アプリからお知らせ



- シャープクラウドサービスや専用アプリはバージョンアップにより内容が変更されることがあります。また、予告なくサービスを停止する場合があります。