SHARP

全自動電気洗濯機

洗剤ご使用ガイド

自動投入を使うと、量って入れる手間がなくなります！

ご使用の前に、取扱説明書の「安全上のご注意」を必ずお読みください。
本書では、基本の使いかたをご案内しています。詳しくは、取扱説明書をご覧ください。

- 初めて自動投入を使うとき
- 洗剤や柔軟剤の種類を変えるとき

▶ **必ず設定してください！**



液体合成洗剤や柔軟剤の基準量を設定・変更

1 電源「切」の状態で、

自動投入 を押しながら 入/切 → ピッ♪

2 基準量を設定するものを選ぶ

● 洗剤、柔軟剤でそれぞれ設定が必要です。

自動投入 ▶ 洗 剤 / 柔軟剤 → 洗剤の基準量が設定できます。

● 柔軟剤の設定は 自動投入 で切り替えます。

自動投入 → 洗 剤 / 柔軟剤 ⇔ 洗 剤 / 柔軟剤

3 ご使用の洗剤や柔軟剤の基準量を設定する

水量（1mLずつ減る）　予約（1mLずつ増える）

予約（時間後）
洗剤（杯）
水量（L）
残り（分）
10

工場出荷時は10mLが設定されています。

- 3～50mLの範囲で設定できます。※
- 基準量は「水30Lに対する使用量」です。
- 洗剤・柔軟剤の容器の表示をご確認ください。

※ 基準量が50mLを超える洗剤類は手動投入をご使用ください。

ご注意 「基準量の設定」をおこなわないと、正しい量が投入されないため、運転や汚れ落ちに影響します。

4 決定する

スタート 一時停止 → ピッ♪ 設定しました ▶ 設定内容を記憶して、電源が切れる

専用アプリで、お使いの洗剤や柔軟剤の設定が簡単にできます。

洗剤・柔軟剤の基準量（水30Lに対する使用量） 例

2026年9月現在

液体合成洗剤	NANOX自動投入洗濯機専用	6mL
	アタックZERO	10mL
	香りつづくトップ	25mL
	さらさ	27mL
	アリエール除菌プラス	
	ニュービーズ	30mL
	アタック抗菌EX	
柔軟剤	ハミング消臭実感自動投入専用	5mL
	ハミングフレア	10mL
	ウルトラダウニー	12mL
	ふんわりソフラン	15mL
	ソフランアロマリッチ	
	レノア超消臭1WEEK	
	レノアハピネス	16mL
	さらさ	
	ハミング	20mL

【洗剤類の名称や使用量は、変更される場合があります】

お使いの洗剤・柔軟剤の容器の表示(水30Lに対する使用量)をご確認ください。



- 容器に記載がない場合は、洗剤メーカーにお問い合わせください。
- 同じ基準量でも、異なる洗剤や柔軟剤を混ぜて使わないでください。【正しく計量できなくなる原因】

TINSJB243QBRZ 26K_②

自動投入の使いかた

自動投入の設定

工場出荷時は自動投入しない設定です。

自動投入する

電源を入れて ▶ 自動投入 ▶ 洗 剤 / 柔軟剤

● 自動投入したいもの(洗 剤 や 柔軟剤)を点灯させる。

自動投入しない（手動投入する）

電源を入れて ▶ 自動投入 ▶ 洗 剤 / 柔軟剤

● 洗 剤 ・ 柔軟剤 どちらも消灯させる。

自動投入

押すごとに
切り替わります

洗 剤 / 柔軟剤	洗 剤 / 柔軟剤	洗 剤 / 柔軟剤	洗 剤 / 柔軟剤
「液体洗剤」「柔軟剤」どちらも自動投入	「液体洗剤」のみ自動投入	「柔軟剤」のみ自動投入	自動投入しない（手動投入）

▶「スタート」ボタンを押すと設定を記憶します。（運転も始まりますので、運転しない場合は電源をお切りください）

液体合成洗剤・柔軟剤の入れかた

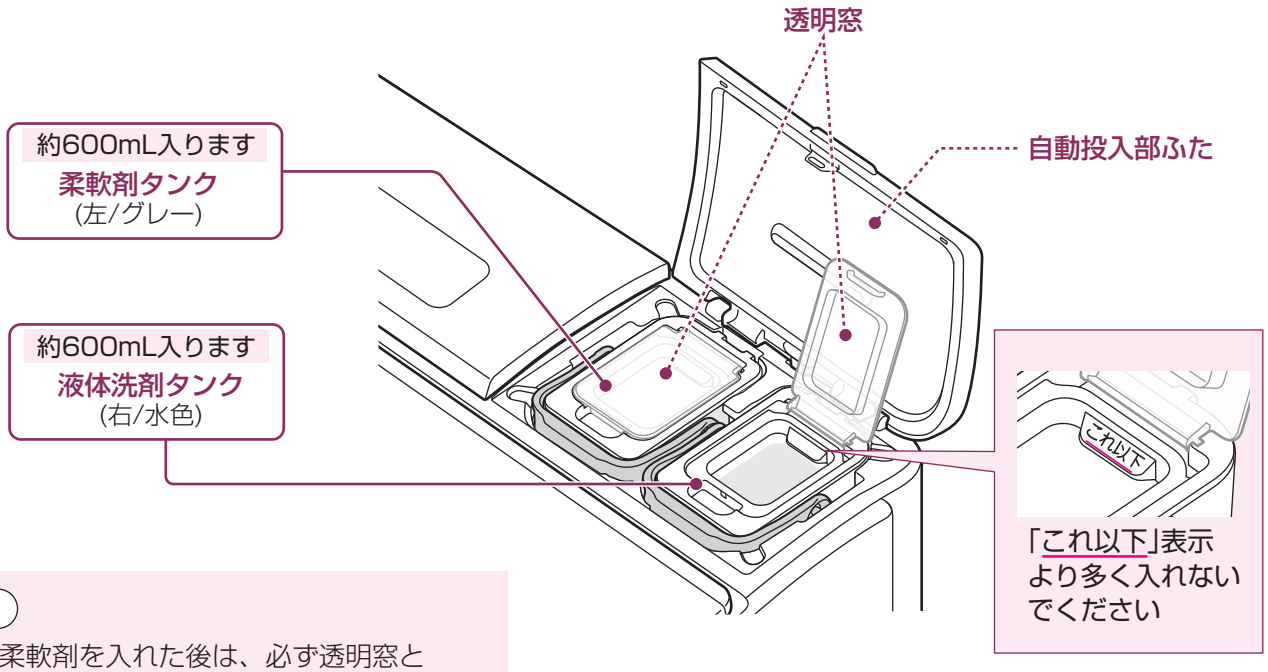

「これ以下」表示より多く入れないでください

お願い

- 洗剤や柔軟剤を入れた後は、必ず透明窓と自動投入部ふたを閉めてください。
  【水分蒸発による詰まり防止のため】
- 自動投入部(タンク)に入れて使えるものは、液体合成洗剤と柔軟剤のみです。
  液体石けんやおしゃれ着用液体中性洗剤は、自動投入部に入れないでください。
- 洗剤と柔軟剤を入れ間違えたときは、タンクを取り出して別の容器に移し替え、右ページに従ってお手入れしてください。
- 漂白剤は、自動投入ご利用時も洗剤ケースに手動投入してください。(4ページ参照)

詳しくは、取扱説明書をご覧ください。

自動投入タンクの洗剤や柔軟剤が少なくなると・・・

洗 剤 や 柔軟剤 の表示を点滅させてお知らせします。
早めに補充してください。

例 洗 剤 / 柔軟剤 / 自動投入

専用アプリに、自動投入タンクの補充のお知らせが届きます。

お手入れのしかた

お手入れ後は、必ずタンクを取り付けてください。
【自動投入されない原因】



自動投入タンク・経路

お手入れの目安

- 6か月ごと
- 洗剤や柔軟剤の種類を変えるとき
- 自動投入を1か月以上使わなかったとき
- 透明窓を開けたまま放置したときなど、長期間空気に触れたとき
- タンク内の液体合成洗剤や柔軟剤がゼリー状になっているとき
- 洗剤と柔軟剤を入れ間違えて運転したとき

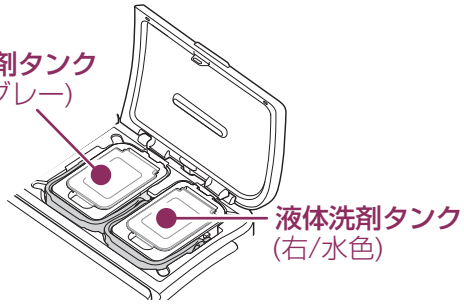

1 タンクの取っ手を起こして、真上に引き上げる

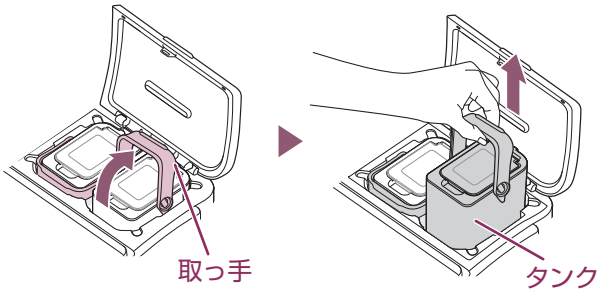

タンクのまわりやタンクをはずした内部に洗剤や柔軟剤、汚れなどが付着した場合は、すぐに拭き取ってください。
【カビが発生したり、自動投入経路が詰まる原因】

2 タンクとふたを洗う

- ぬめりがとれるまで洗ってください。
- 残った洗剤や柔軟剤は再利用しないでください。

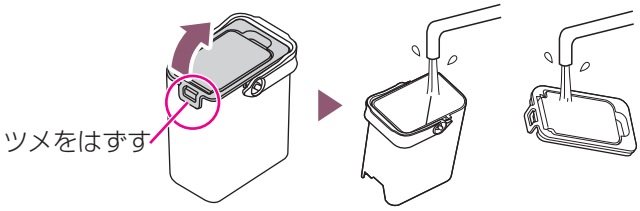

タンクをはずした内側(本体側)が汚れているときは

- 水を含ませたやわらかい布で拭いてください。

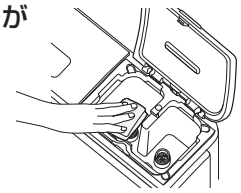

3 ふたを取り付けて、タンクに水を入れる

- ふたはそれぞれのタンクに取り付けてください。
  逆には取り付けできません。

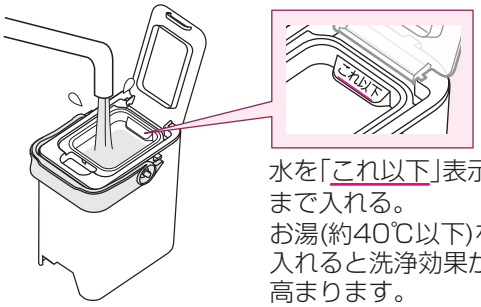

水を「これ以下」表示まで入れる。
お湯(約40℃以下)を入れると洗浄効果が高まります。

4 タンクを元の位置に取り付ける

- 取っ手を倒して、しっかり取り付けてください。
- 自動投入部ふたを必ず閉めてください。

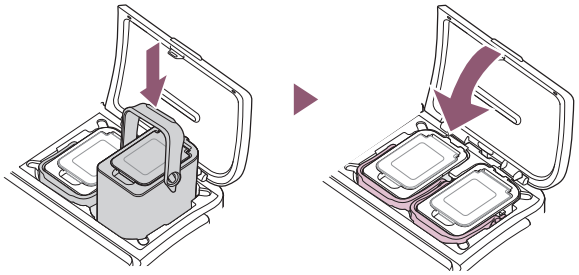

5 以下の手順で経路を洗浄する

① **水栓を開けて、電源を入れる**
- 洗濯物は入れないでください。

② **「自動投入」ボタンを3秒以上長押しする**



▶ **「自動投入経路の洗浄モード」に入る**

③ 自動投入 **を押して、洗浄したいタンク・経路を選ぶ**

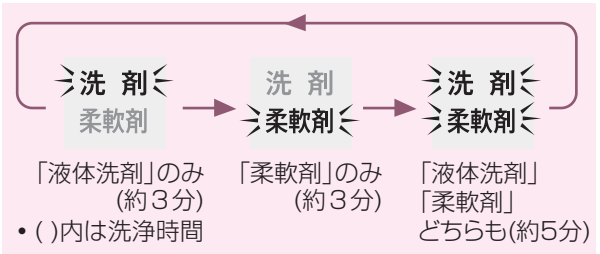

「液体洗剤」のみ(約3分)
「柔軟剤」のみ(約3分)
「液体洗剤」「柔軟剤」どちらも(約5分)
• ( )内は洗浄時間

④ **スタートする**



運転

6 終了メロディが鳴ったら、タンクを取り出して水を捨て、水分を拭き取る

▶ **タンクを元の位置に取り付ける**

- **タンクの取っ手を倒して、しっかり取り付けてください。【確実に取り付けないと自動投入されない原因】**

手動投入のとき

洗剤・柔軟剤の入れかた

詳しくは取扱説明書をご覧ください。

- **洗剤ケースは、乾いた布で拭いてからご使用ください。**
- 液体洗剤と液体漂白剤を同時に投入する場合は、「⇩満量」表示の位置(約90mL)を超えないようにしてください。
- 粉末洗剤・液体洗剤・粉末漂白剤は、槽に直接入れることもできます。その際には、洗濯物をよけて槽の周辺部に入れてください。
- **ジェルボール型やスティック型の洗剤、香り付けビーズは、槽に直接入れてください。**(使用量は容器の表示をご覧ください)

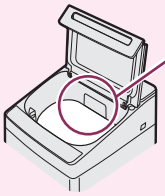

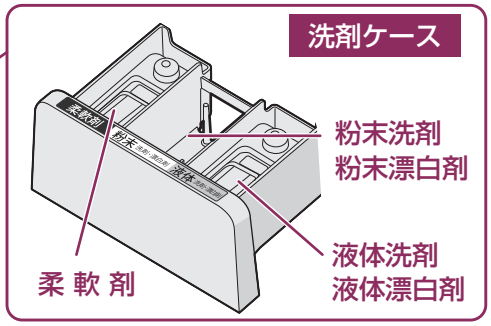

洗剤類の使用量

表に記載の洗剤名や使用量は、変わる場合があります。

- 「**洗剤量目安表示**」は、水30Lに対し22gの粉末合成洗剤に同梱されているスプーン(すり切り1杯52g)が基準です。洗剤の種類により、使用量やスプーン、キャップなどが異なるため、「**表示水量**」や下表も参考に正しく量ってください。
- ガンコつけおきコースでは、洗剤の使用量が他のコースと異なります。詳しくは取扱説明書をご覧ください。

2026年9月現在

標準コースなど



表にないものは、容器の表示をご覧ください。

洗剤量目安表示	表示水量	洗濯量(約・以下)	合成洗剤 粉末 22g アタック高活性 バイオパワーなど	合成洗剤 粉末 30g 部屋干しトップ 除菌EXなど	合成洗剤 液体 10mL アタック ZERO など	合成洗剤 液体 25mL 香りつづく トップ など	合成洗剤 液体中性 40mL エマール など	漂白剤(酸素系) 20mL ワイドハイター EXパワー など	柔軟剤 15mL ふんわり ソフラン など	柔軟剤 16mL レノア ハピネス など
			水30Lに対して							
0.8杯	58−45L(11kg機種)	11kg	43g	58g	19mL	48mL	77mL	39mL	29mL	31mL
	53−43L(10kg機種)	10kg	39g	53g	18mL	44mL	70mL	35mL	27mL	28mL
0.6杯	44−43L(11kg機種)	8kg	32g	44g	15mL	37mL	59mL	29mL	22mL	23mL
	42−40L(10kg機種)	6kg	29g	40g	13mL	33mL	53mL	27mL	20mL	21mL
	42−37L(11kg機種)									
0.5杯	39−37L(10kg機種)	5kg	27g	37g	12mL	31mL	49mL	25mL	19mL	20mL
	36−34L	4kg	25g	34g	11mL	28mL	45mL	23mL	17mL	18mL
0.4杯	33−31L	3kg	23g	31g	10mL	26mL	41mL	21mL	16mL	17mL
	30−27L	2kg	20g	27g	9mL	23mL	36mL	18mL	14mL	14mL
0.3杯	26−24L	1kg	18g	24g	8mL	20mL	32mL	16mL	12mL	13mL
	23−18L	0.5kg	13g	18g	6mL	15mL	24mL	12mL	9mL	10mL
0.2杯	12L	0.3kg	9g	12g	4mL	10mL	16mL	8mL	6mL	6mL

シャープクラウドサービス対応機種は、専用アプリでお使いの洗剤類を簡単に設定できたり、自動投入タンクの補充のお知らせが届くなど、様々なサービスを受けることができます。シャープクラウドサービスの接続方法については、別冊の「シャープクラウドサービスガイド」をご覧ください。

面倒な計算をしなくても大丈夫
アプリでご使用の洗剤を選ぶだけ



洗剤や柔軟剤が少なくなると…
アプリからお知らせ



- シャープクラウドサービスや専用アプリはバージョンアップにより内容が変更されることがあります。また、予告なくサービスを停止する場合があります。