1) AY-T22E-W ー AU-T22EY

形名			室内機	室外機
			AY-T22E-W	AU-T22EY
性能	冷房能力（kW）		2.2 (0.5～2.8)	
	暖房能力（kW）		2.5 (0.8～4.0)	
	暖房低温能力（kW）		3.0	
	風量 (m3/min)	冷房/暖房	11.8 / 14.4	27.2 / 21.2
	騒音（dB）	冷房/暖房	58 / 62	59 / 59
電気特性	電源（V）		単相 100	
	消費電力 (W)	冷房	570 (110～870)	
		暖房	555 (150～1315)	
	運転電流（A）	冷房	6.6	
		暖房	6.4	
	運転力率 (%)	冷房	86	
		暖房	87	
	消費電力量 (kWh)	期間合計	717	
		冷房期間	222	
		暖房期間	495	
	始動電流（A）		6.6	
	圧縮機出力（W）		シングル　610	
	送風機出力（W）		30	25
送風機構	ファン形式		クロスフローファン	プロペラファン
	風向調節		上下(自動)・左右(自動)	
換気の有無			無	
タイマー			電子式 24 時間タイマー	
電源コードの長さ（m）			1.1（左出し）　・　1.8（右出し）	
ドレン口			ドレンホース付（本体でしろ 0.33m）左右取換可 先端形状：Φ18mm 及び Φ16mm ホース用	
冷凍サイクル	蒸発形態		膨張弁	
	補助パイプ長さ（cm）		細管 43　太管 37 (補助パイプ曲げ R から先端まで)	
	配管太さ（mm）	細管	φ6.35 (2 分)	
		太管	φ9.52 (3 分)	
	配管接続		フレア	
	冷媒種類		R32	
	冷媒量（g）		570	
	設計圧力（MPa）ゲージ圧力		4.15	
製品質量（kg）			10	20
ユニット間配線			3 心（VVF ケーブル Φ2.0mm）	
使用コンセント			⏚125V - 15A	
使用ブレーカー			2P, 110V, 20A	
認証マーク			JET	
テレコン端子			JEM-A 対応	
無線 LAN			内蔵	
最大配管長さ			15m(チャージレス配管長：15m)	
室内・外ユニット間の許容高低差			10m	
その他 事項			―	
付属品			保証書、取扱説明書、工事説明書、据付板、ネジ一式、室外機用ドレン口、リモコン、単 4 形乾電池（2 本）、不織布、工事補助説明書、配管チラシ、断熱シール	

2) AY-T25E-W ー AU-T25EY

形名			室内機	室外機
			AY-T25E-W	AU-T25EY
性能	冷房能力（kW）		2.5 (0.5～3.2)	
	暖房能力（kW）		2.8 (0.8～4.4)	
	暖房低温能力（kW）		3.2	
	風量 (m3/min)	冷房/暖房	13.8 / 16.2	26.3 / 23.3
	騒音（dB）	冷房/暖房	61 / 65	60 / 59
電気特性	電源（V）		単相 100	
	消費電力 (W)	冷房	675 (110～1100)	
		暖房	620 (150～1330)	
	運転電流（A）	冷房	7.8	
		暖房	7.1	
	運転力率 (%)	冷房	87	
		暖房	87	
	消費電力量 (kWh)	期間合計	815	
		冷房期間	252	
		暖房期間	563	
	始動電流（A）		7.8	
	圧縮機出力（W）		シングル　610	
	送風機出力（W）		30	25
送風機構	ファン形式		クロスフローファン	プロペラファン
	風向調節		上下(自動)・左右(自動)	
換気の有無			無	
タイマー			電子式 24 時間タイマー	
電源コードの長さ（m）			1.1（左出し）　・　1.8（右出し）	
ドレン口			ドレンホース付（本体でしろ 0.33m）左右取換可 先端形状：Φ18mm 及び Φ16mm ホース用	
冷凍サイクル	蒸発形態		膨張弁	
	補助パイプ長さ（cm）		細管 43　太管 37 (補助パイプ曲げ R から先端まで)	
	配管太さ（mm）	細管	φ6.35 (2 分)	
		太管	φ9.52 (3 分)	
	配管接続		フレア	
	冷媒種類		R32	
	冷媒量（g）		670	
	設計圧力（MPa）ゲージ圧力		4.15	
製品質量（kg）			10	21
ユニット間配線			3 心（VVF ケーブル Φ2.0mm）	
使用コンセント			⏚125V - 15A	
使用ブレーカー			2P, 110V, 20A	
認証マーク			JET	
テレコン端子			JEM-A 対応	
無線 LAN			内蔵	
最大配管長さ			15m(チャージレス配管長：15m)	
室内・外ユニット間の許容高低差			10m	
その他 事項			―	
付属品			保証書、取扱説明書、工事説明書、据付板、ネジ一式、室外機用ドレン口、リモコン、単 4 形乾電池（2 本）、不織布、工事補助説明書、配管チラシ、断熱シール	

3) AY-T28E-W ー AU-T28EY

形名			室内機	室外機
			AY-T28E-W	AU-T28EY
性能	冷房能力（kW）		2.8 (0.8～3.3)	
	暖房能力（kW）		3.6 (0.8～5.1)	
	暖房低温能力（kW）		3.7	
	風量 (m3/min)	冷房/暖房	13.8 / 16.2	24.4 / 20.0
	騒音（dB）	冷房/暖房	61 / 65	61 / 59
電気特性	電源（V）		単相 100	
	消費電力 (W)	冷房	720 (180～950)	
		暖房	820 (150～1415)	
	運転電流（A）	冷房	7.4	
		暖房	8.6	
	運転力率 (%)	冷房	97	
		暖房	95	
	消費電力量 (kWh)	期間合計	913	
		冷房期間	273	
		暖房期間	640	
	始動電流（A）		8.6	
	圧縮機出力（W）		シングル　650	
	送風機出力（W）		30	25
送風機構	ファン形式		クロスフローファン	プロペラファン
	風向調節		上下(自動)・左右(自動)	
換気の有無			無	
タイマー			電子式 24 時間タイマー	
電源コードの長さ（m）			1.1（左出し）　・　1.8（右出し）	
ドレン口			ドレンホース付（本体でしろ 0.33m）左右取換可 先端形状：Φ18mm 及び Φ16mm ホース用	
冷凍サイクル	蒸発形態		膨張弁	
	補助パイプ長さ（cm）		細管 43　太管 37 (補助パイプ曲げ R から先端まで)	
	配管太さ（mm）	細管	φ6.35 (2 分)	
		太管	φ9.52 (3 分)	
	配管接続		フレア	
	冷媒種類		R32	
	冷媒量（g）		810	
	設計圧力（MPa）ゲージ圧力		4.15	
製品質量（kg）			10	25
ユニット間配線			3 心（VVF ケーブル Φ2.0mm）	
使用コンセント			⏚125V - 15A	
使用ブレーカー			2P, 110V, 20A	
認証マーク			JET	
テレコン端子			JEM-A 対応	
無線 LAN			内蔵	
最大配管長さ			15m(チャージレス配管長：15m)	
室内・外ユニット間の許容高低差			10m	
その他 事項			ー	
付属品			保証書、取扱説明書、工事説明書、据付板、ネジ一式、室外機用ドレン口、リモコン、単 4 形乾電池（2 本）、不織布、工事補助説明書、配管チラシ、断熱シール	

4) AY-T40E-W ー AU-T40EY

形名			室内機	室外機
			AY-T40E-W	AU-T40EY
性能	**冷房能力（kW）**		4.0 (0.9～4.4)	
	暖房能力（kW）		5.0 (0.9～6.3)	
	暖房低温能力（kW）		4.7	
	風量 (m3/min)	冷房/暖房	15.0 / 17.0	28.2 / 28.9
	騒音（dB）	冷房/暖房	62 / 66	63 / 65
電気特性	**電源（V）**		単相 100	
	消費電力 (W)	冷房	1280 (160～1730)	
		暖房	1450 (160～2000)	
	運転電流（A）	冷房	13.0	
		暖房	14.6	
	運転力率 (%)	冷房	98	
		暖房	99	
	消費電力量 (kWh)	期間合計	1544	
		冷房期間	463	
		暖房期間	1081	
	始動電流（A）		14.6	
	圧縮機出力（W）		シングル　650	
	送風機出力（W）		30	25
送風機構	**ファン形式**		クロスフローファン	プロペラファン
	風向調節		上下(自動)・左右(自動)	
換気の有無			無	
タイマー			電子式 24 時間タイマー	
電源コードの長さ（m）			0.75（左出し）　・　1.4（右出し）	
ドレン口			ドレンホース付（本体でしろ 0.33m）左右取換可 先端形状：Φ18mm 及び Φ16mm ホース用	
冷凍サイクル	**蒸発形態**		膨張弁	
	補助パイプ長さ（cm）		細管 43　太管 37 (補助パイプ曲げ R から先端まで)	
	配管太さ（mm）	細管	φ6.35 (2 分)	
		太管	φ9.52 (3 分)	
	配管接続		フレア	
	冷媒種類		R32	
	冷媒量（g）		810	
	設計圧力（MPa）ゲージ圧力		4.15	
製品質量（kg）			10	27
ユニット間配線			3 心（VVF ケーブル Φ2.0mm）	
使用コンセント			⏲125V - 20A	
使用ブレーカー			2P, 110V, 20A	
認証マーク			JET	
テレコン端子			JEM-A 対応	
無線 LAN			内蔵	
最大配管長さ			15m(チャージレス配管長：15m)	
室内・外ユニット間の許容高低差			10m	
その他 事項			ー	
付属品			保証書、取扱説明書、工事説明書、据付板、ネジ一式、室外機用ドレン口、リモコン、単 4 形乾電池（2 本）、不織布、工事補助説明書、配管チラシ、断熱シール	

6) AY-T56E2-W ー AU-T56E2Y

形名			室内機	室外機
			AY-T56E2-W	AU-T56E2Y
性能	冷房能力（kW）		5.6 (0.8～5.7)	
	暖房能力（kW）		6.7 (0.8～8.8)	
	暖房低温能力（kW）		6.4	
	風量（m3/min）	冷房/暖房	14.8 / 17.8	44.1 / 45.8
	騒音（dB）	冷房/暖房	64 / 67	65 / 66
電気特性	電源（V）		単相 200	
	消費電力（W）	冷房	2250 (140～2280)	
		暖房	2020 (140～3000)	
	運転電流（A）	冷房	11.4	
		暖房	10.2	
	運転力率（%）	冷房	99	
		暖房	99	
	消費電力量（kWh）	期間合計	2118	
		冷房期間	636	
		暖房期間	1482	
	始動電流（A）		11.4	
	圧縮機出力（W）		ツイン　1100	
	送風機出力（W）		40	43
送風機構	ファン形式		クロスフローファン	プロペラファン
	風向調節		上下(自動)・左右(自動)	
換気の有無			無	
タイマー			電子式 24 時間タイマー	
電源コードの長さ（m）			0.75（左出し）　・　1.4（右出し）	
ドレン口			ドレンホース付（本体でしろ 0.33m）左右取換可 先端形状：Φ18mm 及び Φ16mm ホース用	
冷凍サイクル	蒸発形態		膨張弁	
	補助パイプ長さ（cm）		細管 43　太管 37 (補助パイプ曲げ R から先端まで)	
	配管太さ（mm）	細管	φ6.35 (2 分)	
		太管	φ9.52 (3 分)	
	配管接続		フレア	
	冷媒種類		R32	
	冷媒量（g）		1000	
	設計圧力（MPa）ゲージ圧力		4.15	
製品質量（kg）			10	37
ユニット間配線			3 心（VVF ケーブル Φ2.0mm）	
使用コンセント			㊀250V - 15A	
使用ブレーカー			2P, 220V, 20A	
認証マーク				
テレコン端子			JEM-A 対応	
無線 LAN			内蔵	
最大配管長さ			15m(チャージレス配管長：15m)	
室内・外ユニット間の許容高低差			10m	
その他 事項			ー	
付属品			保証書、取扱説明書、工事説明書、据付板、ネジ一式、室外機用ドレン口、リモコン、単 4 形乾電池（2 本）、不織布、工事補助説明書、配管チラシ、断熱シール	

[2] 製品寸法図

1) 室内機寸法図

(単位：mm)

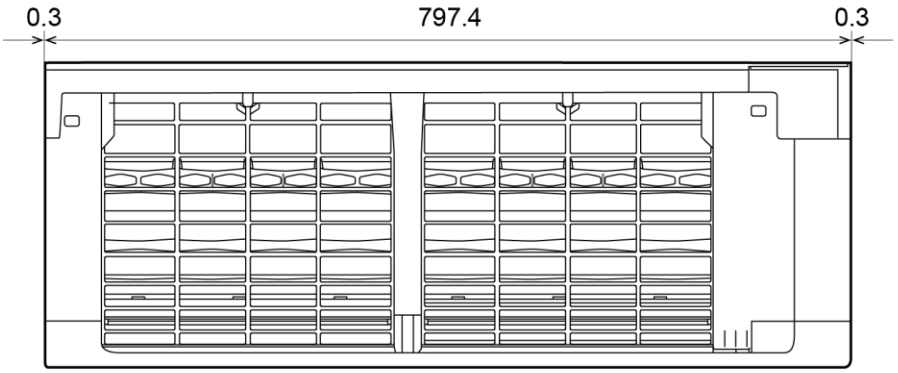

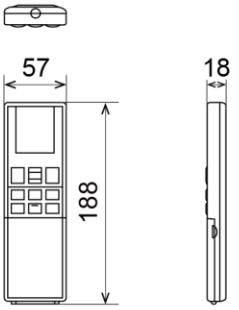



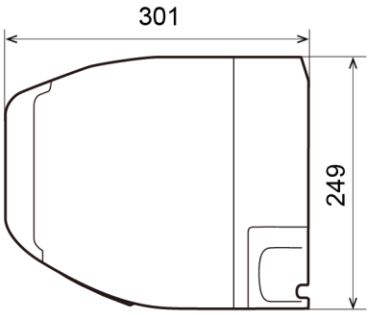

電源コードの長さ

左	形　名	右
1.1	AY-T22/25/28E-W	1.8
0.75	AY-T40E-W	1.4
0.75	AY-T56E2-W	1.4

2) 室外機寸法図(AU-T22/25/28/40EY)

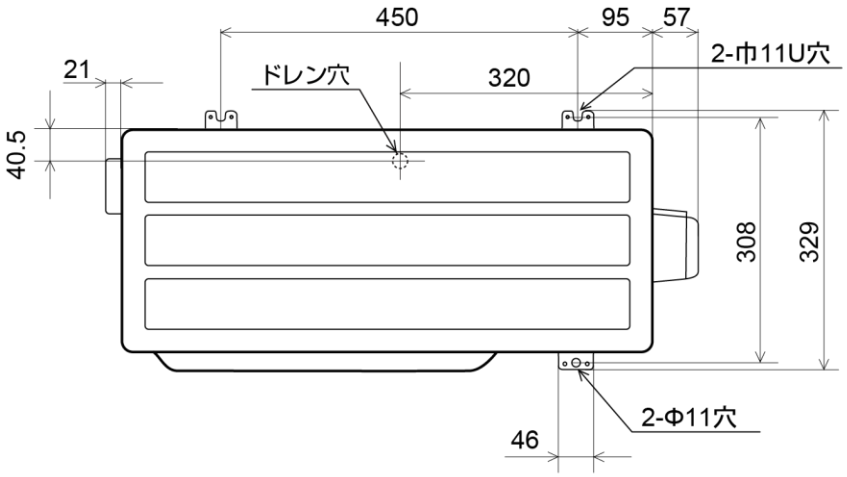

（単位：mm）

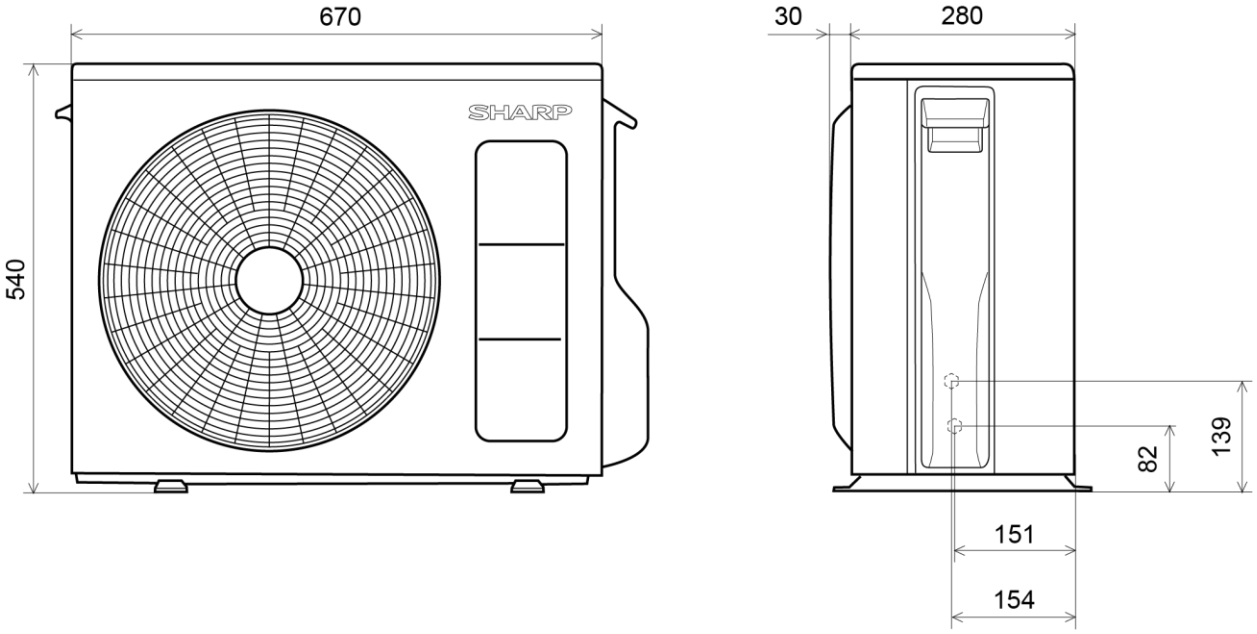

3) 室外機寸法図(AU-T56E2Y)

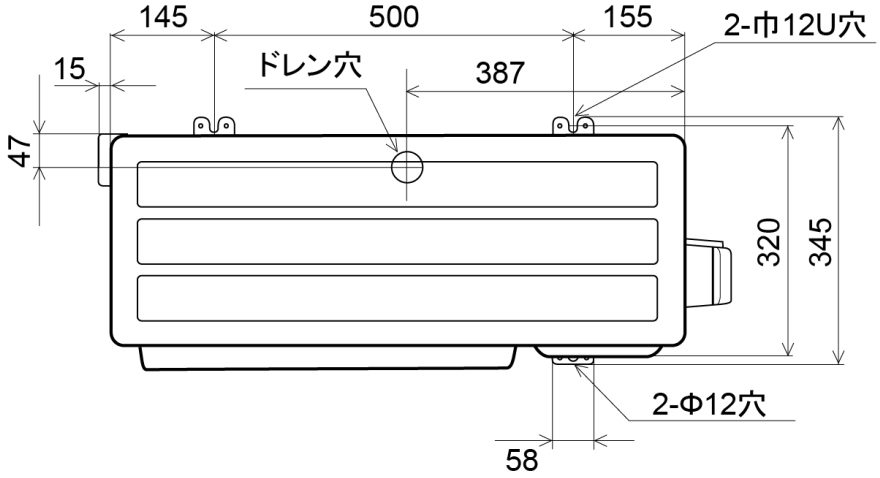

（単位：mm）

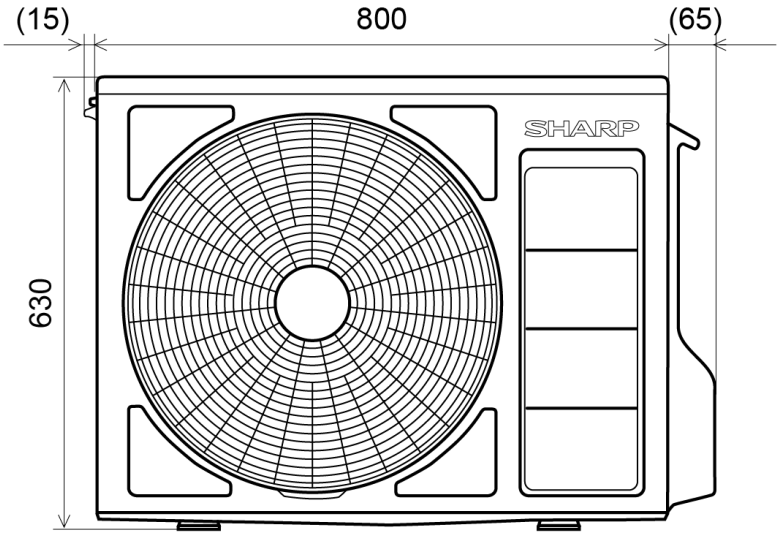

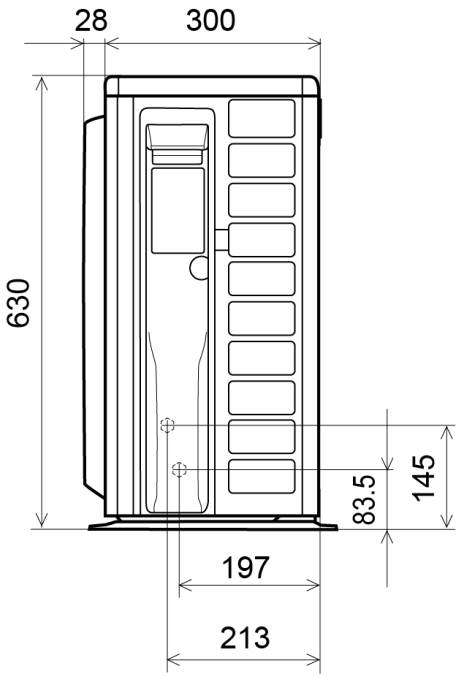

4）取付寸法図

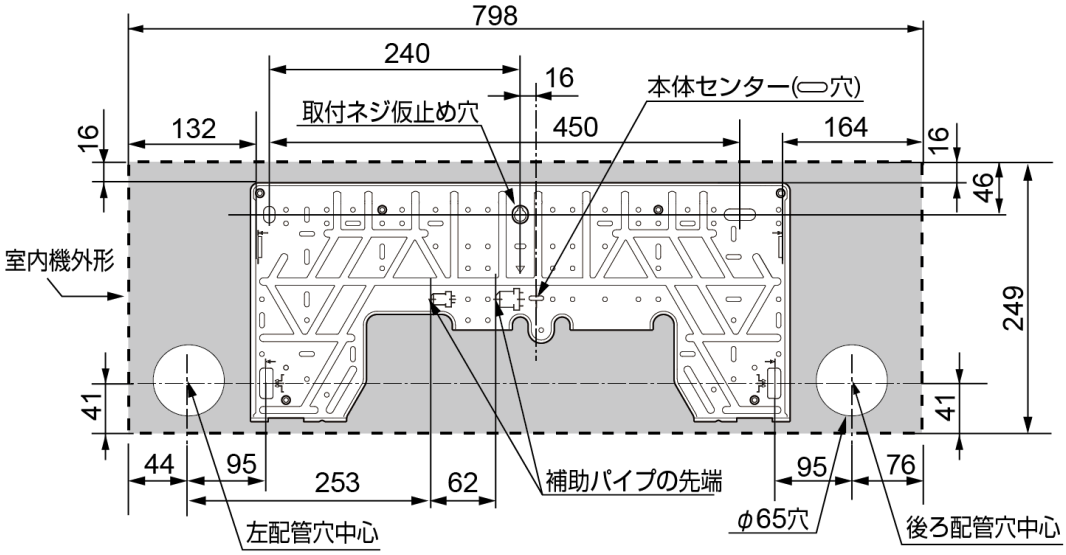

（単位：mm）

下記寸法の穴をあけてください。

貫通穴径	φ65mm 以上

・配管径φ6.35㎜(1/4″)/φ12.7㎜(1/2″) の場合はφ70mm 以上あけると工事がしやすくなります。

・貫通穴中心を決める際は、穴径により上下方向の中心位置が異なりますので、据付板の刻印を活用してください。

φ70
φ65
φ60
（左右2カ所）